MÁS DE 25 AÑOS DE EXPERIENCIA EN EL SECTOR ELÉCTRICO INTERNACIONAL
MORE THAN 25 YEARS OF EXPERIENCE IN THE INTERNATIONAL ELECTRIC SECTOR

famatel
PROFESSIONAL

ÍNDICE
INDEX

famatel PROFESSIONAL

	EMPRESA COMPANY	4
	NORMATIVAS REGULATIONS	10
	CLAVIJAS, BASES, ADAPTADORES, ENROLLACABLES E INTERRUPTORES DE CORTE IP44 / IP67 PLUGS, SOCKETS, ADAPTADORS, CABLEREELS AND SAFETY SWITCHES IP44 / IP67	14
1	**TOMAS Y CLAVIJAS INDUSTRIALES IP44 / IP67; 16A - 125A** INDUSTRIAL PLUGS AND SOCKETS IP44 / IP67; 16A - 125A	16
1.1	**CONEXIÓN POR TORNILLOS SpeedPro** SCREW CONNECTION SpeedPro	20
1.2	**CONEXIÓN RÁPIDA SIN TORNILLOS TOP SpeedPro** SCREWLESS QUICK CONNECTION TOP SpeedPro	44
2	**BASES INTERBLOCANTES INDUSTRIALES IP44/67** INDUSTRIAL SWITCHED INTERLOCKED SOCKETS IP44/67	48
3	**TOMAS DE CORRIENTE DE CUADRO 50x50** PANEL SOCKETS OUTLETS 50x50	72
4	**APLICACIONES ESPECIALES** SPECIAL APPLICATIONS	78
4.1	**CLAVIJAS Y BASES DE MUY BAJA TENSIÓN IP44/67** EXTRA LOW VOLTAGE PLUGS AND SOCKETS IP44/67	82
4.2	**CLAVIJAS Y BASES PARA CONTENEDORES SpeedPRO IP67** CONTAINER SpeedPRO PLUGS AND SOCKETS IP67	90
4.3	**CLAVIJAS Y BASES SpeepPRO IP44 Y EQUIPAMIENTO PARA EVENTOS** SpeedPRO PLUGS AND SOCKETS IP44 AND EVENT EQUIPMENT	96
5	**ADAPTADORES INDUSTRIALES IP44 / IP67** INDUSTRIAL ADAPTORS IP44 / IP67	100
6	**ENROLLACABLES INDUSTRIALES IP67** INDUSTRIAL CABLE REEL IP67	116
7	**INTERRUPTORES DE CORTE IP65** SAFETY SWITCHES IP65	122
	ARMARIOS Y MIRILLAS DE MANIOBRA ENCLOUSURES AND FUSE WINDOW	126
8.1	**CAJAS INDUSTRIALES IP65** INDUSTRIAL ENCLOSURES IP65	128
8.2	**CAJAS INDUSTRIALES CABLEADAS** CABLED INDUSTRIAL ENCLOSURES	162
8.3	**ARMARIOS DE OBRA** DISTRIBUTION ENCLOUSURES FOR CONSTRUCTION SITES	178
8.4	**CAJAS DE GOMA** RUBBER BOXES	184
8.5	**ARMARIOS ESTANCOS TERMOPLÁSTICOS IP65** WATERTIGHT ENCLOSURES IP65	190
8.6	**ARMARIOS DE SUPERFICIE IP65 - AcquaPLUS** WALL MOUNTED ENCLOUSURES IP65 - AcquaPLUS	196
8.7	**ARMARIOS DE SUPERFICIE IP65 - Acqua** WALL MOUNTED ENCLOUSURES IP65 - Acqua	202
8.8	**CAJAS ESTANCAS** SEALED BOXES	214
9	**MIRILLAS DE MANIOBRA IP66/67** HINGLED WINDOW-FUSE WINDOWS IP66/67	244
	ÍNDICE POR REFERENCIAS INDEX BY ITEMS	249

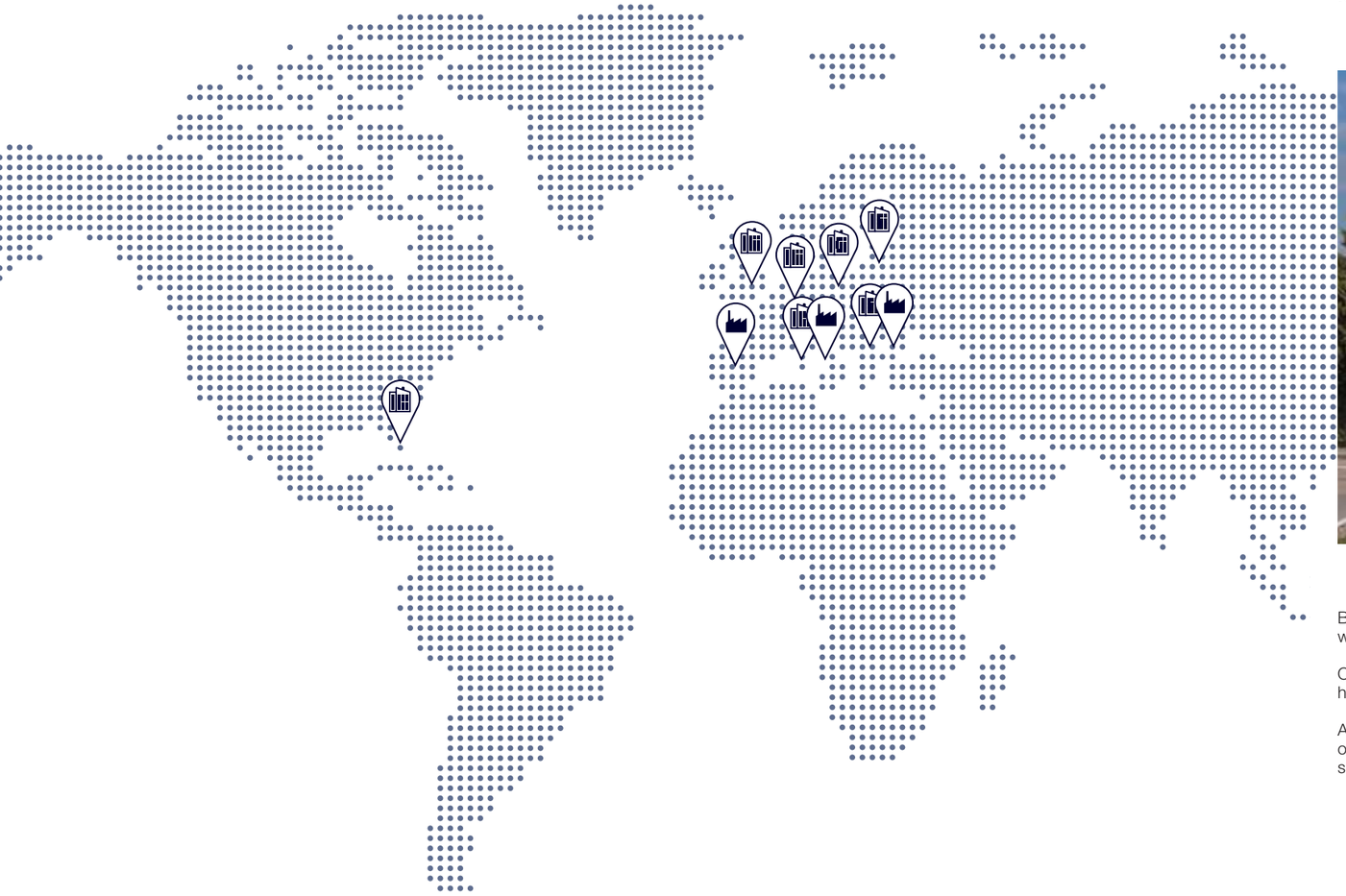

Famatel filiales
Famatel subsidiary

Famatel fábricas
Famatel fáctories

PENSAMOS Y ACTUAMOS DE MANERA GLOBAL
WE THINK AND ACT GLOBALLY

Creer en este proyecto nos ha permitido hacerlo realidad traspasando fronteras. Nos hemos convertido en una empresa global donde las personas, su actitud y su conocimiento forman el eje vertebrador del proyecto Famatel.

Nuestra estrategia corporativa, apoyada en los pilares del trabajo en equipo y el respeto a la diversidad, nos ha proyectado a estar presentes en más de 60 países con 3 centros de producción y 7 filiales propias.

Un equipo autoexigente, honesto y muy motivado se esfuerza cada día para consolidar nuestro posicionamiento en el mercado nacional e internacional fortaleciendo nuestras relaciones con clientes y proveedores.

By believing in this project we've truly crossed borders. We've become a global business where people, their attitude and their knowledge are the backbone to the Famatel project.

Our corporate strategy rests on the pillars of teamwork and respect for diversity; it's led us to have a presence in over 60 countries with 3 production centers and 7 subsidiaries.

A demanding, honest and well-motivated team strive every day to consolidate our position on the national and international market by strengthening our relationship with clients and suppliers alike.

APOSTAMOS POR EL TRABAJO BIEN HECHO
COMMITMENT TO A JOB WELL DONE

I+D+I
R&D&I

Para alcanzar la excelencia investigamos, trabajamos y descubrimos.
En definitiva, innovamos. Porque la innovación es lo que nos hace diferentes y nos conecta con el consumidor.

Nuestra presencia global proporciona y enriquece de información y experiencias a nuestros departamentos de I+D+I que desarrollan productos adaptados a las particularidades y legislación de cada mercado.

In order to achieve excellence, we are dedicated to carrying out research, working hard and making discoveries. In short, we innovate. Innovation is what sets us apart and makes us connect with the consumer.

Our global presence provides our R&D&I departments with enriched information and experience, which help them to develop products adapted to the specific needs and legislation in each market.

PRODUCCIÓN
PRODUCTION

Concentramos todos nuestros esfuerzos para mantener un alto nivel de desarrollo en aquellas tecnologías que son fundamentales en la fabricación de nuestros productos.

Para ofrecer productos de un alto valor añadido y garantizar un servicio rápido y eficaz a la demanda del mercado aplicamos un equilibrio entre la flexibilidad y la especialización. Damos respuesta a las necesidades del mercado nacional e internacional con nuestros más de 2.000 productos estándar y sus múltiples variables.

We concentrate all our efforts to maintain a high level of development among those technologies that are essential to the manufacturing of our products.

To offer high value-added products and guarantee a quick and effective service that meets the demands of the market, we apply a balance between flexibility and specialization. We meet the needs of the national and international market with more than 2000 standard products and their multiple variables.

DISTRIBUCIÓN Y LOGÍSTICA
DISTRIBUTION AND LOGISTICS

Nuestro sistema logístico acerca el producto al consumidor mediante una cobertura nacional e internacional a través de nuestros más de 2.000 clientes nacionales, 60 distribuidores internacionales y 7 filiales propias.

Conscientes de la importancia de ofrecer un servicio rápido y eficiente a cada uno de nuestros clientes, nuestro equipo trabaja para implementar la mejor tecnología y procesos.

Our logistical system brings the product to the consumer with national and international coverage through more than 2000 national clients, 60 international distributors and 7 subsidiaries.

Our team understands the importance of offering each of our clients quick and efficient service, and works hard to implement the best technology and processes.

LA CALIDAD ES NUESTRA PRIORIDAD
QUALITY IS OUR PRIORITY

Una parte muy importante de nuestra política empresarial está basada en establecer y mantener un efectivo y eficiente Programa de Calidad presente en todos los procesos y ámbitos de la empresa.

El sistema integrado de Gestión de Calidad Famatel se basa en los requisitos de la norma UNE-EN ISO 9001: 2008, así como en otras normas nacionales e internacionales aplicables. Su cumplimiento está liderado por la Alta Dirección y responde al compromiso de toda la organización.

An important part of our business policy is based on establishing an effective and efficient Quality Progam that is built into all of our business' processes and departments.

The integrated Famatel Quality Management System is based on the requirements of UNE-EN ISO 9001:2008, as well as other applicable national and international standards. Compliance is headed up by our Senior Management, and is part of the whole organization's commitment.

Aseguramos el cumplimiento de las normativas nacionales e internacionales de todos los productos fabricados por Famatel. Nuestro departamento de I+D+I, a través de nuestros propios laboratorios y en colaboración con entidades certificadoras, garantiza la realización de todos los ensayos necesarios que avalan la calidad de nuestros productos y el cumplimiento de las normativas vigentes.

We guarantee compliance with national and international standards for all products manufactured by Famatel. Our R&D&I department uses its many internal labs, collaborating with certifying agencies, to guarantee all necessary trials are carried out to vouch for the quality of our products and compliance with the current standards.

PROYECTOS REALIZADOS 2016
FULFILLED PROJECTS 2016

TELECOMUNICACIONES
Proyecto cooperado con el operador de telecomunicaciones "VIP", Croacia

PUERTO
Proyecto astilleros de Cádiz, España
Proyecto puerto Las Palmas de Gran Canaria, España, para contenedores refrigerados
Proyecto terminal de contenedores puerto de Marsella, Francia

HOSPITAL
Proyecto Hospital en Saint-Étienne, Francia

AEROPUERTO
Proyecto Aeropuerto de Málaga, España
Proyecto Aeropuerto terminal 1 de Barcelona, España

METRO
Proyecto Metro Línea 1 de Barcelona, España
Proyecto ampliación Línea de metro en Hong Kong
Proyecto ampliación Línea de metro en Doha, Qatar

INDUSTRIA
Proyecto Cervecería Boliviana Nacional CBN, Planta Taquiña, Bolivia
Proyecto planta de Volkswagen, Polonia

ENERGIA
Proyecto subestación eléctrica. Qatar QEWC
Proyecto aerogeneradores eólicos en Sierra de Minas, Uruguay
Planta solar Kazajistán
Refinería Repsol, Puerto Llano, España
Proyecto Refineria Barrancabermeja, Colombia
Proyecto planta de gas Pemex, Méjico

MINAS
Proyecto Mina Chinalco, Perú

EVENTOS
Proyecto estadio de futbol "Camp Nou", Barcelona, España

CENTRO PENINTENCIARIO
Centro Penitenciario Las Palmas de Gran Canaria, España

TELECOMMUNICATIONS
Project-Cooperation with the telecommunications operator "VIP", Croatia

HARBOR
Cádiz, Spain, shipyard project
Reefer containers project in Las Palmas de Gran Canaria Port, Spain
Loading terminal Marseille port project, France

HOSPITAL
Saint-Étienne Hospital project, France

AIRPORT
Málaga airport project, Spain
Terminal 1 Barcelona airport project, Spain

METRO
Subway Line 1 project in Barcelona, Spain
Extension subway line in Hong Kong
Extension subway line in Doha, Qatar

INDUSTRY
Bolivian National Brewery CBN project, Taquiña plant, Bolivia
Volkswagen plant project, Poland

ENERGY
Electric substation project in Qatar, QEWC
Wind turbine project in Sierra de Minas, Uruguay
Solar plant in Kazajastan
Repsol refinery in Puerto Llano, Spain
Refinery project in Barrancabermeja, Colombia
Gas Pemex plant project in Mexico

MINES
Chinalco Mine project in Peru

EVENTS
"Camp Nou" football stadium project, Barcelona, Spain

PENINTENTIARY
Penitentiary in Las Palmas de Gran Canaria, Spain

CARACTERÍSTICAS TÉCNICAS / TECHNICAL DATA

Norma / Norm	IEC/CEI/EN 60309-1 / IEC/CEI/EN 60309-2
Características técnicas / Technical data	

Tensión de utilización / Operating voltage	100-500V
Tensión de aislamiento / Insulating voltage	500V
Frecuencia / Frequency	C.C. -50/500hZ
Intensidad Nominal / Rated current	16A-32A-63A-125A
Grado de Protección (IP IEC / EN 60529) Protection degree (IP IEC / EN 60529)	IP44/IP67
Máxima temperatura de funcionamiento TESTADA Maximum operating temperature TESTED	+70ºC

Temperatura de uso según norma de referencia Temperature of use according to the norm	-25ºC / +40ºC
Prueba de hilo incasdescente (IEC / EN 60695-2-10) Glow wire test (IEC / EN 60695-2-10)	650ºC / 850ºC
Material / Material	Poliamida 6 / ABS Polyamide 6 / ABS
Resistencia al impacto (IEC/EN 62262) Impact resistance (IEC / EN 60695-2-10)	IK08
Material de contacto / Contact material	Latón / Latón Niquelado Brass / Nickel-plated Brass

OPCIONES DE CABLEADO / CABLING OPERATIONS

La siguiente tabla nos indica la capacidad de conexión de los borne. Sección de los conductores a conectar (mm2/awg). Según la norma CEI EN 60309-1.

The following table shows the conductor cross sections. Section of the conductors in mm2/awg accordingly to the Norm CEI EN 60309-1.

Intensidad Nominal Rated current	**Clavija prolongador móviles y base conductora** Plugs and connectors		**Base fija** Pannel mounting and wall mounting sockets outlets	
	Min.	**Max.**	**Min.**	**Max.**
16A	1	2,5	1,5	4
32A	2,5	6	2,5	10
63A	6	16	6	25
125A	16	50	16	70

La siguiente tabla nos indica el diámetro máximo de cable admisible por el prensa cable. Según norma CEI EN60309-1.

The following table shows the maximum diameter of cable acceptable by the cable gland accordingly to the Norm CEI EN 60309-1.

Intensidad Nominal Rated current	**Ø Exterior mm** Ø External mm	
	Min.	**Max.**
16A	8,1	15,3
32A	11,5	21,3
63A	17,3	31,3
125A	26	48,48

Resistencia a los agentes químicos y atmosféricos / Chemical Resistance

DISOLVENTES / SOLVENTS												**ÁCIDOS /** ACIDS				**BASES**			
BENZOL BENZOL		**ACETONA** ACETONE		**ALCOHOL** ALCOHOL		**ACEITES** OILS		**RAYOS UV** UV DEGREES		**SOLUCIÓN SALINA** SALT SOLUTION		**CONCEN-TRADOS** CONCEN-TRATED		**DILUIDOS** DILUTED		**CONCEN-TRADOS** CONCEN-TRATED		**DILUIDOS** DILUTED	
PA6	PC/ABS	PA6	PC/ABS	PA6	PC/ABS	PA6	PC/ABS	PA6	PC/ABS	PA6	PC/ABS	PA6	PC/ABS	PA6	PC/ABS	PA6	PC/ABS	PA6	PC/ABS
+	0	+	0	+	+	+	+	+	+	***	***	***	***	***	***	***	***	***	***

"+" Resistente / Resistant — "0" Condicionalmente resistente / Conditionally resistant — "***" Debido a la gran variedad y diferentes concentraciones, consultar con el fabricante / Due to the large variety and concentrations request to the producer

Contacto piloto

Sistema de seguridad de conexionado que nos permite la apertura y el cierre de la corriente una vez insertada o extraída la clavija. El contacto piloto es un contacto auxiliar para niveles de corriente de 63A-125A.

Las clavijas se suministran con contacto piloto y las tomas bajo demanda.

Pilot contact swicht

Connection safety system that allows to open and close the current once its inserted or pulled the plug. The pilot contact its an auxiliary contact for levels of current from 63A-125A.

Plugs are provided including pilot contact, but the sockets only under demand.

Posición horaria
Clock positions

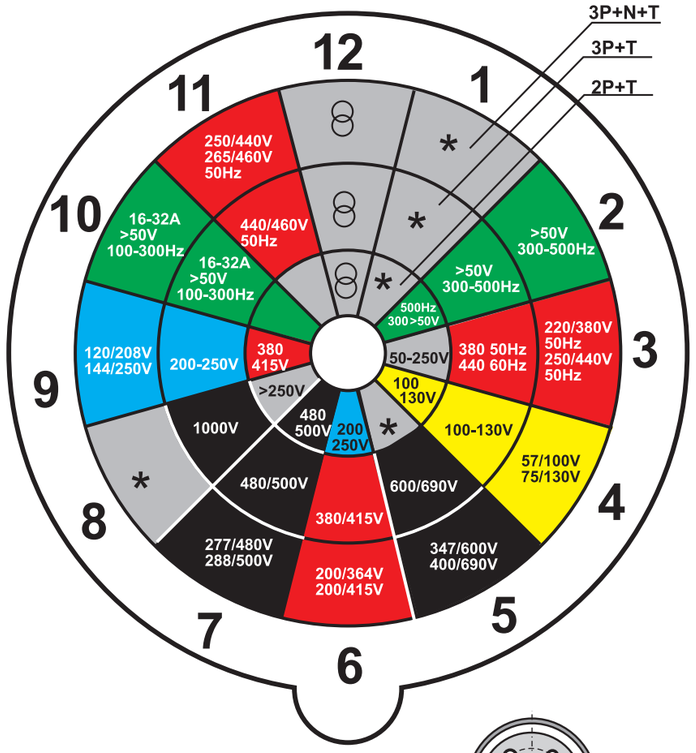

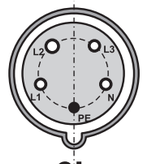

6h

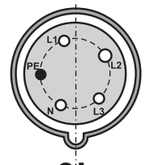

9h

Código de colores Colour coding
20-25V
40-50V
100-130V
200-250V
380-480V
500-1000V
>60-500Hz

Ejemplo Example	**Posición horaria** Position of the earthing contact
Utilización normal Normal utilization	h 6
Contenedores fríos Reefer Container Installations	h 3
Instalaciones marítimas, portuarias, navales Shipboard Installations	h 11
Para alim. por transf. aisl. (TST) Supply from an isolating transformer	h 12
Para corriente continua Direct Current	50 a 250 V h 3 más de 250 V h 8
Para alta frecuencia For high frecuency	100 a 300 Hz h 10 300 a 500 Hz h 2
Tensiones específicas Special voltage	100 a 300 V h 4 480 a 500 V h 7 600 a 690 V h 5

GRADOS DE PROTECCIÓN / PROTECTION DEGREE

1° CIFRA / 1st DIGIT
Protección frente a particulas sólidas
Protection against ingress of solid objects

IP	Ejemplo Example	Protección Protection	
0		Ninguna	No protection
1		Impide la penetración de una esfera de Ø 50 mm. Protege contra contacto accidental	Against solid bodies with 0 or superior to 50 mm (ex. Contact with a finger of the hand)
2		Impide la penetración de una esfera de Ø 50 mm	Against solid bodies with 0 or superior to12 mm (ex. Contact with a finger of the hand)
3		Impide la penetración de una sonda Ø 2,5 mm	Against solid bodies with 0 or superior to 25 mm (ex. Contact with a finger of the hand)
4		Impide la penetración de una sonda de Ø 1 mm	Against solid bodies with 0 or superior to 1 mm (ex. Contact with a finger of the hand)
5		Protegida contra la penetra-ción de polvo (acumulación no peligrosa)	Against dust (no noxious deposit)
6		Estanqueidad total al polvo	Total against dust

2° CIFRA / 2nd DIGIT
Protección al ingreso de agua
Protection of the materials against harmful ingress of water

IP	Ejemplo Example	Protección Protection	
0		Ninguna	No protection
1		Contra la caida vertical de gotas de gua	Against the vertical falling of drops of water
2		Contra la caida de gotas de agua con uns inclinación de 15° de la vertical	Against the vertical falling of drops of water from an inclination of 15°
3		Contra la caida de gotas de agua con uns inclinación de 60° de la vertical	Against the vertical falling of drops of water from an inclination of 60°
4		Contra salpicaduras de agua desde todas las direcciones	Against water splashing against the enclosure from any direction
5		Protegida contra los chorros de agua, penetración limitada permitida	Against water jets projected against the enclosure from any direction
6		Protegida contra fuertes chorros de agua, contra la mar gruesa	Against powerful water jets similar to sea waves
7	150 mm	Protegida contra los efectos de la inmersión entre 150 mm y 1mm	Against the effects of a temporary submersion up to 1 m
8		Protegida contra losla inmersión controlada a las profundidades especificas	Against the effects of an immersion into water

GRADOS DE IMPACTO / IMPACT DEGREE

Grado IK Rated current	IK 00	IK 01	IK 02	IK 03	IK 04	IK 05	IK 06	IK 07	IK 08	IK 09	IK 10
Energía (J) Load energy in Joule	--	0,15	0,20	0,35	0,50	0,70	1	2	5	10	20
Masa y altura de la pieza de golpeo Mass and high of the piece impacting	--	0,2 kg 70 mm	0,2 kg 100 mm	0,2 kg 175 mm	0,2 kg 250 mm	0,2 kg 350 mm	0,5 kg 200 mm	0,5 kg 400 mm	1,7 kg 295 mm	5 kg 200 mm	5 kg 400 mm

DIMENSIONES DE ROSCA Y ORIFICIO / THREAD AND HOLE DIMENSIONS

Información técnica para montaje / Technical info for mounting

Rosca métrica EN 60423 (para conectores glándula EN 50 262)

Tipo de rosca Thread type	Ø D1	P	Ø D2	Rosca / Thread Ø D3
M12 x 1.5	12	1.5	10.6	12.3 - 0.2
M16 x 1.5	16	1.5	14.6	16.3 - 0.2
M20 x 1.5	20	1.5	18.6	20.3 - 0.2
M25 x 1.5	25	1.5	23.6	25.3 - 0.2
M32 x 1.5	32	1.5	30.6	32.3 - 0.2
M40 x 1.5	40	1.5	38.6	40.4 - 0.3
M50 x 1.5	50	1.5	48.6	50.4 - 0.3
M63 x 1.5	63	1.5	61.6	63.4 - 0.3

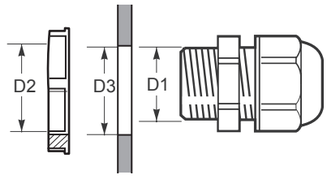

D1 = Ø central
D2 = Ø exterior
D3 = Ø orificio
P = Altura de paso

DIMENSIONES DE ROSCA Y ORIFICIO / THREAD AND HOLE DIMENSIONS

Información técnica para montaje / Technical info for mounting

Rosca PG según DIN 40430

Tipo de rosca Thread type	Ø D1	P	Ø D2	Rosca / Thread Ø D3
PG 7	12.5	1.27	11.3	13.0 ± 0.2
PG 9	15.2	1.41	13.9	15.7 ± 0.2
PG 11	18.6	1.41	17.3	19.0 ± 0.2
PG 13.5	20.4	1.41	19.1	21.0 ± 0.2
PG 16	22.5	1.41	21.2	23.0 ± 0.2
PG 21	28.3	1.558	26.6	28.8 ± 0.2
PG 29	37.0	1.558	35.5	37.5 ± 0.3
PG 36	47.0	1.558	45.5	47.5 ± 0.3
PG 42	54.0	1.558	52.5	54.5 ± 0.3
PG 48	59.3	1.558	57.8	59.8 ± 0.3

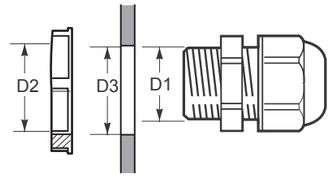

D1 = Ø central
D2 = Ø exterior
D3 = Ø orificio
P = Altura de paso

Protección contra agua y polvo
Protection against water and dust

Protección contra el impacto
Protection against impact

Libre de gases tóxicos
Free of toxic gases

Protección clase II (doble aislamiento eléctrico)
Class II protection (double electric isolation)

Protección contra la luz ultravioleta
UV Protection

Número de protecciones tipo Europeo
Number of MCB's, European type

Número de tomas interblocantes verticales
Number of vertical interlocked swicthed sockets

Número de tomas interblocantes horizontales
Number of horizontal interlocked swicthed sockets

Número de tomas de cuadro
Number of panel sockets

Test hilo incandescente a 650°
Glow wire test at 650°

Test hilo incandescente a 850°
Glow wire test at 850°

Test hilo incandescente a 850°
Glow wire test at 850°

Declaración de conformidad Europea
European Declaration of Conformity

Certificación ENEC
ENEC certification

Enrollacables recogido
Rolled up cable reels

Enrollacables extendido
Unrolled cable reels

Sistema Schuko
Schuko system

Sistema Schuko
Schuko system

Sistema Schuko Francés
French Schuko system

Sistema Schuko cuadro
Schuko panel socket

Packaging mínimo
Minimum cartoon box

Packaging master
Master box

CLAVIJAS, BASES, ADAPTADORES, ENROLLACABLES E INTERRUPTORES DE CORTE IP44 / IP67

PLUGS, SOCKETS, ADAPTADORS, CABLEREELS AND SAFETY SWITCHES IP44 / IP67

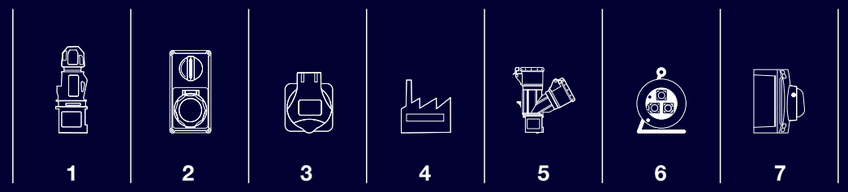

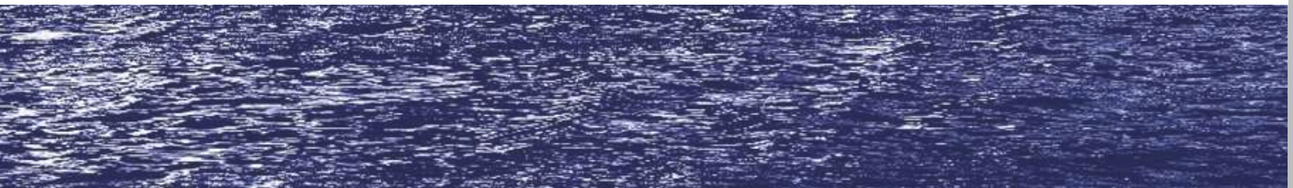

1 TOMAS Y CLAVIJAS INDUSTRIALES IP44 / IP67; 16A - 125A

INDUSTRIAL PLUGS AND SOCKETS IP44 / IP67; 16A - 125A

SpeedPRO

Ergonomía, Robustez, Seguridad, Rapidez de conexionado, Precisión.
La gama de clavijas y tomas industriales SpeedPRO es el resultado de la suma de todas estas propiedades.
Diseñadas y fabricadas de acuerdo con las más exigentes normativas de calidad, garantizan el mejor funcionamiento en condiciones extremas de temperatura, impacto y estanqueidad.

Ergonomics, Robustness, Safety, Quick connection, Accuracy.
The range of industrial plugs and sockets SpeedPRO is the result of the addition of all these properties.
Designed and manufactured according to the most demanding quality standards, they guarantee the best performance in extreme conditions of temperature, impact and watertightness.

“La seguridad en las instalaciones es mi prioridad”

“Safety on the installations is my priority”

AHORRA TIEMPO
- **Optimo espacio para el cableado**
- **Contacto terminales abiertos**
- **Fácil, rápido y seguro sistema apertura/cierre**

TIME SAVING
- Optimum space for cabling
- Open contact terminals
- Easy, quick and safe opening/closing

Proyecto subestación eléctrica. Qatar QEWC
Electrical substation
Qatar project QEWC

Proyecto refinería Barrancabermeja. Colombia
Refinery Barrancabermeja
Colombia project

Proyecto astilleros de Cádiz
Cádiz Shipyard project

ERGONOMÍA ÓPTIMA
OPTIMUM ERGONOMICS

Mejor sujección y apertura de tapas en las tomas gracias a la ergonomía del diseño.

Better adhesion and opening of the socket covers, thanks to the design ergonomics.

PRECISIÓN
PRECISION

El sistema de seguridad con muelle de acero inoxidable garantiza la rapidez en las constantes aperturas y cierres.

The stainless steel spring safety system guarantees rapid opening and closing on a constant basis.

PRENSADO TIPO “TUERCA”
“NUT”-BASED PRESSING

El sistema exclusivo de Famatel de prensado de cable tipo “tuerca”, con antivibración, facilita el mantenimiento y la durabilidad del cable.

Famatel’s exclusive “nut”-based anti-vibration pressing system, enables the maintenance and durability of the cable.

RESISTENCIA, SEGURIDAD, ROBUSTEZ
RESISTENCE, SAFETY AND ROBUSTNESS

Diseño funcional que garantiza los máximos índices de seguridad en todos los entornos y las mejores prestaciones gracias a su ergonomía.

A functional design that guarantees the highest levels of safety in all environments and top-level performance, thanks to its ergonomics.

CONEXIÓN POR TORNILLOS SpeedPRO Line
SCREW CONNECTION SpeedPRO LINE

En la gama SpeedPRO, todos los tornillos de conexión están orientados en la misma dirección evitando así tener que girar la pieza durante el proceso de cableado.

In the range SpeedPRO, all screws of the clamps are oriented in the same direction so that it is not necessary to turn the plugs or sockets during the cabling process.

CONEXIÓN RÁPIDA SIN TORNILLOS TOPSpeedPRO Line
SCREWLESS QUICK CONNECTION TOPSpeedPRO LINE

Las tomas industriales “TOP-Speed Pro” reúnen todas las propiedades de las anteriores pero sumando una mayor rapidez en el conexionado gracias a su conexión sin tornillo, para aquellos usuarios más exigentes con su tiempo. Hasta un 50% más rápido respecto al cableado con tornillo.

The “TOP-Speed Pro” industrial plugs and sockets combine all the properties of the previous ones but adding a faster connection thanks to its connection without screw, for those users more demanding with their time. Up to 50% faster than screw wiring.

FÁCIL INSTALACIÓN
EASY ASSEMBLY

Gracias a un colgador integrado en el cuerpo, el diseño permite fijar las tomas y bases en posiciones óptimas.

The design allows sockets and bases to be fitted in optimal locations, thanks to the built-in hanger in its body.

VERSATILIDAD
VERSATILITY

El diseño de las tomas y bases se adecuan a todo tipo de aplicaciones y de usos en ambientes extremos (humedad, polvo, aceite...).
Disponible en todas las posiciones horarias.

The design of the sockets and bases are suitable for all types of applications and uses in the most extreme environments (moisture, dust, oil, etc.).
Available in positions to suit all timetables.

1.1 CONEXIÓN POR TORNILLOS SpeedPro
SCREW CONNECTION SpeedPro

1
Insertar cable en toma.

Insert the cable into the socket.

2
Conectar SpeedPRO.
Conectar y apretar los tornillos de los terminales.
Todos los tornillos de conexión estan orientados en la misma dirección evitando así tener que girar la pieza durante el proceso de cableado.
Todos los tornillos se suministran desatornillados para agilizar el cableado.

Connect SpeedPRO.
Connect and tighten the terminal screws.
All the connection screws must be facing in the same direction, ensuring that the part does not have to be rotated during cabling.
All the screws are placed ready to be tightened in order to speed up cabling.

3
Ubicar y girar la guía hasta oir el click.

Locate and turn the guide until you hear click.

4
Apretar prensacable para evitar que el esfuerzo de tracción y torsión se transmita al final del conductor.

Tighten the cable gland to prevent the tensile and torsional stresses from being transmitted at the end of the conductor.

CLAVIJAS AÉREAS

MOBILE PLUGS

Pg. 23

BASES AÉREAS

MOBILE SOCKETS

CLAVIJAS DE PARED ACODADAS 90º

WALL MOUNTED PLUGS 90º

Pg. 25

BASES FIJAS DE PARED ACOCADAS 90º

WALL MOUNTED SOCKET 90º

Pg. 33

CLAVIJAS DE CUADRO SALIDA RECTA

STRAIGHT PANEL PLUGS

Pg. 27

BASES CUADRO SALIDA RECTA

STRAIGHT PANEL SOCKETS

Pg. 35

BASES CUADRO INCLINADAS

ANGLED PANEL SOCKETS

Pg. 37

CLAVIJAS DE PARED

WALL MOUNTED PLUGS

Pg. 29

BASES DE PARED

WALL MOUNTING SOCKETS

Pg. 39

CAJAS VACÍAS

EMPTY BOXES

Pg. 43

3P = 2P + T
4P = 3P + T
5P = 3P + T + N

SpeedPRO IP44
clavija aérea / mobile plug

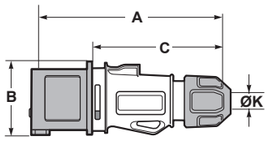

	16A			32A		
Poles	3	4	5	3	4	5
A	150	150	150	172	172	172
B	56	60	73	73	73	79
C	110	110	110	125	125	125
Ø K	6-15	6-15	8-16	11,5-21	11,5-21	11,5-21
Connection type	Conexión por tornillo / Screw terminals					
Wire flexible (mm²)	1 - 2,5			2,5 - 6		
Weight (g)	123	139	157	220	239	262

- Terminales con tornillo
- Material: PA6/ABS
- Contactos: Latón

IP44 a prueba de salpicaduras

- With screw terminals
- Housing material: PA6/ABS
- Contacts: Brass

IP44 Splashproof

Amp	Poles	Pack unit	110V 50/60Hz	230V 50/60Hz	400V 50/60Hz	500V 50/60Hz
			Poles: 3P 4P 5P Hour P: 4h 4h 4h	Poles: 3P 4P 5P Hour P: 6h 9h 9h	Poles: 3P 4P 5P Hour P: 9h 6h 6h	Poles: 3P 4P 5P Hour P: 7h 7h 7h
16	3	10	13100	13200	13304	13404
	4	10	13101	13201	13300	13400
	5	8	13104	13202	13301	13401
32	3	5	13102	13203	13305	13405
	4	5	13103	13204	13302	13402
	5	4	13105	13206	13303	13403

Ref. / Item **13200**

SpeedPRO IP67
clavija aérea / mobile plug

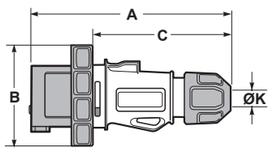

	16A			32A		
Poles	3	4	5	3	4	5
A	150	150	150	172	172	172
B	70	70	70	73	73	73
C	110	110	110	125	125	125
Ø K	6-15	6-15	8-16	11,5-21	11,5-21	11,5-21
Connection type	Conexión por tornillo / Screw terminals					
Wire flexible (mm²)	1 - 2,5			2,5 - 6		
Weight (g)	142	158	173	232	250	273

- Terminales con tornillo
- Material: PA6/ABS
- Contactos: Latón

IP67 Hermético

- With screw terminals
- Housing material: PA6/ABS
- Contacts: Brass

IP67 Watertight

16	3	10	14100	14200	14309	14408
	4	8	14101	14201	14300	14400
	5	6	14112	14202	14301	14401
32	3	4	14102	14203	14310	14409
	4	4	14103	14204	14302	14402
	5	3	14113	14210	14303	14403

Ref. / Item **14303**

SpeedPRO IP67
clavija aérea / mobile plug

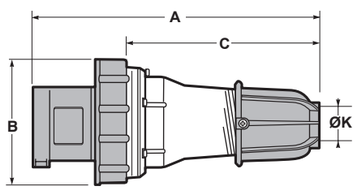

	63A		
Poles	3	4	5
A	260	260	260
B	114	75	75
C	175	175	175
Ø K	14,5 - 34	14,5 - 34	14,5 - 34
Connection type	Conexión por tornillo / Screw terminals		
Wire flexible (mm²)	6 - 16		
Weight (g)	585	600	620

- Terminales con tornillo allen
- Material: PA6/ABS
- Contactos: Latón con contacto piloto

IP67 Hermético

- With screw terminals allen
- Housing material: PA6/ABS
- Contacts: Brass with pilot contact

IP67 Watertight

63	3	10	14108	14205	14311	14410
	4	10	14109	14206	14304	14404
	5	10	14114	14209	14305	14405

Ref. / Item **14304**

SpeedPRO IP67
clavija aérea / mobile plug

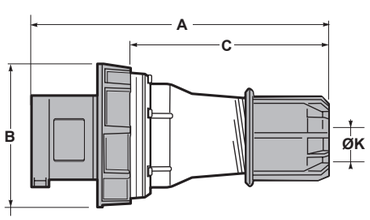

	125A		
Poles	3	4	5
A	270	270	270
B	131	131	131
C	190	190	190
Ø K	22,5 - 50	22,5 - 50	22,5 - 50
Connection type	Conexión por tornillo / Screw terminals		
Wire flexible (mm²)	16 - 50		
Weight (g)	960	1065	1169

- Terminales con tornillo allen
- Material: PA6
- Contactos: Contacto niquelado con contacto piloto

IP67 Hermético

- With screw terminals allen
- Housing material: PA6
- Contacts: Nickel-plated with pilot contact

IP67 Watertight

125	3	2	14110	14212	14312	14411
	4	2	14111	14208	14306	14406
	5	2	14115	14211	14307	14407

Ref. / Item **14306**

Dimensiones en mm / Dimensions in mm

CLAVIJAS DE PARED ACODADAS 90° / WALL MOUNTED PLUGS 90°

3P = 2P + T
4P = 3P + T
5P = 3P + T + N

SpeedPRO IP44
clavija de pared acodada 90° / wall mounted plug 90°

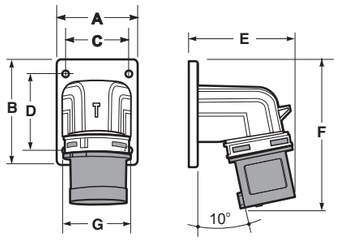

	16A			32A		
Poles	3	4	5	3	4	5
A	66	66	66	90	90	90
B	86	86	86	100	100	100
C	52	52	52	77	77	77
D	61	61	61	85	85	85
E	95	95	95	96	96	96
F	120	120	120	160	160	160
G	56	60	73	73	73	79
Connection type	Conexión por tornillo / Screw terminals					
Wire flexible (mm²)	1 - 2,5			2,5 - 6		
Weight (g)	127	147	167	230	250	273

- Terminales con tornillo
- Material: PA6/ABS
- Contactos: Latón

IP44 a prueba de salpicaduras

- With screw terminals
- Housing material: PA6/ABS
- Contacts: Brass

IP44 Splashproof

Amp	Poles	Pack unit	110V 50/60Hz	230V 50/60Hz	400V 50/60Hz	500V 50/60Hz
			Poles: 3P 4P 5P Hour P: 4h 4h 4h	Poles: 3P 4P 5P Hour P: 6h 9h 9h	Poles: 3P 4P 5P Hour P: 9h 6h 6h	Poles: 3P 4P 5P Hour P: 7h 7h 7h
16	3	4	13150	13250	13354	13454
	4	4	13151	13251	13350	13450
	5	4	13154	13252	13351	13451
32	3	2	13152	13253	13355	13455
	4	2	13153	13254	13352	13452
	5	2	13155	13255	13353	13453

Ref. / Item **13250**

SpeedPRO IP67
clavija de pared acodada 90° / wall mounted plug 90°

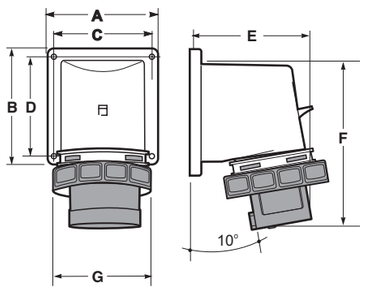

	16A			32A		
Poles	3	4	5	3	4	5
A	66	66	66	90	90	90
B	86	86	86	100	100	100
C	52	52	52	77	77	77
D	61	61	61	85	85	85
E	95	95	95	96	96	96
F	120	120	120	160	160	160
G	70	77	93	93	93	99
Connection type	Conexión por tornillo / Screw terminals					
Wire flexible (mm²)	1 - 2,5			2,5 - 6		
Weight (g)	167	187	207	265	285	307

- Terminales con tornillo
- Material: PA6/ABS
- Contactos: Latón

IP67 Hermético

- With screw terminals
- Housing material: PA6/ABS
- Contacts: Brass

IP44 Watertight

16	3	4	14150	14250	14363	14456
	4	4	14151	14251	14350	14450
	5	4	14159	14252	14351	14451
32	3	2	14152	14253	14364	14457
	4	2	14153	14254	14352	14452
	5	2	14160	14259	14353	14453

Ref. / Item **14353**

Dimensiones en mm / Dimensions in mm

CLAVIJAS DE CUADRO SALIDA RECTA / STRAIGHT PANEL PLUGS

3P = 2P + T
4P = 3P + T
5P = 3P + T + N

Amp	Poles	Pack unit	110V 50/60Hz	230V 50/60Hz	400V 50/60Hz	500V 50/60Hz
			Poles: 3P 4P 5P Hour P: 4h 4h 4h	Poles: 3P 4P 5P Hour P: 6h 9h 9h	Poles: 3P 4P 5P Hour P: 9h 6h 6h	Poles: 3P 4P 5P Hour P: 7h 7h 7h
16	3	10	13531	13631	13374	13837
	4	10	13532	13632	13370	13831
	5	8	13537	13636	13371	13832
32	3	5	13533	13633	13375	13838
	4	5	13534	13366	13372	13833
	5	5	13538	13637	13373	13834

SpeedPRO IP44 75x75 16A / 75x85 32A
clavija de cuadro / straight panel plug

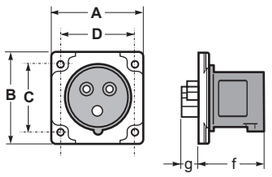

	16A			32A		
Poles	3	4	5	3	4	5
A	75	75	75	75	75	75
B	75	75	75	85	85	85
C	60	60	60	60	60	60
D	60	60	60	60	60	60
f	48	48	48	57	57	57
g	15	15	15	18	18	18
Connection type	Conexión por tornillo / Screw terminals					
Wire flexible (mm²)	1 - 2,5			2,5 - 6		
Weight (g)	89	109	124	131	151	174

- Terminales con tornillo
- Material: PA6/ABS
- Contactos: Latón

IP44 a prueba de salpicaduras

- With screw terminals
- Housing material: PA6/ABS
- Contacts: Brass

IP44 Splashproof

Ref. / Item **13631**

SpeedPRO IP44 55x55
clavija de cuadro / straight panel plug

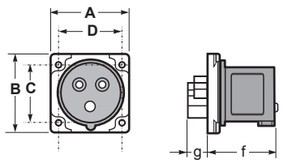

	16A	
Poles	3	4
A	55	55
B	55	55
C	44	44
D	44	44
f	48	48
g	15	15
Connection type	Conexión por tornillo / Screw terminals	
Wire flexible (mm²)	1 - 2,5	
Weight (g)	89	109

- Terminales con tornillo
- Material: PA6/ABS
- Contactos: Latón

IP44 a prueba de salpicaduras

- With screw terminals
- Housing material: PA6/ABS
- Contacts: Brass

IP44 Splashproof

16	3	10	13535	13634	13733	13839
	4	10	13536	13635	13731	13835

Ref. / Item **13634**

Dimensiones en mm / Dimensions in mm

CLAVIJAS DE PARED / WALL MOUNTED PLUGS

3P = 2P + T
4P = 3P + T
5P = 3P + T + N

SpeedPRO IP44
clavija de pared / wall mounted plug

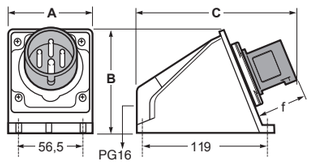

	16A			32A		
Poles	3	4	5	3	4	5
A	81	81	61	81	81	81
B	97	97	97	97	97	97
C	151	151	151	151	151	151
f	48	48	48	57	57	57
Connection type	Conexión por tornillo / Screw terminals					
Wire flexible (mm²)	1 - 2,5			2,5 - 6		
Weight (g)	226	244	260	271	290	314

- Terminales con tornillo
- Material: PA6/ABS
- Contactos: Latón
- Entrada trasera

IP44 a prueba de salpicaduras

- With screw terminals
- Housing material: PA6/ABS
- Contacts: Brass
- Rear entry

IP44 Splashproof

Amp	Poles	Pack unit	110V 50/60Hz	230V 50/60Hz	400V 50/60Hz	500V 50/60Hz
			Poles: 3P 4P 5P Hour P: 4h 4h 4h	Poles: 3P 4P 5P Hour P: 6h 9h 9h	Poles: 3P 4P 5P Hour P: 9h 6h 6h	Poles: 3P 4P 5P Hour P: 7h 7h 7h
16	3	3	13501	13661	13765	13865
	4	3	13502	13662	13761	13861
	5	3	13505	13665	13762	13862
32	3	2	13503	13663	13766	13866
	4	2	13504	13664	13763	13863
	5	2	13506	13666	13764	13864

Ref. / Item **13764**

SpeedPRO IP67
clavija de pared / wall mounted plug

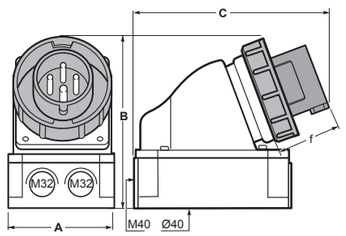

	63A		
Poles	3	4	5
A	118	118	118
B	190	190	190
C	220	220	220
f	82	82	82
Connection type	Conexión por tornillo / Screw terminals		
Wire flexible (mm²)	6 - 16		
Weight (g)	840	850	860

- Terminales con tornillo allen
- Material: PA6/ABS
- Contactos:
  Latón con contacto piloto
- Entradas superiores, inferiores y traseras.
- El conjunto de la toma puede montarse simétricamente a 180° sobre su base

IP67 Hermético

- With screw terminals allen
- Housing material: PA6/ABS
- Contacts: Brass with pilot contact
- Top, 2 x Bottom and rear entry
- Housing can be rotated by 180°

IP67 Watertight

63	3	5	14505	14665	14358	14869
	4	5	14506	14666	14354	14864
	5	5	14510	14669	14355	14866

Ref. / Item **14355**

SpeedPRO IP67
clavija de pared / wall mounted plug

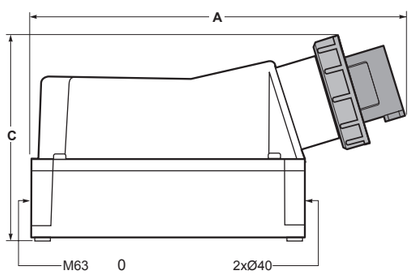

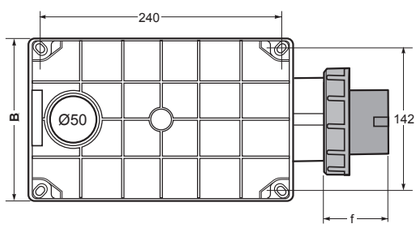

	125A		
Poles	3	4	5
A	387	75	75
B	162	85	85
C	220	60	60
D	60	60	60
f	60	60	80
Connection type	Conexión por tornillo / Screw terminals		
Wire flexible (mm²)	16 - 50		
Weight (g)	1620	1725	1834

- Terminales con tornillos allen
- Material: PA6/ABS
- Contactos: Niquelados con contacto piloto
- Entradas superiores, inferiores y traseras
- El conjunto de la toma puede montarse simétricamente a 180° sobre su base

IP67 Hermético

- With Screw terminals allen
- Housing material: PA6/ABS
- Contacts: Nickel-plated contacts with pilot contact
- Top, Bottom and rear entry
- Housing can be rotated by 180°

IP67 Watertight

125	3	1	14154	14256	14382	14870
	4	1	14508	14667	14380	14867
	5	1	14509	14668	14381	14868

Ref. / Item **14381**

Dimensiones en mm / Dimensions in mm

3P = 2P + T
4P = 3P + T
5P = 3P + T + N

Amp	Poles	Pack unit	110V 50/60Hz	230V 50/60Hz	400V 50/60Hz	500V 50/60Hz
			Poles: 3P 4P 5P Hour P: 4h 4h 4h	Poles: 3P 4P 5P Hour P: 6h 9h 9h	Poles: 3P 4P 5P Hour P: 9h 6h 6h	Poles: 3P 4P 5P Hour P: 7h 7h 7h
16	3	10	23100	23200	23304	23404
	4	10	23101	23201	23300	23400
	5	5	23104	23202	23301	23401
32	3	4	23102	23203	23305	23405
	4	4	23103	23204	23302	23402
	5	3	23105	23205	23303	23403

SpeedPRO IP44
base aérea / mobile socket

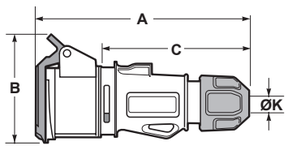

	16A			32A		
Poles	3	4	5	3	4	5
A	157	157	150	178	178	178
B	85	91	97	105	105	102
C	110	110	110	125	125	125
Ø K	6-15	6-15	8-16	11,5-21	11,5-21	11,5-21
Connection type	Conexión por tornillo / Screw terminals					
Wire flexible (mm²)	1 - 2,5			2,5 - 6		
Weight (g)	215	230	252	275	285	318

- Terminales con tornillo
- Material: PA6/ABS
- Contactos: Niquelados

IP44 a prueba de salpicaduras

- With screw terminals
- Housing material: PA6/ABS
- Contacts: Nickel-plated contacts

IP44 Splashproof

Ref. / Item **23200**

SpeedPRO IP67
base aérea / mobile socket

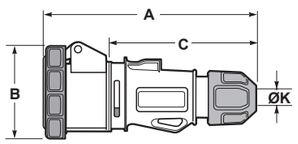

	16A			32A		
Poles	3	4	5	3	4	5
A	165	157	157	170	170	170
B	80	91	60	76	76	118
C	110	110	110	125	125	125
Ø K	6-15	6-15	6-15	11,5-21	11,5-21	11,5-21
Connection type	Conexión por tornillo / Screw terminals					
Wire flexible (mm²)	1 - 2,5			2,5 - 6		
Weight (g)	185	205	215	305	315	325

- Terminales con tornillo
- Material PA6/ABS
- Contactos: Niquelados

IP67 Hermético

- With screw terminals
- Housing material: PA6/ABS
- Contacts: Nickel-plated contacts

IP67 Watertight

16	3	10	24100	24200	24310	24410
	4	6	24101	24201	24300	24400
	5	4	24107	24202	24301	24401
32	3	3	24102	24203	24311	24411
	4	3	24103	24204	24302	24402
	5	3	24112	24210	24303	24403

Ref. / Item **24303**

SpeedPRO IP67
base aérea / mobile socket

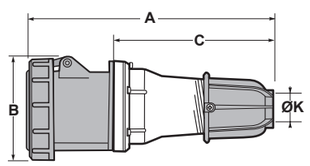

	63A		
Poles	3	4	5
A	260	260	260
B	110	110	110
C	175	175	175
Ø K	14,5 - 34	14,5 - 34	14,5 - 34
Connection type	Conexión por tornillo / Screw terminals		
Wire flexible (mm²)	6 - 16		
Weight (g)	705	725	750

- Terminales con tornillo allen
- Material: PA6/ABS
- Contactos: Latón
- Para pedir con contacto piloto añadir una *P, ej. 24304P

IP67 Hermético

- With screw terminals allen
- Housing material: PA6/ABS
- Contacts: Brass
- To order with Pilot contact add please a *P, eg. 24304P

IP67 Watertight

63	3	10	24104	24205	24312	24412
	4	10	24109	24206	24304	24404
	5	10	24113	24209	24305	24405

Ref. / Item **24305**

SpeedPRO IP67
base aérea / mobile socket

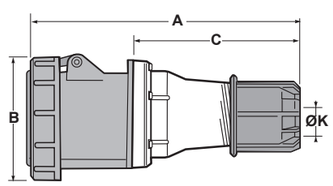

	125A		
Poles	3	4	5
A	270	270	270
B	130	130	130
C	175	175	175
Ø K	22,5 - 50	22,5 - 50	22,5 - 50
Connection type	Conexión por tornillo / Screw terminals		
Wire flexible (mm²)	16 - 50		
Weight (g)	1029	1072	1145

- Terminales con tornillo allen
- Material: PA6
- Contactos: Latón
- Para pedir con contacto piloto añadir una *P, ej. 24306P

IP67 Hermético

- With screw terminals allen
- Housing material: PA6
- Contacts: Brass
- To order with Pilot contact add please a *P, eg. 24306P

IP67 Watertight

125	3	2	24106	24212	24313	24413
	4	2	24111	24208	24306	24406
	5	2	24114	24211	24307	24407

Ref. / Item **24306**

Dimensiones en mm / Dimensions in mm

BASES FIJAS PARED ACODADAS 90° / WALL MOUNTED SOCKET 90°

3P = 2P + T
4P = 3P + T
5P = 3P + T + N

Amp	Poles	Pack unit	110V 50/60Hz	230V 50/60Hz	400V 50/60Hz	500V 50/60Hz
			Poles: 3P 4P 5P Hour P: 4h 4h 4h	Poles: 3P 4P 5P Hour P: 6h 9h 9h	Poles: 3P 4P 5P Hour P: 9h 6h 6h	Poles: 3P 4P 5P Hour P: 7h 7h 7h
16	3	4	23150	23250	23354	23454
	4	4	23151	23251	23350	23450
	5	2	23154	23252	23351	23451
32	3	2	23152	23253	23355	23455
	4	2	23153	23254	23352	23452
	5	2	23155	23255	23353	23453

SpeedPRO IP44
base de pared acodada 90° / wall mounted socket 90°

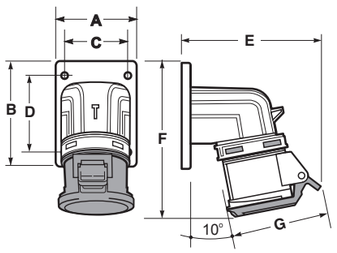

	16A			32A		
Poles	3	4	5	3	4	5
A	66	66	66	90	90	90
B	86	86	100	100	100	100
C	52	52	77	77	77	77
D	61	61	85	85	85	85
E	95	120	96	140	96	143
F	126	126	136	160	160	160
G	86	94	102	108	108	113
Connection type	Conexión por tornillo / Screw terminals					
Wire flexible (mm²)	1 - 2,5			2,5 - 6		
Weight (g)	172	182	241	290	296	332

- Terminales con tornillo
- Material: PA6/ABS
- Contactos: Niquelados

IP44 a prueba de salpicaduras

- With screw terminals
- Housing material: PA6/ABS
- Contacts: Nickel-plated contacts

IP44 Splashproof

Ref. / Item **23250**

SpeedPRO IP67
base de pared acodada 90° / wall mounted socket 90°

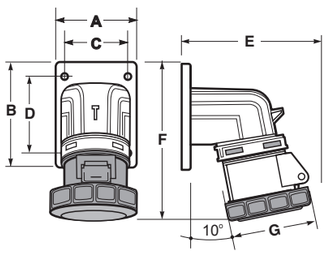

	16A			32A		
Poles	3	4	5	3	4	5
A	66	66	90	90	90	90
B	86	86	100	100	100	100
C	52	52	77	77	77	77
D	61	61	85	85	85	85
E	95	120	96	140	96	143
F	126	126	136	160	160	160
G	70	78	85	92	92	99,5
Connection type	Conexión por tornillo / Screw terminals					
Wire flexible (mm²)	1 - 2,5			2,5 - 6		
Weight (g)	135	215	241	290	296	332

- Terminales con tornillo
- Material: PA6/ABS
- Contactos: Niquelados

IP67 Hermético

- With screw terminals
- Housing material: PA6/ABS
- Contacts: Nickel-plated contacts

IP67 Watertight

16	3	4	24150	24250	24354	24454
	4	4	24151	24251	24350	24450
	5	2	24154	24252	24351	24451
32	3	2	24152	24253	24355	24455
	4	2	24153	24254	24352	24452
	5	2	24155	24255	24353	24453

Ref. / Item **24353**

Dimensiones en mm / Dimensions in mm

BASES CUADRO SALIDA RECTA / STRAIGHT PANEL SOCKETS

3P = 2P + T
4P = 3P + T
5P = 3P + T + N

Amp	Poles	Pack unit	110V 50/60Hz	230V 50/60Hz	400V 50/60Hz	500V 50/60Hz
			Poles: 3P 4P 5P Hour P: 4h 4h 4h	Poles: 3P 4P 5P Hour P: 6h 9h 9h	Poles: 3P 4P 5P Hour P: 9h 6h 6h	Poles: 3P 4P 5P Hour P: 7h 7h 7h
16	3	10	23170	23270	23374	23474
	4	10	23171	23271	23370	23470
	5	8	23174	23272	23371	23471
32	3	5	23172	23273	23375	23475
	4	5	23173	23274	23372	23472
	5	5	23175	23275	23373	23473

SpeedPRO IP44
base de cuadro / straight panel socket

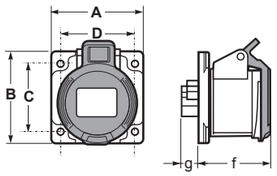

	16A			32A		
Poles	3	4	5	3	4	5
A	75	75	75	75	75	75
B	75	75	85	85	85	85
C	60	60	60	60	60	60
D	60	60	60	60	60	60
f	55	48	58	67	67	67
g	15	15	15	20	20	20
Connection type	Conexión por tornillo / Screw terminals					
Wire flexible (mm²)	1 - 2,5			2,5 - 6		
Weight (g)	138	152	175	203	210	245

- Terminales con tornillo
- Material: PA6/ABS
- Contactos: Niquelados

IP44 a prueba de salpicaduras

- With screw terminals
- Housing material: PA6/ABS
- Contacts: Nickel-plated contacts

IP44 Splashproof

Ref. / Item 23270

SpeedPRO IP67
base de cuadro / straight panel socket

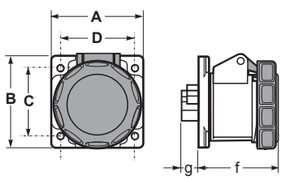

	16A			32A		
Poles	3	4	5	3	4	5
A	75	75	75	75	75	75
B	75	75	85	85	85	85
C	60	60	60	60	60	60
D	60	60	60	60	60	60
f	62	62	65	72	72	72
g	15	15	15	20	20	20
Connection type	Conexión por tornillo / Screw terminals					
Wire flexible (mm²)	1 - 2,5			2,5 - 6		
Weight (g)	156	170	192	227	234	270

- Terminales con tornillo
- Material: PA6/ABS
- Contactos: Niquelados

IP67 Hermético

- With screw terminals
- Housing material: PA6/ABS
- Contacts: Nickel-plated contacts

IP67 Watertight

16	3	8	24170	24270	24378	24474
	4	8	24171	24271	24370	24470
	5	8	24175	24272	24371	24471
32	3	5	24172	24273	24379	24475
	4	5	24173	24275	24372	24472
	5	5	24176	24279	24373	24473

Ref. / Item 24373

SpeedPRO IP67
base de cuadro / straight panel socket

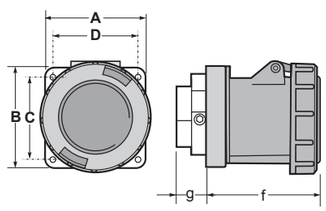

	63A		
Poles	3	4	5
A	100	100	100
B	100	100	100
C	80	80	80
D	80	80	80
f	100	100	100
g	28	28	28
Connection type	Conexión por tornillo / Screw terminals		
Wire flexible (mm²)	6 - 16		
Weight (g)	615	628	635

- Terminales con tornillo allen
- Material: PA6/ABS
- Contactos: Latón
- Para pedir con contacto piloto añadir una *P, ej. 24374P
- Posibiidad de montar en armarios Aqua Combi haciendo uso de la placa adaptadora ref. 3909

IP67 Hermético

- With screw terminals allen
- Housing material: PA6/ABS
- Contacts: Brass
- To order with Pilot contact add please a *P, eg. 24374P
- Possibility to mount in Aqua combi enclosures using the adaptor plate ref. 3909

IP67 Watertight

63	3	10	24180	24280	24380	24480
	4	10	24181	24281	24375	24481
	5	10	24182	24282	24374	24482

Ref. / Item 24374

SpeedPRO IP67
base de cuadro / straight panel socket

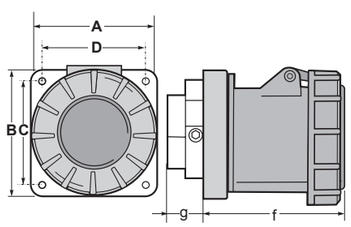

	125A		
Poles	3	4	5
A	120	120	120
B	120	120	120
C	100	100	100
D	100	100	100
F	101	101	101
G	48	48	48
Connection type	Conexión por tornillo / Screw terminals		
Wire flexible (mm²)	16 - 50		
Weight (g)	752	890	986

- Terminales con tornillo allen
- Material: PA6
- Contactos: Latón
- Para pedir con contacto piloto añadir una *P, ej. 24376P

IP67 Hermético

- With screw terminals allen
- Housing material: PA6
- Contacts: Brass
To order with Pilot contact add please a *P, eg. 24376P

IP67 Watertight

125	3	2	24174	24274	24381	24483
	4	2	24184	24284	24376	24484
	5	2	24185	24285	24377	24485

Ref. / Item 24377

Dimensiones en mm / Dimensions in mm

BASES DE CUADRO INCLINADAS / ANGLED PANEL SOCKETS

3P = 2P + T
4P = 3P + T
5P = 3P + T + N

SpeedPRO IP44 75x85 16A / 80x95 32A

base de cuadro inclinada 10° / angled panel socket 10°

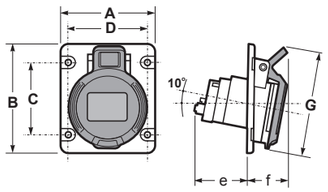

	16A			32A		
Poles	3	4	5	3	4	5
A	75	75	75	80	80	80
B	85	85	85	95	95	95
C	60	60	60	70	70	70
D	60	60	60	60	60	60
e	45	45	45	60	60	60
f	26	34	37	40	40	40
G	86	94	102	108	108	108
Connection type	Conexión por tornillo / Screw terminals					
Wire flexible (mm²)	1 - 2,5			2,5 - 6		
Weight (g)	122	132	157	185	195	215

- Terminales con tornillo
- Material: PA6/ABS
- Contactos: Niquelados

IP44 a prueba de salpicaduras

- With screw terminals
- Housing material: PA6/ABS
- Contacts: Nickel-plated contacts

IP44 Splashproof

Amp	Poles	Pack unit	110V 50/60Hz	230V 50/60Hz	400V 50/60Hz	500V 50/60Hz
			Poles: 3P 4P 5P Hour P: 4h 4h 4h	Poles: 3P 4P 5P Hour P: 6h 9h 9h	Poles: 3P 4P 5P Hour P: 9h 6h 6h	Poles: 3P 4P 5P Hour P: 7h 7h 7h
16	3	10	23130	23230	23334	23434
	4	10	23131	23231	23330	23430
	5	8	23134	23232	23331	23431
32	3	5	23132	23233	23335	23435
	4	5	23133	23234	23332	23432
	5	5	23135	23235	23333	23433

Ref. / Item **23230**

SpeedPRO IP67 75x85 16A / 80x95 32A

base de cuadro inclinada 10° / angled panel socket 10°

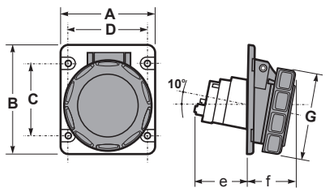

	16A			32A		
Poles	3	4	5	3	4	5
A	75	75	75	80	80	80
B	85	85	85	95	95	95
C	60	60	60	70	70	70
D	60	60	60	60	60	60
e	45	45	45	60	60	60
f	26	34	37	40	40	40
G	70	78	85	92	92	99,5
Connection type	Conexión por tornillo / Screw terminals					
Wire flexible (mm²)	1 - 2,5			2,5 - 6		
Weight (g)	135	145	165	200	215	245

- Terminales con tornillo
- Material: PA6/ABS
- Contactos: Niquelados

IP67 Hermético

- With screw terminals
- Housing material: PA6/ABS
- Contacts: Nickel-plated contacts

IP67 Watertight

16	3	10	24130	24230	24340	24434
	4	8	24131	24231	24330	24430
	5	8	23134	24232	24331	24431
32	3	5	24132	24233	24341	24441
	4	5	24133	24234	24332	24432
	5	5	24135	24240	24333	24433

Ref. / Item **24331**

SpeedPRO IP67

base de cuadro inclinada 10° / angled panel socket 10°

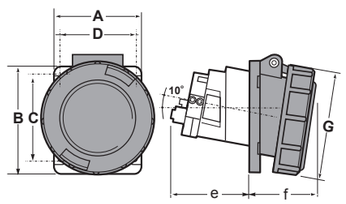

	63A		
Poles	3	4	5
A	85	85	85
B	100	100	100
C	72	72	72
D	72	72	72
e	83	83	83
f	58	58	58
G	110	110	110
Connection type	Conexión por tornillo / Screw terminals		
Wire flexible (mm²)	6 - 16		
Weight (g)	495	725	552

- Terminales con tornillo allen
- Material: PA6/ABS
- Contactos: Latón
- Para pedir con contacto piloto añadir una *P, ej. 24334P

IP67 Hermético

- With screw terminals allen
- Housing material: PA6/ABS
- Contacts: Brass
- To order with Pilot contact add please a *P, eg. 24334P

IP67 Watertight

63	3	10	24137	24235	24336	24442
	4	10	24138	24236	24334	24437
	5	10	24141	24238	24335	24438

Ref. / Item **24335**

SpeedPRO IP67

base de cuadro inclinada 15° / angled panel socket 15°

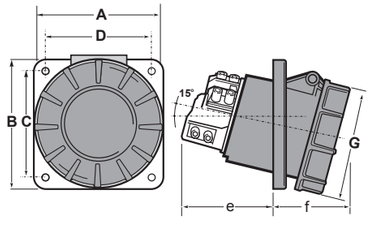

	125A		
Poles	3	4	5
A	120	120	120
B	130	130	130
C	100	100	100
D	108	108	108
e	92	92	92
f	77	77	77
G	123	123	123
Connection type			
Wire flexible (mm²)	16 - 50		
Weight (g)	804	896	995

- Terminales con tornillo allen
- Material: PA6
- Contactos: Latón
- Para pedir con contacto piloto añadir una *P, ej. 24337P

IP67 Hermético

- With screw terminals allen
- Housing material: PA6
- Contacts: Brass
- To order with Pilot contact add please a *P, eg. 24337P

IP67 Watertight

125	3	2	24136	24237	24342	24443
	4	2	24140	24239	24337	24436
	5	2	24142	24277	24338	24440

Ref. / Item **24337**

BASES DE PARED IP44 / IP44 WALL MOUNTED SOCKETS

3P = 2P + T
4P = 3P + T
5P = 3P + T + N

SpeedPRO IP44
base de pared ECO / wall mounted socket ECO

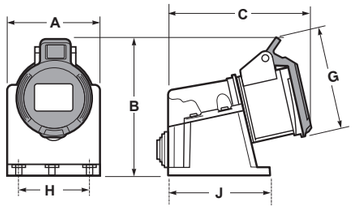

	16A			32A		
Poles	3	4	5	3	4	5
A	75	75	79	79	79	79
B	112	117	120	128	128	131
C	110	110	117	127	127	130
G	85	94	102	102	102	110
H	58	58	62	62	62	62
J	80	80	85	85	85	85
Connection type	Conexión por tornillo / Screw terminals					
Wire flexible (mm²)	1 - 2,5			2,5 - 6		
Weight (g)	220	228	250	271	290	314

- Terminales con tornillo
- Material: PA6/ABS
- Contactos: Niquelados
- Entrada trasera

IP44 a prueba de salpicaduras

- With screw terminals
- Housing material: PA6/ABS
- Contacts: Nickel-plated contacts
- Rear entry

IP44 Splashproof

Amp	Poles	Pack unit	110V 50/60Hz	230V 50/60Hz	400V 50/60Hz	500V 50/60Hz
			Poles: 3P 4P 5P Hour P: 4h 4h 4h	Poles: 3P 4P 5P Hour P: 6h 9h 9h	Poles: 3P 4P 5P Hour P: 9h 6h 6h	Poles: 3P 4P 5P Hour P: 7h 7h 7h
16	3	10	23196	23297	23398	23481
	4	10	23197	23298	23399	23482
	5	6	23198	23299	23395	23483
32	3	6	23199	23306	23407	23484
	4	6	23206	23307	23396	23485
	5	6	23207	23308	23397	23486

Ref. / Item **23397**

SpeedPRO IP44
base de pared / wall mounted socket

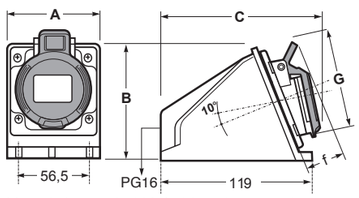

Montaje bases de 16A / 16A socket mounting

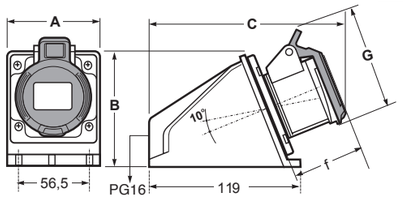

Montaje bases de 32A / 32A socket mounting

	16A			32A		
Poles	3	4	5	3	4	5
A	81	81	81	81	81	81
B	97	97	97	97	97	97
C	158	198	199	176	176	178
G	85	94	102	102	102	110
f	48	48	48	57	57	57
Connection type	Conexión por tornillo / Screw terminals					
Wire flexible (mm²)	1 - 2,5			2,5 - 6		
Weight (g)	285	297	315	322	330	362

- Terminales con tornillo
- Material: PA6/ABS
- Contactos: Niquelados
- Entrada trasera

IP44 a prueba de salpicaduras

- With screw terminals
- Housing material: PA6/ABS
- Contacts: Nickel-plated contacts
- Rear entry

IP44 Splashproof

16	3	3	23190	23290	23406	23494
	4	3	23191	23291	23390	23490
	5	3	23194	23295	23391	23491
32	3	2	23192	23292	23394	23495
	4	2	23193	23293	23392	23492
	5	2	23195	23296	23393	23493

Ref. / Item **23290**

Dimensiones en mm / Dimensions in mm

3P = 2P + T
4P = 3P + T
5P = 3P + T + N

SpeedPRO IP67
base de pared / wall mounted socket

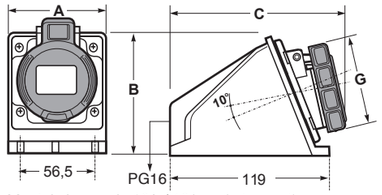

Montaje bases de 16A / 16A socket mounting

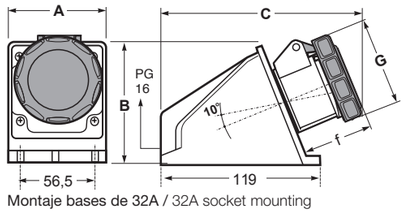

Montaje bases de 32A / 32A socket mounting

	16A			32A		
Poles	3	4	5	3	4	5
A	81	81	81	81	81	81
B	97	97	97	97	97	97
C	158	198	199	176	176	176
G	70	78	85	92	92	99,5
f	48	48	48	57	57	57
Connection type	Conexión por tornillo / Screw terminals					
Wire flexible (mm²)	1 - 2,5			2,5 - 6		
Weight (g)	290	302	320	327	335	367

- Terminales con tornillo
- Material: PA6/ABS
- Contactos: Niquelados
- Entrada trasera

IP67 Hermético

- With screw terminals
- Housing material: PA6/ABS
- Contacts: Nickel-plated contacts
- Rear entry

IP67 Watertight

Amp	Poles	Pack unit	110V 50/60Hz	230V 50/60Hz	400V 50/60Hz	500V 50/60Hz
			Poles: 3P 4P 5P Hour P: 4h 4h 4h	Poles: 3P 4P 5P Hour P: 6h 9h 9h	Poles: 3P 4P 5P Hour P: 9h 6h 6h	Poles: 3P 4P 5P Hour P: 7h 7h 7h
16	3	3	24190	24290	24399	24494
	4	3	24191	24291	24390	24490
	5	3	24198	24295	24391	24491
32	3	2	24192	24292	24408	24488
	4	2	24193	24293	24392	24492
	5	2	24199	24296	24393	24493

Ref. / Item **24391**

SpeedPRO IP67
base de pared / wall mounted socket

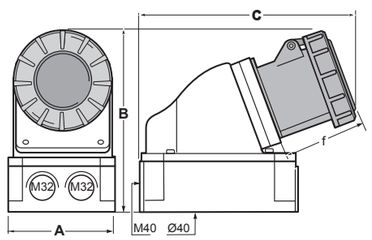

	63A		
Poles	3	4	5
A	118	118	118
B	190	190	190
C	220	220	220
f	82	82	82
Connection type	Conexión por tornillo / Screw terminals		
Wire flexible (mm²)	6 - 16		
Weight (g)	840	850	860

- Terminales con tornillo allen
- Material: PA6/ABS
- Contactos: Latón
- Entradas superiores, inferiores y traseras.
- Para pedir con contacto piloto añadir una *P, ej. 24194P
- El conjunto de la toma puede montarse simétricamente a 180° sobre su base

IP67 Hermético

- With screw terminals allen
- Housing material: PA6/ABS
- Contacts: Brass with pilot contact
- Top, 2 x Bottom and rear entry
- To order with Pilot contact add please a *P, eg. 24194P
- Housing can be rotated by 180°

IP67 Watertight

63	3	3	24194	24259	24409	24486
	4	3	24195	24256	24394	24496
	5	3	24512	24257	24395	24497

Ref. / Item **24395**

SpeedPRO IP67
base de pared / wall mounted socket

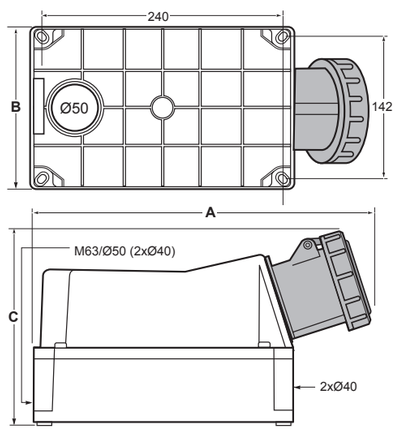

Dimensiones en mm / Dimensions in mm

	125A		
Poles	3	4	5
A	322	322	322
B	162	162	162
C	220	220	220
D	60	60	60
Connection type	Conexión por tornillo / Screw terminals		
Wire flexible (mm²)	16 - 50		
Weight (g)	1745	1752	1852

- Terminales con tornillos allen
- Material: PA6/ABS
- Contactos: Latón
- Entradas superiores, inferiores y traseras
- El conjunto de la toma puede montarse simétricamente a 180° sobre su base
- Para pedir con contacto piloto añadir una *P, ej. 24196P

IP67 Hermético

- With Screw terminals allen
- Housing material: PA6/ABS
- Contacts: Brass
- Top, Bottom and rear entry
- To order with Pilot contact add please a *P, eg. 24196P
- Housing can be rotated by 180°

IP67 Watertight

125	3	1	24196	24261	24489	24487
	4	1	24197	24258	24396	24498
	5	1	24213	24297	24397	24499

Ref. / Item **24396**

BASES DE PARED / WALL MOUNTED SOCKETS

3P = 2P + T
4P = 3P + T
5P = 3P + T + N

Amp	Poles	Pack unit	230V 50/60Hz	400V 50/60Hz
			Poles: 3P 4P 5P Hour P: 6h 9h 9h	Poles: 3P 4P 5P Hour P: 9h 6h 6h

SpeedPRO IP44
base de pared / wall mounted socket

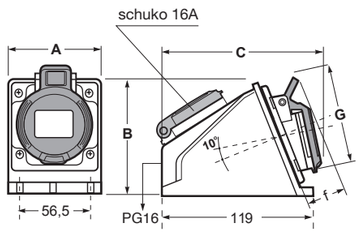

Montaje bases de 16A / 16A socket mounting

	16A		
Poles	3	4	5
A	81	81	81
B	97	97	97
C	158	198	199
G	85	94	102
f	48	48	48
Connection type	Conexión por tornillo / Screw terminals		
Wire flexible (mm²)	1 - 2,5		
Weight (g)	285	297	315

- Terminales con tornillo
- Material: PA6/ABS
- Contactos: Niquelados
- Entrada trasera
- No cableada

IP44 A prueba de salpicaduras

- With screw terminals
- Housing material: PA6/ABS
- Contacts:
  Nickel-plated contacts
- Rear entry
- Unwired

IP44 Splashproof

Amp	Poles	Pack unit	230V 50/60Hz	400V 50/60Hz
16	3	3	23609	--
	4	3	23602	23605
	5	3	--	23606

Disponible también con toma británica y francesa, consultar.
Available also with Britain and French socket, please consult.

Ref. / Item 23606

CAJAS VACÍAS DE SUPERFÍCIE PARA BASES DE CUADRO / SURFACE EMPTY BOXES FOR PANEL SOCKETS

Caja 16/32A / Box 16/32A

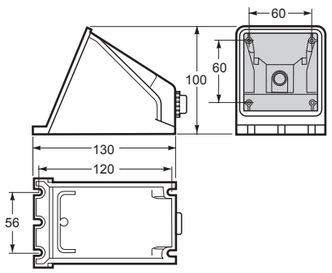

- Para 16A IP44/67, montar base de cuadro inclinada 75x85, ver páginas 36-37
- Para 32A IP44/67, montar base de cuadro salida recta 75x85, ver páginas 34-35

- For 16A IP44/67, it must be mounted with angled panel socket 75x85, see at pages 36-37
- For 32A IP44/67, it must be mounted with straight panel socket 75x85, see at pages 34-35

Amp	Pack unit	
16/32	4	23000

Ref. / Item 23000

Caja 16A / Box 16A

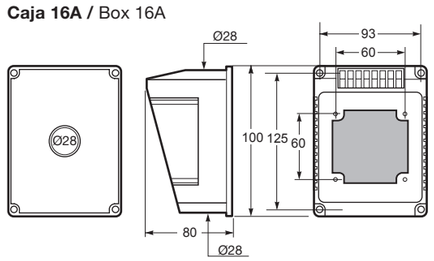

- Para 16A IP44/67, montar base de cuadro inclinada 75x85, ver página 36-37
- For 16A IP44/67, it must be mounted with angled panel socket 75x85, see at page 36-37

Caja 32A / Box 32A

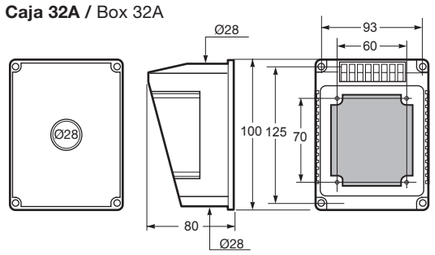

- Para 32A IP44/67, montar base de cuadro inclinada 80x95, ver página 36-37
- For 32A IP44/67, it must be mounted with angled panel socket 80x95, see at page 36-37

Amp	Pack unit	
16	3	23001
32	3	23002

Ref. / Item 23001 / 23002

Dimensiones en mm / Dimensions in mm

1.2 CONEXIÓN RÁPIDA SIN TORNILLOS TOP SpeedPro
SCREWLESS QUICK CONNECTION TOP SpeedPro

1
Insertar cable en toma.

Insert the cable into the socket.

2
Conectar TOP SpeedPRO.
Insertar el cable en los terminales y cerrar las pestañas.
Reducción en un 50% de tiempos de instalación.
Conexión garantizada en todo tipo de instalación.

Connect TOP SpeedPRO.
Insert the cable into the terminals and close the tabs.
A 50% reduction in installation time.
Guaranteed connection in all types of installations.

3
Ubicar y girar la guía hasta oir el click.

Locate and turn the guide until you hear click.

4
Apretar prensacable para evitar que el esfuerzo de tracción y torsión se transmita al final del conductor.

Tighten the cable gland to prevent the tensile and torsional stresses from being transmitted at the end of the conductor.

CLAVIJAS AÉREAS

MOBILE PLUGS

Pg. 47

BASES AÉREAS

MOBILE SOCKETS

Pg. 47

3P = 2P + T
4P = 3P + T
5P = 3P + T + N

Amp	Poles	Pack unit	230V 50/60Hz	400V 50/60Hz
			Poles: 3p 4p 5p Hour P: 6h 9h 9h	Poles: 3p 4p 5p Hour P: 9h 6h 6h

TOP SpeedPRO IP44
clavija aerea / mobile plug

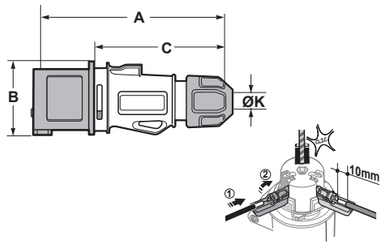

	16A		
Poles	3	4	5
A	150	150	150
B	56	60	73
C	110	110	110
ØK	6-15	6-15	8-16
Connection type	Conexión sin tornillos / Screwless connection		
Wire flexible (mm²)	1 - 2,5		
Weight (g)	123	139	157

- Tecnología de conexión sin tornillos
- Material: PA6/ABS
- Contactos: Latón

IP44 a prueba de salpicaduras

- Screwless connection technology
- Housing material: PA6/ABS
- Contacts: Brass

IP44 Splashproof

16	3	10	13200CR	--
	4	10	--	13300CR
	5	6	--	13301CR

Ref. / Item **13200CR**

TOP SpeedPRO IP67
clavija aerea / mobile plug

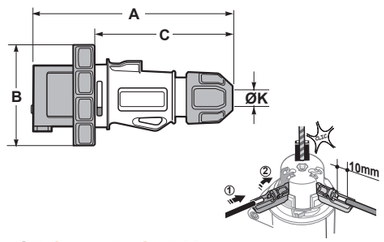

	16A		
Poles	3	4	5
A	157	157	157
B	70	70	70
C	110	110	110
ØK	6-15	6-15	8-16
Connection type	Conexión sin tornillos / Screwless connection		
Wire flexible (mm²)	1 - 2,5		
Weight (g)	142	158	173

- Tecnología de conexión sin tornillos
- Material: PA6/ABS
- Contactos: Latón

IP67 Hermético

- Screwless connection technology
- Housing material: PA6/ABS
- Contacts: Brass

IP67 Watertight

16	3	10	14200CR	--
	4	8	--	14300CR
	5	8	--	14301CR

Ref. / Item **14200CR**

TOP SpeedPRO IP44
base aerea / mobile socket

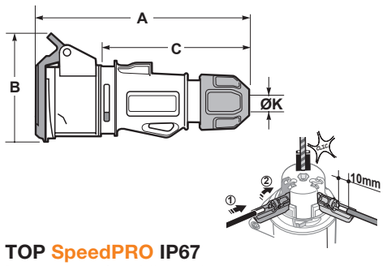

	16A		
Poles	3	4	5
A	157	157	157
B	85	91	97
C	110	110	110
ØK	6-15	6-15	8-16
Connection type	Conexión sin tornillos / Screwless connection		
Wire flexible (mm²)	1 - 2,5		
Weight (g)	215	230	252

- Tecnología de conexión sin tornillos
- Material: PA6/ABS
- Contactos: Niquelado

IP44 a prueba de salpicaduras

- Screwless connection technology
- Housing material: PA6/ABS
- Contacts: Nickel-plated contacts

IP44 Splashproof

16	3	10	23200CR	--
	4	10	--	23300CR
	5	5	--	23301CR

Ref. / Item **23200CR**

TOP SpeedPRO IP67
base aerea / mobile socket

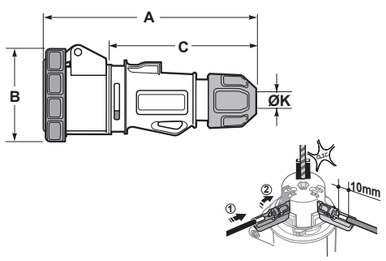

	16A		
Poles	3	4	5
A	157	157	157
B	70	70	70
C	110	110	110
ØK	6-15	6-15	8-16
Connection type	Conexión sin tornillos / Screwless connection		
Wire flexible (mm²)	1 - 2,5		
Weight (g)	142	158	173

- Tecnología de conexión sin tornillos
- Material: PA6/ABS
- Contactos: Niquelado

IP67 Hermético

- Screwless connection technology
- Housing material: PA6/ABS
- Contacts: Nickel-plated contacts

IP67 Watertight

16	3	10	24200CR	--
	4	6	--	24300CR
	5	4	--	24301CR

Ref. / Item **24200CR**

Dimensiones en mm / Dimensions in mm

2 BASES INTERBLOCANTES INDUSTRIALES IP44/67
INDUSTRIAL SWITCHED INTERLOCKED SOCKETS IP44/67

Las bases interblocantes SpeedPRO, disponibles también en IP44 y IP67, están diseñadas para su uso en aquellos lugares industriales donde la seguridad es si cabe, más importante todavía.
Gracias a su bloqueo en el interruptor, esta gama ofrece una perfecta solución y garantiza una intalación segura y de calidad.

The SpeedPRO switched interlocked sockets, which are also available in IP44 and IP67, are designed for use in industrial locations where security is even more important. Thanks to its locking system on the switch, this range offers a perfect solution and guarantees a safe and quality installation.

- **Alta resistencia corrosión**
- **Alto grado de resistencia al impacto**
- **Protección contra los agentes químicos**
- **Interruptor de seguridad ON/OFF**

- High corrosion resistance
- High impact resistance
- Protection against chemical agents
- Safety switch ON/OFF

Proyecto planta de gas Pemex Mexico
Gas Pemex Mexico plan Project

Proyecto mina Chinalco Perú
Chinalco Peru mine

BASES INTERBLOCANTES INDUSTRIALES IP44/67
INDUSTRIAL SWITCHED INTERLOCKED SOCKETS IP44/67

BLOQUEO CONEXIONADO MECÁNICO
MECHANICAL INTERLOCKED

Después de puesto el switch en OFF y extraída la clavija, el mando queda bloqueado.
After switching-off and unplugging switch locked.

Después del conexionado y puesto en posición ON, la clavija queda bloqueada.
After plugging and switching-on the plug is locked.

BASES INTERBLOCANTES CUADRO VERTICAL

SWITCHED INTERLOCKED PANEL SOCKET VERTICAL

Pg. 53

BASES INTERBLOCANTES SUPERFICIE VERTICAL

SWITCHED INTERLOCKED WALL MOUNTED SOCKET VERTICAL

Pg. 55

BASES INTERBLOCANTES CUADRO HORIZONTAL

SWITCHED INTERLOCKED WALL PANEL SOCKET HORIZONTAL

Pg.

BASES INTERBLOCANTES SUPERFICIE HORIZONTAL

SWITCHED INTERLOCKED WALL MOUNTED SOCKET HORIZONTAL

Pg. 5

BASES INTERLOCANTES CUADRO CON CARRIL DIN

SWITCHED INTERLOCKED PANEL SOCKET WITH DIN RAIL

Pg

BASES INTERLOCANTES SUPERFICIE CON CARRIL DIN

SWITCHED INTERLOCKED WALL MOUNTED SOCKET WITH DIN RAIL

Pg

BASES INTERLOCANTES DE CUADRO CON MAGNETOTÉRMICO 63A

SWITCHED INTERLOCKED PANEL SOCKET WITH MCB 63A

Pg.

BASES INTERLOCANTES DE SUPERFICIE 63A

SWITCHED INTERLOCKED WALL MOUNTED SOCKET 63A

Pg. 67

BASES INTERBLOCANTES SUPERFICIE 125 A

SWITCHED INTERLOCKED WALL MOUNTED SOCKET 125 A

Pg. 71

BASES INTERBLOCANTES CUADRO VERTICAL / SWITCHED INTERLOCKED PANEL SOCKET VERTICAL

3P = 2P + T
4P = 3P + T
5P = 3P + T + N

Amp	Poles	Pack unit	110V 50/60Hz	230V 50/60Hz	400V 50/60Hz
			Poles: 3P 4P 5P Hour P: 4h 4h 4h	Poles: 3P 4P 5P Hour P: 6h 9h 9h	Poles: 3P 4P 5P Hour P: 9h 6h 6h

SpeedPRO IP44
base interblocante cuadro vertical / switched interlocked panel socket vertical

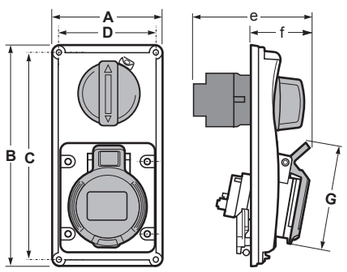

	16A			32A		
Poles	3	4	5	3	4	5
A	90	90	90	80	90	80
B	180	180	180	95	180	95
C	169	169	169	60	169	60
D	79	79	79	70	79	70
e	100	103	107	111	111	111
f	50	53	56	60	60	60
G	86	94	102	108	108	108
Connection type	Conexión por tornillo / Screw terminals					
Wire flexible (mm²)	1 - 2,5			2,5 - 6		
Weight (g)	361	372	397	425	435	455

- Terminales con tornillo
- Material: PA6/ABS
- Contactos: Niquelados
- Bloqueo conexionado mecánico

IP44 a prueba de salpicaduras

- With screw terminals
- Housing material: PA6/ABS
- Contacts: Nickel-plated contacts
- Mechanical Interlocked

IP44 Splashproof

16	3	1	25031	25033	25023
	4	1	25032	25034	25036
	5	1	25019	25035	25037
32	3	1	25038	25040	25024
	4	1	25039	25041	25043
	5	1	25020	25042	25044

Ref. / Item 25033

SpeedPRO IP67
base interblocante cuadro vertical / switched interlocked panel socket vertical

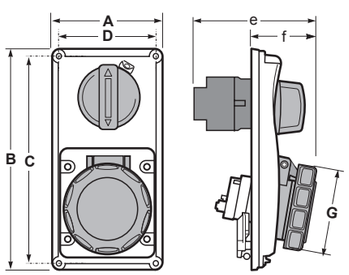

	16A			32A		
Poles	3	4	5	3	4	5
A	90	90	90	80	90	80
B	180	180	180	95	180	95
C	169	169	169	60	169	60
D	79	79	79	70	79	70
e	107	107	100	112	114	114
f	52	56	50	62	63	64
G	70	78	85	108	108	108
Connection type	Conexión por tornillo / Screw terminals					
Wire flexible (mm²)	1 - 2,5			2,5 - 6		
Weight (g)	375	385	405	440	455	485

- Terminales con tornillo
- Material: PA6/ABS
- Contactos: Niquelados
- Bloqueo conexionado mecánico

IP67 Hermético

- With screw terminals
- Housing material: PA6/ABS
- Contacts: Nickel-plated contacts
- Mechanical Interlocked

IP67 Watertight

16	3	1	25045	25000	25075
	4	1	25046	25047	25001
	5	1	25021	25048	25002
32	3	1	25049	25003	25076
	4	1	25050	25051	25004
	5	1	25022	25052	25005

Ref. / Item 25002

- Bloqueo conexionado mecánico:
  - Después del conexionado de la clavija y puesto el swicth en ON, la clavija queda bloqueada
  - Después de puesto el swicth en OFF y extraida la clavija, el mando queda bloqueado.
- Mechanical interlocked:
  - After plugging and switching-on the plug is locked.
  - After switching-off and unplugging switch is locked.

En posición ON o OFF del mando es posible de poner candado por seguridad
At switch ON or OFF position, its possible to be lockable by padlock

Dimensiones en mm / Dimensions in mm

BASES INTERBLOCANTES SUPERFICIE VERTICAL / SWITCHED INTERLOCKED WALL MOUNTED SOCKET VERTICAL

3P = 2P + T
4P = 3P + T
5P = 3P + T + N

SpeedPRO IP44
base interblocante superficie vertical / switched interlocked wall mounted socket vertical

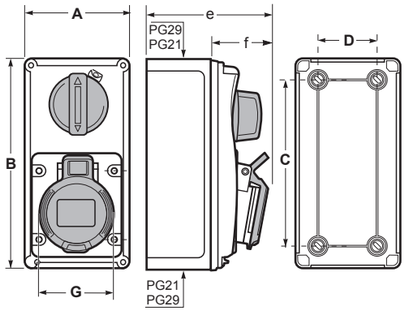

	16A			32A		
Poles	3	4	5	3	4	5
A	90	90	90	90	90	90
B	180	180	180	95	180	180
C	140	140	140	140	140	140
D	79	79	79	70	79	70
e	105	108	111	165	165	165
f	50	53	56	60	60	60
G	62	62	62	76	82	87
Connection type	Conexión por tornillo / Screw terminals					
Wire flexible (mm²)	1 - 2,5			2,5 - 6		
Weight (g)	488	499	524	552	562	582

- Terminales con tornillo
- Material: PA6/ABS
- Contactos: Niquelados
- Bloqueo conexionado mecánico

IP44 a prueba de salpicaduras

- With screw terminals
- Housing material: PA6/ABS
- Contacts: Nickel-plated contacts
- Mechanical Interlocked

IP44 Splashproof

Amp	Poles	Pack unit	110V 50/60Hz	230V 50/60Hz	400V 50/60Hz
			Poles: 3P 4P 5P Hour P: 4h 4h 4h	Poles: 3P 4P 5P Hour P: 6h 9h 9h	Poles: 3P 4P 5P Hour P: 9h 6h 6h
16	3	1	26006	26008	26033
	4	1	26007	26009	26011
	5	1	26029	26010	26012
32	3	1	26013	26015	26034
	4	1	26014	26016	26018
	5	1	26030	26017	26019

Ref. / Item **26008**

SpeedPRO IP67
base interblocante superficie vertical / switched interlocked wall mounted socket vertical

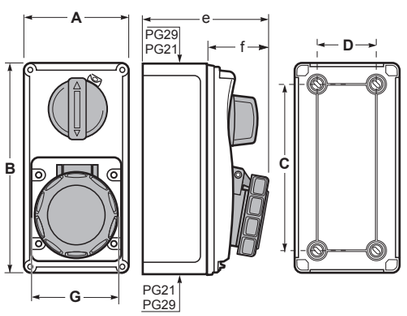

	16A			32A		
Poles	3	4	5	3	4	5
A	90	90	90	90	90	90
B	180	180	180	95	180	180
C	140	140	140	140	140	140
D	79	79	79	70	79	70
e	105	108	111	165	165	165
f	50	53	56	60	60	60
G	62	62	62	76	82	87
Connection type	Conexión por tornillo / Screw terminals					
Wire flexible (mm²)	1 - 2,5			2,5 - 6		
Weight (g)	488	499	524	552	562	582

- Terminales con tornillo
- Material: PA6/ABS
- Contactos: Niquelados
- Bloqueo conexionado mecánico

IP67 Hermético

- With screw terminals
- Housing material: PA6/ABS
- Contacts: Nickel-plated contacts
- Mechanical Interlocked

IP67 Watertight

16	3	1	26020	26000	26035
	4	1	26021	26022	26001
	5	1	26031	26023	26002
32	3	1	26024	26003	26036
	4	1	26025	26026	26004
	5	1	26032	26027	26005

Ref. / Item **26002**

- Bloqueo conexionado mecánico:
  - Después del conexionado de la clavija y puesto el swicth en ON, la clavija queda bloqueada
  - Después de puesto el swicth en OFF y extraida la clavija, el mando queda bloqueado.
- Mechanical interlocked:
  - After plugging and switching-on the plug is locked.
  - After switching-off and unplugging switch is locked.

En posición ON o OFF del mando es posible de poner candado por seguridad
At switch ON or OFF position, its possible to be lockable by padlock

Dimensiones en mm / Dimensions in mm

BASES INTERBLOCANTES CUADRO HORIZONTAL / SWITCHED INTERLOCKED PANEL SOCKET HORIZONTAL

3P = 2P + T
4P = 3P + T
5P = 3P + T + N

SpeedPRO IP44
base interblocante cuadro horizontal / switched interlocked panel socket horizontal

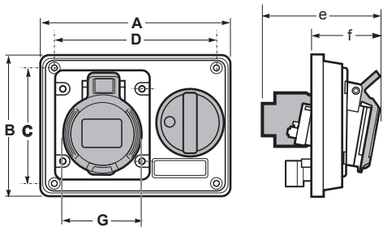

	16A			32A		
Poles	3	4	5	3	4	5
A	155	155	155	155	155	155
B	115	115	115	115	115	115
C	98	98	98	98	98	98
D	138	138	138	138	138	138
e	90	93	97	101	101	101
f	50	53	56	76	82	87
G	62	62	62	76	82	87
Connection type	Conexión por tornillo / Screw terminals					
Wire flexible (mm²)	1 - 2,5			2,5 - 6		
Weight (g)	406	416	441	469	479	499

- Terminales con tornillo
- Material: PA6/ABS
- Contactos: Niquelados
- Bloqueo conexionado mecánico

IP44 a prueba de salpicaduras

- With screw terminals
- Housing material: PA6/ABS
- Contacts: Nickel-plated contacts
- Mechanical Interlocked

IP44 Splashproof

Amp	Poles	Pack unit	110V 50/60Hz	230V 50/60Hz	400V 50/60Hz
			Poles: 3P 4P 5P Hour P: 4h 4h 4h	Poles: 3P 4P 5P Hour P: 6h 9h 9h	Poles: 3P 4P 5P Hour P: 9h 6h 6h
16	3	1	25054	25056	25079
	4	1	25055	25057	25059
	5	1	25085	25058	25060
32	3	1	25137	25063	25080
	4	1	25061	25064	25066
	5	1	25086	25065	25067

Ref. / Item **25056**

SpeedPRO IP67
base interblocante cuadro horizontal / switched interlocked panel socket horizontal

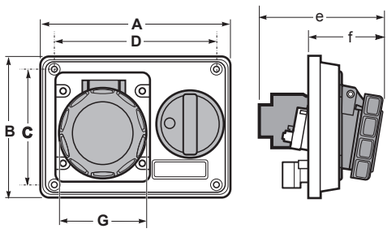

	16A			32A		
Poles	3	4	5	3	4	5
A	155	155	155	155	155	155
B	115	115	115	115	115	115
C	98	98	98	98	98	98
D	138	138	138	138	138	138
e	97	97	100	102	104	104
f	52	56	50	62	63	64
G	70	78	85	108	108	108
Connection type	Conexión por tornillo / Screw terminals					
Wire flexible (mm²)	1 - 2,5			2,5 - 6		
Weight (g)	419	429	449	484	499	529

- Terminales con tornillo
- Material: PA6/ABS
- Contactos: Niquelados
- Bloqueo conexionado mecánico

IP67 Hermético

- With screw terminals
- Housing material: PA6/ABS
- Contacts: Nickel-plated contacts
- Mechanical Interlocked

IP67 Watertight

16	3	1	25138	25008	25081
	4	1	25139	25068	25009
	5	1	25077	25069	25010
32	3	1	25070	25011	25082
	4	1	25071	25072	25012
	5	1	25078	25073	25013

Ref. / Item **25010**

- Bloqueo conexionado mecánico:
  - Después del conexionado de la clavija y puesto el swicth en ON, la clavija queda bloqueada
  - Después de puesto el swicth en OFF y extraida la clavija, el mando queda bloqueado.
- Mechanical interlocked:
  - After plugging and switching-on the plug is locked.
  - After switching-off and unplugging switch is locked.

En posición ON o OFF del mando es posible de poner candado por seguridad
At switch ON or OFF position, its possible to be lockable by padlock

Dimensiones en mm / Dimensions in mm

BASES INTERBLOCANTES SUPERFICIE HORIZONTAL / SWITCHED INTERLOCKED WALL MOUNTED SOCKET HORIZONTAL

3P = 2P + T
4P = 3P + T
5P = 3P + T + N

Amp	Poles	Pack unit	110V 50/60Hz	230V 50/60Hz	400V 50/60Hz
			Poles: 3P 4P 5P Hour P: 4h 4h 4h	Poles: 3P 4P 5P Hour P: 6h 9h 9h	Poles: 3P 4P 5P Hour P: 9h 6h 6h
16	3	1	25114	25116	25148
	4	1	25115	25117	25119
	5	1	25144	25118	25120
32	3	1	25140	25123	25149
	4	1	25121	25124	25126
	5	1	25145	25125	25127

SpeedPRO IP44

base interblocante superficie horizontal / switched interlocked wall mounted socket horizontal

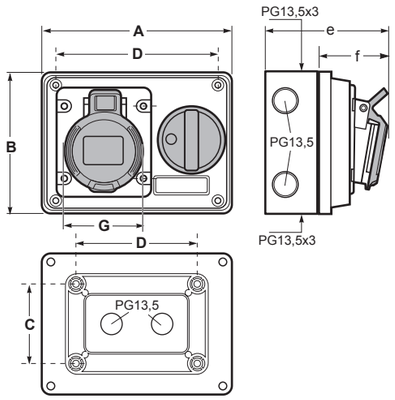

	16A			32A		
Poles	3	4	5	3	4	5
A	155	155	155	155	155	155
B	115	115	115	115	115	115
C	72	72	72	72	72	72
D	113	113	113	113	113	113
e	105	108	111	115	115	115
f	50	53	56	60	60	60
G	62	62	62	76	82	86
Connection type	Conexión por tornillo / Screw terminals					
Wire flexible (mm²)	1 - 2,5			2,5 - 6		
Weight (g)	521	531	541	584	594	614

- Terminales con tornillo
- Material: PA6/ABS
- Contactos: Niquelados
- Bloqueo conexionado mecánico

IP44 a prueba de salpicaduras

- With screw terminals
- Housing material: PA6/ABS
- Contacts: Nickel-plated contacts
- Mechanical Interlocked

IP44 Splashproof

Ref. / Item **25116**

SpeedPRO IP67

base interblocante superficie horizontal / switched interlocked wall mounted socket horizontal

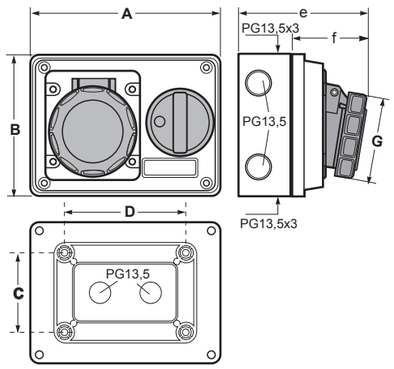

	16A			32A		
Poles	3	4	5	3	4	5
A	155	155	155	155	155	155
B	115	115	115	115	115	115
C	72	72	72	72	98	98
D	113	113	113	113	113	113
e	107	111	114	117	118	119
f	52	56	59	62	63	64
G	86	94	102	108	108	108
Connection type	Conexión por tornillo / Screw terminals					
Wire flexible (mm²)	1 - 2,5			2,5 - 6		
Weight (g)	534	544	584	599	614	644

- Terminales con tornillo
- Material: PA6/ABS
- Contactos: Niquelados
- Bloqueo conexionado mecánico

IP67 Hermético

- With screw terminals
- Housing material: PA6/ABS
- Contacts: Nickel-plated contacts
- Mechanical Interlocked

IP67 Watertight

16	3	1	25128	25108	25150
	4	1	25129	25130	25109
	5	1	25146	25131	25110
32	3	1	25132	25111	25151
	4	1	25133	25134	25112
	5	1	25147	25141	25113

Ref. / Item **25110**

- Bloqueo conexionado mecánico:
  - Después del conexionado de la clavija y puesto el swicth en ON, la clavija queda bloqueada
  - Después de puesto el swicth en OFF y extraida la clavija, el mando queda bloqueado.
- Mechanical interlocked:
  - After plugging and switching-on the plug is locked.
  - After switching-off and unplugging switch is locked.

En posición ON o OFF del mando es posible de poner candado por seguridad
At switch ON or OFF position, its possible to be lockable by padlock

Dimensiones en mm / Dimensions in mm

BASES INTERBLOCANTES CUADRO CON CARRIL DIN / SWITCHED INTERLOCKED PANEL SOCKET WITH DIN RAIL

3P = 2P + T
4P = 3P + T
5P = 3P + T + N

SpeedPRO IP44

base interblocante cuadro con carril DIN / switched interlocked panel socket with DIN rail

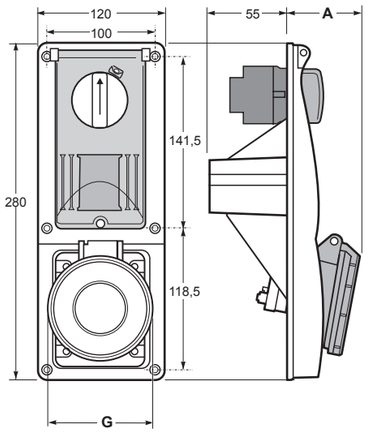

	16A			32A		
Poles	3	4	5	3	4	5
A	64	65,5	67	72,5	72,5	73,5
G	60	68	76	81	81	89
Connection type	Conexión por tornillo / Screw terminals					
Wire flexible (mm²)	1 - 2,5			2,5 - 6		
Weight (g)	686	692	702	796	802	812

- Si se quiere pedir con portafusible 10.3x38 50/60Hz, añadimos *FH, ej. 25706FH
- If you want to order with Fuse Holder 10.3x38 50/60Hz, add *FH, eg. 25706FH

- Si se quiere pedir con Magnetotérmico curva C reactivable desde el exterior + Luz de aviso de linea, añadimos *MCB, ej. 25706MCB
- If you want to order with MCB-Type C reactivable from the outside + Led warning light to signal the line connection, add *MCB, eg. 25706MCB

- Terminales con tornillo
- Material: PA6/ABS
- Contactos: Niquelados
- Bloqueo conexionado mecánico
- Con carril DIN de 4 módulos y ventana abatible

IP44 a prueba de salpicaduras

- With screw terminals
- Housing material: PA6/ABS
- Contacts: Nickel-plated contacts
- Mechanical Interlocked
- With DIN-rail and hinged window for 4 modules

IP44 Splashproof

Amp	Poles	Pack unit	110V 50/60Hz	230V 50/60Hz	400V 50/60Hz
			Poles: 3P 4P 5P Hour P: 4h 4h 4h	Poles: 3P 4P 5P Hour P: 6h 9h 9h	Poles: 3P 4P 5P Hour P: 9h 6h 6h
16	3	1	25701	25703	25734
	4	1	25702	25704	25706
	5	1	25730	25705	25707
32	3	1	25708	25710	25735
	4	1	25709	25711	25713
	5	1	25731	25712	25714

Ref. / Item **25703**

SpeedPRO IP67

base interblocante cuadro con carril DIN / switched interlocked panel socket with DIN rail

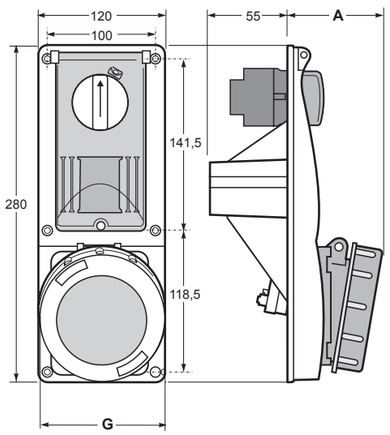

	16A			32A		
Poles	3	4	5	3	4	5
A	66	66,5	69	73,5	73,5	73,5
G	71	77	87	92	96	98
Connection type	Conexión por tornillo / Screw terminals					
Wire flexible (mm²)	1 - 2,5			2,5 - 6		
Weight (g)	696	706	715	810	822	832

- Si se quiere pedir con portafusible 10.3x38 50/60Hz, añadimos *FH, ej. 25720FH
- If you want to order with Fuse Holder 10.3x38 50/60Hz, add *FH, eg. 25720FH

- Si se quiere pedir con Magnetotérmico curva C reactivable desde el exterior + Luz de aviso de linea, añadimos *MCB, ej. 25720MCB
- If you want to order with MCB-Type C reactivable from the outside + Led warning light to signal the line connection, add *MCB, eg. 25720MCB

- Terminales con tornillo
- Material PA6/ABS
- Contactos: Niquelados
- Bloqueo conexionado mecánico
- Con carril DIN de 4 módulos y ventana abatible

IP67 Hermético

- With screw terminals
- Housing material: PA6/ABS
- Contacts: Nickel-plated contacts
- Mechanical Interlocked
- With DIN-rail and hinged window for 4 modules

IP67 Watertight

16	3	1	25715	25717	25736
	4	1	25716	25718	25720
	5	1	25732	25719	25721
32	3	1	25722	25724	25737
	4	1	25723	25725	25728
	5	1	25733	25726	25729

Ref. / Item **25721**

- Bloqueo conexionado mecánico:
  - Después del conexionado de la clavija y puesto el swicth en ON, la clavija queda bloqueada
  - Después de puesto el swicth en OFF y extraida la clavija, el mando queda bloqueado.

- Mechanical interlocked:
  - After plugging and switching-on the plug is locked.
  - After switching-off and unplugging switch is locked.

En posición ON o OFF del mando es posible de poner candado por seguridad
At switch ON or OFF position, its possible to be lockable by padlock

Dimensiones en mm / Dimensions in mm

BASES INTERBLOCANTES SUPERFICIE CON CARRIL DIN / SWITCHED INTERLOCKED WALL MOUNTED SOCKET WITH DIN RAIL

3P = 2P + T
4P = 3P + T
5P = 3P + T + N

SpeedPRO IP44

base interblocante superficie con carril DIN / switched interlocked wall mounted socket with DIN rail

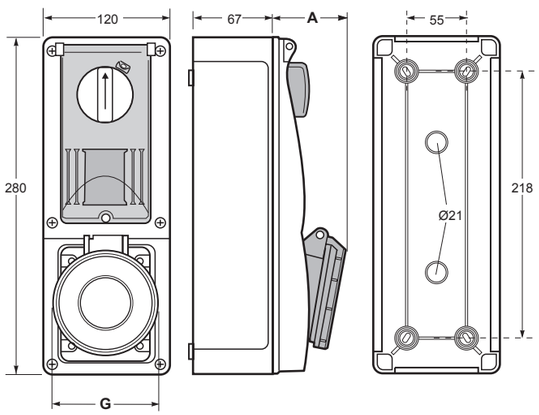

	16A			32A		
Poles	3	4	5	3	4	5
A	64	66,5	67	72,5	72,5	73,5
G	60	68	76	81	81	89
Connection type	Conexión por tornillo / Screw terminals					
Wire flexible (mm²)	1 - 2,5			2,5 - 6		
Weight (g)	980	994	1070	995	1008	1090

- Terminales con tornillo
- Material: PA6/ABS
- Contactos: Niquelados
- Bloqueo conexionado mecánico
- Con carril DIN de 4 módulos y ventana abatible

IP44 a prueba de salpicaduras

- Si se quiere pedir con portafusible 10.3x38 50/60Hz, añadimos *FH, ej. 26306FH
- Si se quiere pedir con Magneto-térmico curva C reactivable desde el exterior + Luz de aviso de linea, añadimos *MCB, ej. 26306MCB

- With screw terminals
- Housing material: PA6/ABS
- Contacts: Nickel-plated contacts
- Mechanical Interlocked
- With DIN-rail and hinged window for 4 modules

IP44 Splashproof

- If you want to order with Fuse Holder 10.3x38 50/60Hz, add *FH, eg. 26306FH
- If you want to order with MCB-Type C reactivable from the outside + Led warning light to signal the line connection, add *MCB, eg. 26306MCB

Amp	Poles	Pack unit	110V 50/60Hz	230V 50/60Hz	400V 50/60Hz
			Poles: 3P 4P 5P Hour P: 4h 4h 4h	Poles: 3P 4P 5P Hour P: 6h 9h 9h	Poles: 3P 4P 5P Hour P: 9h 6h 6h
16	3	1	26301	26303	26334
	4	1	26302	26304	26306
	5	1	26330	26305	26307
32	3	1	26308	26310	26335
	4	1	26309	26311	26313
	5	1	26331	26312	26314

Ref. / Item **26303**

SpeedPRO IP67

base interblocante superficie con carril DIN / switched interlocked wall mounted socket with DIN rail

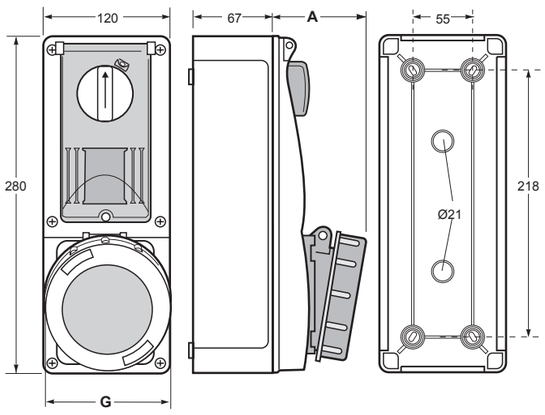

	16A			32A		
Poles	3	4	5	3	4	5
A	68	66,5	69	73,5	73,5	73,5
G	71	77	87	92	92	98
Connection type	Conexión por tornillo / Screw terminals					
Wire flexible (mm²)	1 - 2,5			2,5 - 6		
Weight (g)	995	998	1085	1010	1018	1102

- Terminales con tornillo
- Material: PA6/ABS
- Contactos: Niquelados
- Bloqueo conexionado mecánico
- Con carril DIN de 4 módulos y ventana abatible

IP67 Hermético

- Si se quiere pedir con portafusible 10.3x38 50/60Hz, añadimos *FH, ej. 26320FH
- Si se quiere pedir con Magneto-térmico curva C reactivable desde el exterior + Luz de aviso de linea, añadimos *MCB, ej. 26320MCB

- With screw terminals
- Housing material: PA6/ABS
- Contacts: Nickel-plated contacts
- Mechanical Interlocked
- With DIN-rail and hinged window for 4 modules

IP67 Watertight

- If you want to order with Fuse Holder 10.3x38 50/60Hz, add *FH, eg. 26320FH
- If you want to order with MCB-Type C reactivable from the outside + Led warning light to signal the line connection, add *MCB, eg. 26320MCB

16	3	1	26315	26317	26336
	4	1	26316	26318	26320
	5	1	26332	26319	26321
32	3	1	26322	26324	26337
	4	1	26323	26325	26328
	5	1	26333	26326	26329

Ref. / Item **26321**

- Bloqueo conexionado mecánico:
  - Después del conexionado de la clavija y puesto el swicth en ON, la clavija queda bloqueada
  - Después de puesto el swicth en OFF y extraida la clavija, el mando queda bloqueado.
- Mechanical interlocked:
  - After plugging and switching-on the plug is locked.
  - After switching-off and unplugging switch is locked.

En posición ON o OFF del mando es posible de poner candado por seguridad
At switch ON or OFF position, its possible to be lockable by padlock

Dimensiones en mm / Dimensions in mm

BASES INTERBLOCANTES DE SUPERFICIE 63A / SWITCHED INTERLOCKED WALL MOUNTED SOCKET 63A

SpeedPRO IP67

base interblocante superficie con carril DIN / switched interlocked wall mounted socket with DIN rail

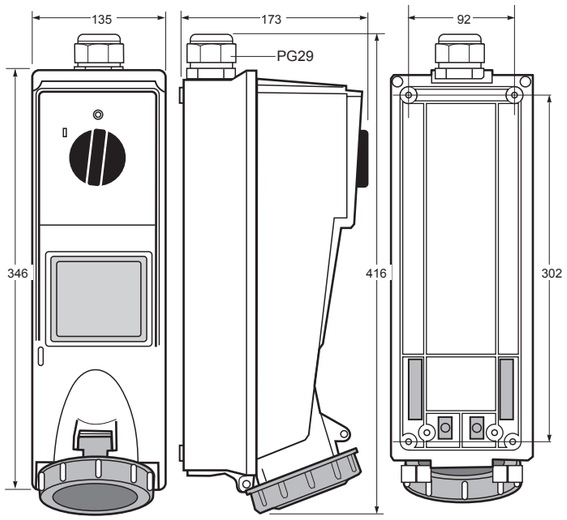

	63A		
Poles	3	4	5
Connection type	Conexión por tornillo / Screw terminals		
Wire flexible (mm²)	6 - 16		
Weight (g)	1980	2010	2176

- Terminales con tornillo allen
- Material: PA6/ABS
- Contactos: Niquelados
- Bloqueo conexionado mecánico
- Con carril DIN de 4 módulos y ventana abatible

IP67 Hermético

- Si se quiere pedir con portafusible 10.3x38 50/60Hz, añadimos *FH, ej. 25006FH
- Si se quiere pedir con Magneto-térmico curva C reactivable desde el exterior + Luz de aviso de linea, añadimos *MCB, ej. 25006MCB

- With screw terminals allen
- Housing material: PA6/ABS
- Contacts: Nickel-plated contacts
- Mechanical Interlocked
- With DIN-rail and hinged window for 4 modules

IP67 Watertight

- If you want to order with Fuse Holder 10.3x38 50/60Hz, add *FH, eg. 25006FH
- If you want to order with MCB-Type C reactivable from the outside + Led warning light to signal the line connection, add *MCB, eg. 25006MCB

- Bloqueo conexionado mecánico:
  - Después del conexionado de la clavija y puesto el swicth en ON, la clavija queda bloqueada
  - Después de puesto el swicth en OFF y extraida la clavija, el mando queda bloqueado.
- Mechanical interlocked:
  - After plugging and switching-on the plug is locked.
  - After switching-off and unplugging switch is locked.

En posición ON o OFF del mando es posible de poner candado por seguridad
At switch ON or OFF position, its possible to be lockable by padlock

Dimensiones en mm / Dimensions in mm

3P = 2P + T
4P = 3P + T
5P = 3P + T + N

Amp	Poles	Pack unit	110V 50/60Hz	230V 50/60Hz	400V 50/60Hz	500V 50/60Hz
			Poles: 3P 4P 5P Hour P: 4h 4h 4h	Poles: 3P 4P 5P Hour P: 6h 9h 9h	Poles: 3P 4P 5P Hour P: 9h 6h 6h	Poles: 3P 4P 5P Hour P: 7h 7h 7h
63	3	1	25310	25313	25309	25316
	4	1	25311	25314	25006	25317
	5	1	25312	25315	25007	25318

Ref. / Item **25007**

BASES INTERBLOCANTES DE SUPERFICIE 63A / SWITCHED INTERLOCKED WALL MOUNTED SOCKET 63A

3P = 2P + T
4P = 3P + T
5P = 3P + T + N

Amp	Poles	Pack unit	110V 50/60Hz	230V 50/60Hz	400V 50/60Hz	500V 50/60Hz
			Poles: 3P 4P 5P Hour P: 4h 4h 4h	Poles: 3P 4P 5P Hour P: 6h 9h 9h	Poles: 3P 4P 5P Hour P: 9h 6h 6h	Poles: 3P 4P 5P Hour P: 7h 7h 7h
63	3	1	25320	25323	25308	25326
	4	1	25321	25324	25306	25327
	5	1	25322	25325	25307	25328

SpeedPRO IP67

base interblocante superficie con magnetotérmico / switched interlocked wall mounted socket with MCB

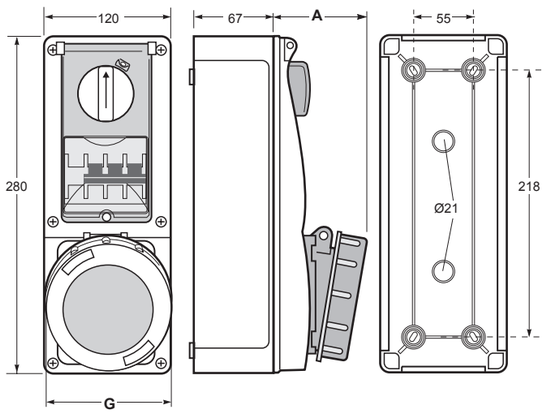

	63A		
Poles	3	4	5
A	88	88	88
G	111	111	111
Wire flexible (mm²)	Conexión por tornillo / Screw terminals		
Weight (g)	6 - 15		
Weight (g)	1675	1780	1790

- Terminales con tornillo allen
- Material: PA6/ABS
- Contactos: Niquelados
- Bloqueo conexionado mecánico
- Con Magnetotérmico curva C reactivable desde el exterior + Luz de aviso de linea y ventana abatible

IP67 Hermético

- With screw terminals allen
- Housing material: PA6/ABS
- Contacts: Nickel-plated contacts
- Mechanical Interlocked
- MCB-Type C reactivable from the outside + Led warning light to signal the line connection, and hinged window

IP67 Watertight

Ref. / Item **25306**

- Bloqueo conexionado mecánico:
  - Después del conexionado de la clavija y puesto el swicth en ON, la clavija queda bloqueada
  - Después de puesto el swicth en OFF y extraida la clavija, el mando queda bloqueado.
- Mechanical interlocked:
  - After plugging and switching-on the plug is locked.
  - After switching-off and unplugging switch is locked.

En posición ON o OFF del mando es posible de poner candado por seguridad
At switch ON or OFF position, its possible to be lockable by padlock

Dimensiones en mm / Dimensions in mm

BASES INTERBLOCANTES DE CUADRO CON MAGNETOTÉRMICO 63A / SWITCHED INTERLOCKED PANEL SOCKET WITH MCB 63A

3P = 2P + T
4P = 3P + T
5P = 3P + T + N

Amp	Poles	Pack unit	110V 50/60Hz	230V 50/60Hz	400V 50/60Hz	500V 50/60Hz
			Poles: 3P 4P 5P Hour P: 4h 4h 4h	Poles: 3P 4P 5P Hour P: 6h 9h 9h	Poles: 3P 4P 5P Hour P: 9h 6h 6h	Poles: 3P 4P 5P Hour P: 7h 7h 7h
63	3	1	25330	25333	25208	25336
	4	1	25331	25334	25206	25337
	5	1	25332	25335	25207	25338

SpeedPRO IP67

base interblocante cuadro con magnetotérmico / switched interlocked panel socket with MCB

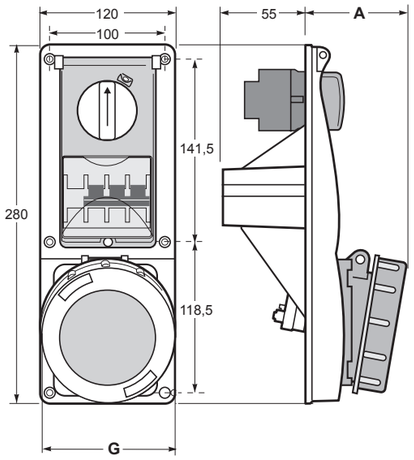

	63A		
Poles	3	4	5
A	88	88	88
G	111	111	111
Connection type	Conexión por tornillo / Screw terminals		
Wire flexible (mm²)	6 - 16		
Weight (g)	1415	1520	1675

- Terminales con tornillo allen
- Material: PA6/ABS
- Contactos: Niquelados
- Bloqueo conexionado mecánico
- Con Magnetotérmico curva C reactivable desde el exterior + Luz de aviso de linea y ventana abatible

IP67 Hermético

- With screw terminals allen
- Housing material: PA6/ABS
- Contacts: Nickel-plated contacts
- Mechanical Interlocked
- MCB-Type C reactivable from the outside + Led warning light to signal the line connection, and hinged window

IP67 Watertight

Ref. / Item **25206**

- Bloqueo conexionado mecánico:
  - Después del conexionado de la clavija y puesto el swicth en ON, la clavija queda bloqueada
  - Después de puesto el swicth en OFF y extraida la clavija, el mando queda bloqueado.
- Mechanical interlocked:
  - After plugging and switching-on the plug is locked.
  - After switching-off and unplugging switch is locked.

En posición ON o OFF del mando es posible de poner candado por seguridad
At switch ON or OFF position, its possible to be lockable by padlock

Dimensiones en mm / Dimensions in mm

BASES INTERBLOCANTE SUPERFICIE 125A / SWITCHED INTERLOCKED WALL MOUNTED SOCKET 125A

SpeedPRO IP67

base interblocante superficie / switched interlocked wall mounted socket

3P = 2P + T
4P = 3P + T
5P = 3P + T + N

Amp	Poles	Pack unit	110V 50/60Hz	230V 50/60Hz	400V 50/60Hz	500V 50/60Hz
			Poles: 3P 4P 5P Hour P: 4h 4h 4h	Poles: 3P 4P 5P Hour P: 6h 9h 9h	Poles: 3P 4P 5P Hour P: 9h 6h 6h	Poles: 3P 4P 5P Hour P: 7h 7h 7h
125	3	1	25152	25155	25158	25161
	4	1	25153	25156	25159	25162
	5	1	25154	25157	25160	25163

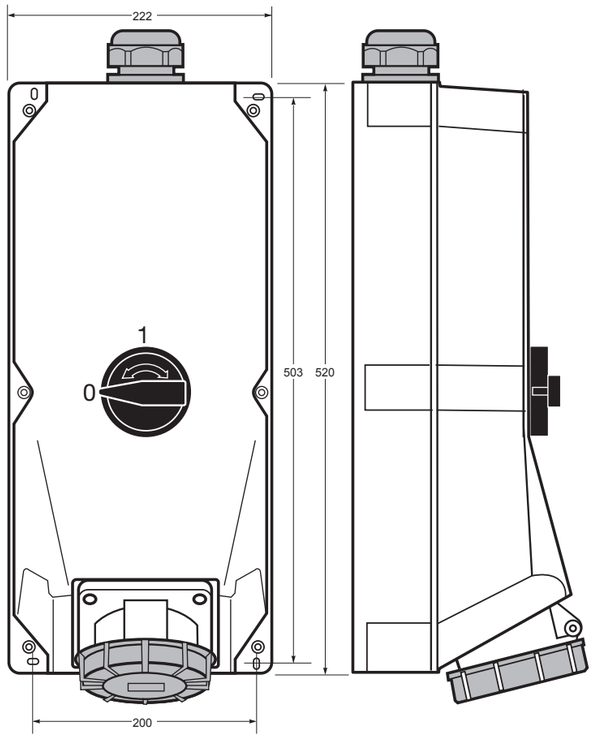

	125A		
Poles	3	4	5
Connection type	Conexión por tornillo / Screw terminals		
Cable gland M50	32 - 38 mm		

- Terminales con tornillo allen
- Material: PC/ABS
- Contactos: Latón
- Bloqueo conexionado mecánico
- Entrada superior

IP67 Hermético

- With screw terminals allen
- Housing material: PC/ABS
- Contacts: Brass
- Mechanical Interlocked
- Top entry

IP67 Watertight

Ref. / Item **25159**

- Bloqueo conexionado mecánico:
  - Después del conexionado de la clavija y puesto el swicth en ON, la clavija queda bloqueada
  - Después de puesto el swicth en OFF y extraida la clavija, el mando queda bloqueado.
- Mechanical interlocked:
  - After plugging and switching-on the plug is locked.
  - After switching-off and unplugging switch is locked.

En posición ON o OFF del mando es posible de poner candado por seguridad
At switch ON or OFF position, its possible to be lockable by padlock

Dimensiones en mm / Dimensions in mm

3 TOMAS DE CORRIENTE DE CUADRO 50x50
PANEL SOCKETS OUTLETS 50x50

SpeedPRO

La gama de bases de cuadro 50 x 50 de Famatel, disponibles en IP54 y IP67, ofrece una lista amplia de soluciones al profesional, gracias en parte a sus diferentes posibilidades de cableado y su disponibilidad en diferentes sistemas de conexión (EU, FR, UK).

The range of Famatel 50 x 50 pannel sockets, available in IP54 and IP67, offers a wide range of solutions to the proffesional user, thanks in part to their availability in different connection systems (EU, FR, UK).

- **Nuevo diseño**
- **Protección IP54 - IP67**
- **Diferentes posibilidades de cableado**
- **Provisto de obturador**

- New design
- IP54 - IP67 protection
- Different cabling options
- Child protection shutter

arcasa y base de gran robustez
Robust housing construction

Muelle de alta Resistenc
High resistance spring

oturador de seguridad infantil
Shutter child protection

Conexión por tornillo segura y profesion
Safe and profesional screw contact system

4 entradas de cable disponibles
4 cable entries available

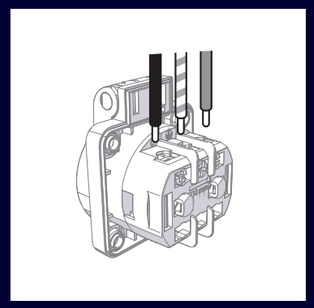

Conexión 1 lado vertical
Side vertical connector

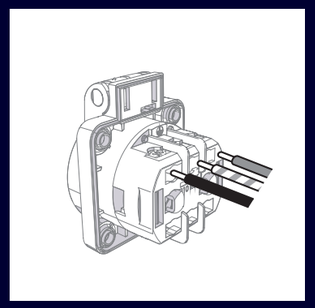

Conexión 1 lado horizontal simple
Side horizontal connector

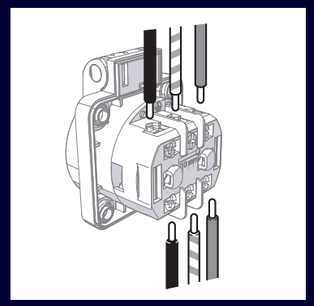

Conexión 2 lados vertical
Double vertical connector

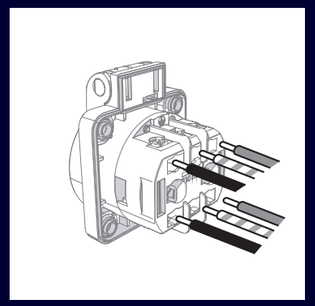

Conexión 2 lados horizontal
Double horizontal connector

Sistema alemán
German standard

Sistema francés
French standard

Sistema británico
British standard

TOMAS DE CORRIENTE 50x50 IP54 DIFERENTES CONEXIONES

IP54 SOCKET OUTLET 50x50 SIDE DIFERENTS CONNECTIONS

P

TOMA DE CORRIENTE BRITÁNICA 50x50 IP54

IP54 BRITISH SOCKET OUTLET 50x50

Pg.

TOMA DE CORRIENTE 55x55 IP67

IP67 SOCKET OUTLET 55x55

Pg. 77

CLAVIJA - BASE AÉREA IP67

IP67 PLUG - SOCKET

Pg. 77

CAJAS SUPERFICIE PARA TOMA DE CORRIENTE 50x50

SURFACE BOX FOR SOCKET OUTLET 50x50

Pg. 7

PLACA ADAPTADORA PARA TOMA DE CORRIENTE 50x50 Y 55x55

SOCKET COVER FOR OUTLET 50x50 AND 55x55

Pg. 77

TOMAS DE CUADRO IP54 / PANEL SOCKETS IP54 50x50

Tomas de cuadro IP54 / Panel sockets IP54

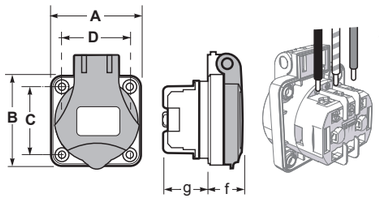

30

• Conexión 1 lado vertical
• Side vertical connection

Ref. / Item		
		13953
		13953F

	16 A 2P+E polos / poles IP54					
	A	B	C	D	f	g
Dimensions	50	50	38	38	19,7	25,8
Connection type	Conexión por tornillo / Screw terminal					
Wire Flexible (mm²)	1 - 2,5					
Weight (g)	47					

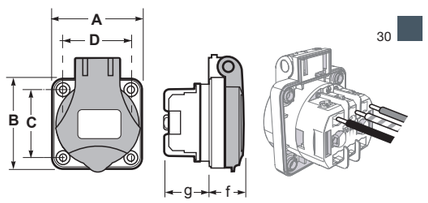

30

• Conexión 1 lado horizontal simple
• Side horizontal connection

Ref. / Item		
		13950
		13954F

	16 A 2P+E polos / poles IP54					
	A	B	C	D	f	g
Dimensions	50	50	38	38	19,7	25,8
Connection type	Conexión por tornillo / Screw terminal					
Wire Flexible (mm²)	1 - 2,5					
Weight (g)	47					

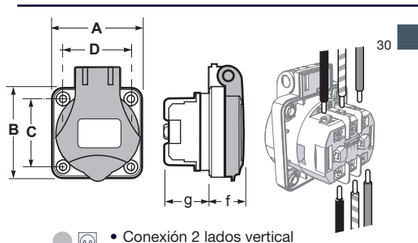

30

• Conexión 2 lados vertical
• Double vertical connection

Ref. / Item		
		13957
		13957F

	16 A 2P+E polos / poles IP54					
	A	B	C	D	f	g
Dimensions	50	50	38	38	19,7	25,8
Connection type	Conexión por tornillo / Screw terminal					
Wire Flexible (mm²)	1 - 2,5					
Weight (g)	47					

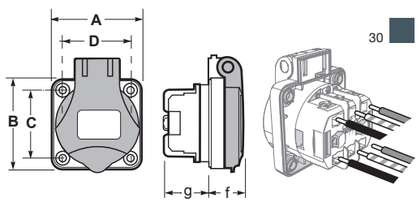

30

• Conexión 2 lados horizontal
• Double horizontal connection

Ref. / Item		
		13956
		13956F

	16 A 2P+E polos / poles IP54					
	A	B	C	D	f	g
Dimensions	50	50	38	38	19,7	25,8
Connection type	Conexión por tornillo / Screw terminal					
Wire Flexible (mm²)	1 - 2,5					
Weight (g)	47					

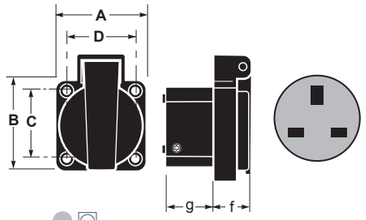

24

• Conexión 1 lado horizontal simple
• Side horizontal connection

Ref. / Item		
		13952

	13 A 2P+E polos / poles IP54					
	A	B	C	D	f	g
Dimensions	50	50	38	38	17,5	24
Connection type	Conexión por tornillo / Screw terminal					
Wire Flexible (mm²)	1 - 2,5					
Weight (g)	52					

Dimensiones en mm / Dimensions in mm

Sistema / System SCHUKO

TOMAS DE CUADRO IP67 / PANEL SOCKETS IP67 55x55

Tomas de cuadro IP67 / Panel sockets IP67

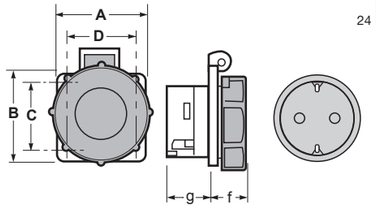

24

Ref. / Item		
		13960

	16 A 2P+E polos / poles IP67					
	A	B	C	D	f	g
Dimensions	55	55	38	38	23,5	25,8
Connection type	Conexión por tornillo / Screw terminal					
Wire Flexible (mm²)	1 - 2,5					
Weight (g)	76					

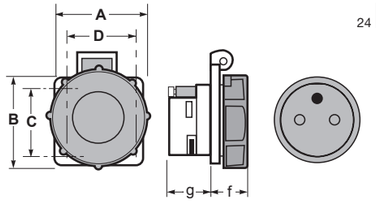

24

Ref. / Item		
		13960F

	16 A 2P+E polos / poles IP67					
	A	B	C	D	f	g
Dimensions	55	55	38	38	23,5	25,8
Connection type	Conexión por tornillo / Screw terminal					
Wire Flexible (mm²)	1 - 2,5					
Weight (g)	68					

Clavija - base aérea IP67 / Plug - Socket IP67

12

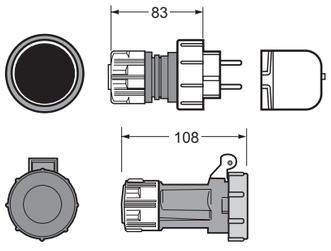

Ref. / Item	
23960	Clavija aérea 16A 2P + TTL IP67 con doble contacto de tierra Schuko plug 16A 2P+E IP67

Ref. / Item	
24960 24961	Base aérea 16A 2P + TTL IP67 con doble contacto de tierra Schuko socket 16A 2P+E IP67

Caja para tomas cuadro 50x50 / Box for panel sockets 50x50

24

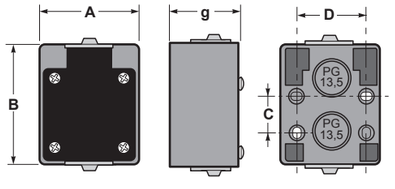

Ref. / Item	
	13955

	Caja para mecanismos / box for mechanisms				
	A	B	C	D	g
Dimensions	55	55	38	38	23,5
Weight (g)	52				

Incluye junta de goma / Include flange gasket

Adaptador para montar tomas 50x50 en armarios Acqua-Combi / Socket cover for panel socket 50x50 to mount in Acqua-Combi enclosures

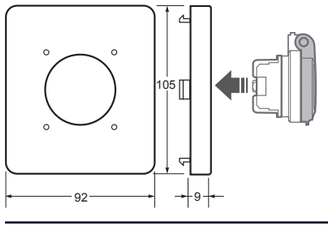

6

Ref. / Item	
	3905

	Caja para mecanismos / box for mechanisms
Weight (g)	35

Dimensiones en mm / Dimensions in mm

Eventos
Events

4 APLICACIONES ESPECIALES
SPECIAL APPLICATIONS

En Famatel ofrecemos 3 gamas especiales de tomas industriales destinadas para aquellos usos más específicos tales como eventos, contenedores en puerto o lugares con extrema conductividad.
Las gamas de muy baja tensión, Container SpeedPRO y Eventos están diseñadas para su uso en estas aplicaciones.

In Famatel, we offer 3 special ranges of industrial plugs and sockets designed for those more specific uses such as events, containers in port or places with extreme conductivity. The very low voltage ranges, Container SpeedPRO and Events are designed for use in such applications.

Baja tensión
Low tension

Contenedores
Containers

Proyecto terminal contenedores Puerto Marsella
Loading terminal Marsella port project

- **Gama especial para eventos**
- **Productos específicos a 3 h para terminales de carga**
- **Tomas y clavijas de bajísima tensión**

- Special range for events
- Specific 3h products for loading terminals
- Low voltage plugs and sockets

4.1 CLAVIJAS Y BASES DE MUY BAJA TENSIÓN IP44/67
EXTRA LOW VOLTAGE PLUGS AND SOCKETS IP44/67

Usando la gama de bajo voltaje es la forma de una segura protección contra los choques eléctricos. Esta gama se utiliza en entornos donde hay un alto riesgo; piscinas, hospitales y entornos exteriores.

Using extra low voltage its a safety way to protect against electrical shock, extra low voltage is used where the risk is high; swimming pool, hospitals and outdoor applications.

4.2 CLAVIJAS Y BASES PARA CONTENEDORES SpeedPRO IP67
CONTAINER SpeedPRO PLUGS AND SOCKETS IP67

En entornos de atmósferas controladas nuestras tomas industriales juegan un papel determinante para asegurar el suministro eléctrico. Estas formas disponen de una configuración especial dadas las características de su entorno de trabajo. Configuradas en una posición horaria de 3h, protección IP67 y alta resistencia a los agentes externos..

In enviroments with controlled atmospheres our industrial sockets play a decisive role to ensure the electrical supply. These sockets have a special configuration given the characteristics of your working environment. Configured in a 3h time position, IP67 protection an high resistance to external agents.

4.3 CLAVIJAS Y BASES SpeepPRO IP44 Y EQUIPAMIENTO PARA EVENTOS
SpeedPRO PLUGS AND SOCKETS IP44 AND EVENT EQUIPMENT

Famatel pone a su disposición una gama completa de tomas industriales para su aplicación en eventos. Fabricadas en color negro y con una alta resistencia al impacto que las hace ideales para su aplicación a eventos.

Famatel has a wide range of industrial plugs and sockets for events. Manufactured in black colour with a very high resistance for the application on the events.

4.1

CLAVIJAS AÉREAS BAJA TENSIÓN IP44 / IP67

EXTRA-LOW VOLTAGE MOBILE PLUGS IP44 / IP67

Pg. 83

4.2

CLAVIJAS AÉREAS CONTENEDOR 3h IP67

CONTAINER PLUS 3H IP67

Pg. 90

4.3

CLAVIJAS AÉREAS EVENTOS IP44

MOBILE PLUGS FOR EVENTS IP44

Pg. 96

BASES AÉREAS BAJA TENSIÓN IP44 / IP67

EXTRA-LOW VOLTAGE MOBILE PLUGS IP44 / IP67

Pg. 85

BASES AÉREAS CONTENEDOR 3h IP67

CONTAINER SOCKETS 3h IP67

Pg. 90

BASES AÉREAS EVENTOS IP44

MOBILE SOCKETS FOR EVENTS IP44

Pg. 96

BASES DE CUADRO BAJA TENSIÓN IP44 / IP67

EXTRA-LOW VOLTAGE STRAIGHT PANEL SOCKETS IP44 / IP67

Pg. 87

BASES DE PARED Y CUADRO CONTENEDOR 3h IP67

CONTAINER WALL MOUNTED AND PANEL SOCKETS 3h IP67

Pg. 90

BASES DE CUADRO EVENTOS IP44

PANEL SOCKETS FOR EVENTS IP44

Pg. 96

BASES DE PARED BAJA TENSIÓN IP44 / IP67

EXTRA-LOW VOLTAGE WALL MOUNTED SOCKETS IP44 / IP67

Pg. 86

BASES INTERBLOCANTES CONTENEDOR 3h IP67

CONTAINER INTERLOCKED SOCKETS 3h IP67

Pg. 88

EQUIPAMIENTO PARA EVENTOS

EVENT EQUIPMENT

Pg. 97

Pg. 98

SpeedPRO IP44
clavija aérea baja tensión / extra-low voltage mobile plug

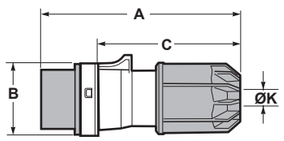

	16A		32A	
Poles	2	3	2	3
A	135	135	135	135
B	51	51	51	51
C	110	110	110	110
Ø K	9,5-24	9,5-24	9,5-24	9,5-24
Connection type	Conexión por tornillo / Screw terminals			
Wire flexible (mm²)	1 - 10		1 - 10	
Weight (g)	164	182	164	182

- Terminales con tornillo
- Materia: PA6
- Contactos: Niquelados

IP44 a prueba de salpicaduras

- With screw terminals
- Housing material: PA6
- Contacts: Nickel-plated contacts

IP44 Splashproof

Amp	Poles	Pack unit	20-25V 50/60Hz	40-50V 50/60Hz Hour: 12h	20-25V 40-50V 100/200Hz Hour: 4h	20-25V 40-50V DC Hour: 10h
16	2	10	13800	13900	13700	13600
	3	10	13801	13901	13701	13601
32	2	10	13820	13920	13720	13620
	3	10	13821	13921	13721	13621

Ref. / Item **13800**

SpeedPRO IP67
clavija aérea baja tensión / extra-low voltage mobile plug

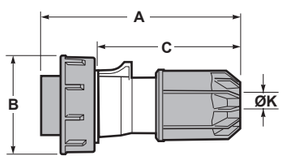

	16A		32A	
Poles	2	3	2	3
A	124	131	148	152
B	79	87	93	100
C	110	110	110	110
Ø K	9,5-24	9,5-24	9,5-24	9,5-24
Connection type	Conexión por tornillo / Screw terminals			
Wire flexible (mm²)	1 - 10		1 - 10	
Weight (g)	164	182	164	182

- Terminales con tornillo
- Material: PA6
- Contactos: Niquelados

IP67 Hermético

- With screw terminals
- Housing material: PA6
- Contacts: Nickel-plated contacts

IP67 Watertight

16	2	10	14800	14900	14700	14600
	3	10	14801	14901	14701	14601
32	2	10	14820	14920	14720	14620
	3	10	14821	14921	14721	14621

Ref. / Item **14800**

Ej. Vista toma frontal
View; socket (front)

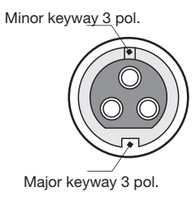

Para muy baja tensión la guía minor keyway es utilizada para distinguir el voltaje y la frecuencia.
For extra-low voltage a minor key is used to distinguish voltage and frequency-see table.

Rated Voltage - V	Frequenzy - Hz	Clockwise position 2P	Clockwise position 3P	Colour acc. to EN 60309	
20-25	50-60	without Minor key	without Minor key	Violet	
40-50	50-60	12	12	White	
20-25 and 40-50	100-200	4	4	Green	
	300	2	2	Green	*
	400	3	3	Green	*
	> 400 - 500	11	11	Green	*
	DC	10	10	White	

* Solo bajo pedido / Available only upon request

- Esta gama está destinada a la solución de problemas de alimentación y de unión de circuitos con una tensión nominal de utilización de hasta 50V en instalación de lugares muy húmedos o con riesgo de incendios y explosiones.
- This range is used to solve problems of power supply or union of electrical circuits using a nominal voltage until 50V, using in conductive environment installations or with a high risk of fire or explosions.

TOMAS DE MUY BAJA TENSIÓN / EXTRA LOW VOLTAGE SOCKETS

SpeedPRO IP44
base aérea baja tensión / extra-low voltage mobile socket

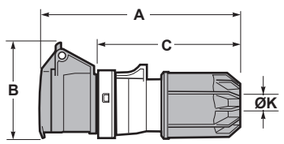

	16A		32A	
Poles	2	3	2	3
A	150	150	150	150
B	75	75	75	75
C	110	110	110	110
Ø K	9,5-24	9,5-24	9,5-24	9,5-24
Connection type	Conexión por tornillo / Screw terminals			
Wire flexible (mm²)	1 - 10		1 - 10	
Weight (g)	179	199	179	199

- Terminales con tornillo
- Material: PA6
- Contactos: Niquelados

IP44 a prueba de salpicaduras

- With screw terminals
- Housing material: PA6
- Contacts: Nickel-plated contacts

IP44 Splashproof

Amp	Poles	Pack unit	20-25V 50/60Hz	40-50V 50/60Hz Hour: 12h	20-25V 40-50V 100/200Hz Hour: 4h	20-25V 40-50V DC Hour: 10h
16	2	10	23800	23900	23700	23600
	3	10	23801	23901	23701	23601
32	2	10	23820	23920	23720	23620
	3	10	23821	23921	23721	23621

Ref. / Item **23800**

SpeedPRO IP67
base aérea baja tensión / extra-low voltage mobile socket

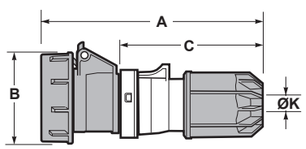

	16A		32A	
Poles	2	3	2	3
A	150	150	150	150
B	78	78	78	78
C	110	110	110	110
Ø K	9,5-24	9,5-24	9,5-24	9,5-24
Connection type	Conexión por tornillo / Screw terminals			
Wire flexible (mm²)	1 - 10		1 - 10	
Weight (g)	199	219	199	219

- Terminales con tornillo
- Material: PA6
- Contactos: Niquelados

IP67 Hermético

- With screw terminals
- Housing material: PA6
- Contacts: Nickel-plated contacts

IP67 Watertight

Amp	Poles	Pack unit	20-25V 50/60Hz	40-50V 50/60Hz Hour: 12h	20-25V 40-50V 100/200Hz Hour: 4h	20-25V 40-50V DC Hour: 10h
16	2	10	24800	24900	24700	24600
	3	10	24801	24901	24701	24601
32	2	10	24820	24920	24720	24620
	3	10	24821	24921	24721	24621

Ref. / Item **24800**

Ej. Vista toma frontal
View; socket (front)

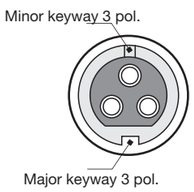

Para muy baja tensión la guía minor keyway es utilizada para distinguir el voltaje y la frecuencia.
For extra-low voltage a minor key is used to distinguish voltage and frequency-see table.

Rated Voltage - V	Frequenzy - Hz	Clockwise position 2P	Clockwise position 3P	Colour acc. to EN 60309	
20-25	50-60	without Minor key	without Minor key	Violet	
40-50	50-60	12	12	White	
20-25 and 40-50	100-200	4	4	Green	
	300	2	2	Green	*
	400	3	3	Green	*
	> 400 - 500	11	11	Green	*
	DC	10	10	White	

* Solo bajo pedido / Available only upon request

- Esta gama está destinada a la solución de problemas de alimentación y de unión de circuitos con una tensión nominal de utilización de hasta 50V en instalación de lugares muy húmedos o con riesgo de incendios y explosiones.
- This range is used to solve problems of power supply or union of electrical circuits using a nominal voltage until 50V, using in conductive environment installations or with a high risk of fire or explosions.

Dimensiones en mm / Dimensions in mm

BASES DE CUADRO DE MUY BAJA TENSIÓN / EXTRA LOW VOLTAGE STRAIGHT PANEL SOCKETS

SpeedPRO IP44 75x85
base de cuadro baja tensión / extra-low voltage straight panel socket

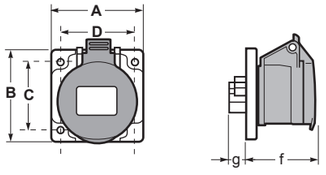

	16A		32A	
Poles	2	3	2	3
A	75	75	75	75
B	85	85	85	85
C	60	60	60	60
D	60	60	60	60
f	47	47	47	47
g	20	20	20	20
Connection type	Conexión por tornillo / Screw terminals			
Wire flexible (mm²)	1 - 10		1 - 10	
Weight (g)	136	146	128	146

- Terminales con tornillo
- Material: PA6
- Contactos: Niquelados

IP44 a prueba de salpicaduras

- With screw terminals
- Housing material: PA6
- Contacts: Nickel-plated contacts

IP44 Splashproof

Amp	Poles	Pack unit	20-25V 50/60Hz	40-50V 50/60Hz Hour: 12h	20-25V 40-50V 100/200Hz Hour: 4h	20-25V 40-50V DC Hour: 10h
16	2	2	25540	25544	25548	25552
	3	3	25541	25545	25549	25553
32	2	2	25542	25546	25550	25554
	3	3	25543	25547	25551	25555

Ref. / Item 25540

SpeedPRO IP67 75x85
base de cuadro baja tensión / extra-low voltage straight panel socket

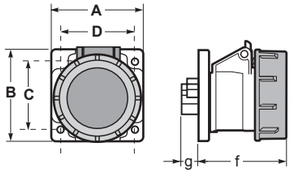

	16A		32A	
Poles	2	3	2	3
A	75	75	75	75
B	85	85	85	85
C	60	60	60	60
D	60	60	60	60
f	48	48	48	48
g	20	20	20	20
Connection type	Conexión por tornillo / Screw terminals			
Wire flexible (mm²)	1 - 10		1 - 10	
Weight (g)	145	165	145	165

- Terminales con tornillo
- Material: PA6
- Contactos: Niquelados

IP67 Hermético

- With screw terminals
- Housing material: PA6
- Contacts: Nickel-plated contacts

IP67 Watertight

16	2	2	25556	25560	25564	25568
	3	3	25557	25561	25565	25569
32	2	2	25558	25562	25566	25570
	3	3	25559	25563	25567	25571

Ref. / Item 25556

Ej. Vista toma frontal
View; socket (front)

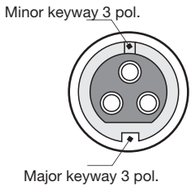

Para muy baja tensión la guía minor keyway es utilizada para distinguir el voltaje y la frecuencia.
For extra-low voltage a minor key is used to distinguish voltage and frequency-see table.

Rated Voltage - V	Frequenzy - Hz	Clockwise position 2P	Clockwise position 3P	Colour acc. to EN 60309	
20-25	50-60	without Minor key	without Minor key	Violet	
40-50	50-60	12	12	White	
20-25 and 40-50	100-200	4	4	Green	
	300	2	2	Green	*
	400	3	3	Green	*
	> 400 - 500	11	11	Green	*
	DC	10	10	White	

* Solo bajo pedido / Available only upon request

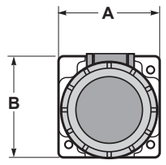

- Disponible en 54x60 (AxB), consultar
- Available in 54x60 (AxB), please consult

- Esta gama está destinada a la solución de problemas de alimentación y de unión de circuitos con una tensión nominal de utilización de hasta 50V en instalación de lugares muy húmedos o con riesgo de incendios y explosiones.
- This range is used to solve problems of power supply or union of electrical circuits using a nominal voltage until 50V, using in conductive environment installations or with a high risk of fire or explosions.

Dimensiones en mm / Dimensions in mm

BASES DE PARED DE MUY BAJA TENSIÓN / EXTRA LOW VOLTAGE WALL MOUNTED SOCKETS

SpeedPRO IP44
base de pared baja tensión / extra-low voltage wall mounted socket

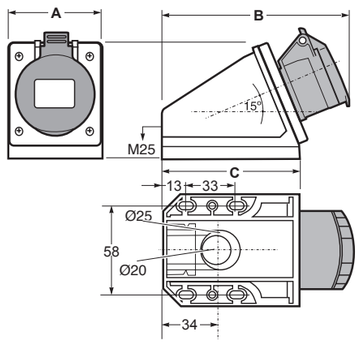

	16A		32A	
Poles	2	3	2	3
A	70,5	54	70,5	54
B	119	60	119	60
C	85	44	85	44
Connection type	Conexión por tornillo / Screw terminals			
Wire flexible (mm²)	1 - 10		1 - 10	
Weight (g)	109	130	109	130

- Terminales con tornillo
- Material: PA6
- Contactos: Niquelados
- Incluye cono pasacable roscado

IP44 a prueba de salpicaduras

- With screw terminals
- Housing material: PA6
- Contacts: Nickel-plated contacts
- Include threaded grommet

IP44 Splashproof

Amp	Poles	Pack unit	20-25V 50/60Hz	40-50V 50/60Hz Hour: 12h	20-25V 40-50V 100/200Hz Hour: 4h	20-25V 40-50V DC Hour: 10h
16	2	10	23070	23075	23079	23082
	3	10	23072	23076	23080	23084
32	2	10	23073	23077	23081	23085
	3	10	23074	23078	23082	23086

Ref. / Item 23072

SpeedPRO IP67
base de pared baja tensión / extra-low voltage wall mounted socket

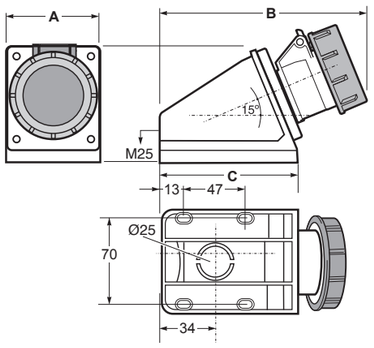

	16A		32A	
Poles	2	3	2	3
A	80	80	80	80
B	143	143	143	143
C	95	95	95	95
Connection type	Conexión por tornillo / Screw terminals			
Wire flexible (mm²)	1 - 10		1 - 10	
Weight (g)	231	251	231	251

- Terminales con tornillo
- Material: PA6
- Contactos: Niquelados
- Incluye tapón roscado

IP67 Hermético

- With screw terminals
- Housing material: PA6
- Contacts: Nickel-plated contacts
- Include threaded bung

IP67 Watertight

16	2	10	24990	24994	24998	24982
	3	10	24991	24995	24999	24983
32	2	10	24992	24996	24980	24984
	3	10	24993	24997	24981	24985

Ref. / Item 24991

Ej. Vista toma frontal
View; socket (front)

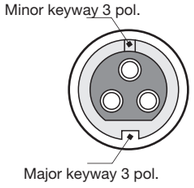

Para muy baja tensión la guía minor keyway es utilizada para distinguir el voltaje y la frecuencia.
For extra-low voltage a minor key is used to distinguish voltage and frequency-see table.

Rated Voltage - V	Frequenzy - Hz	Clockwise position 2P	Clockwise position 3P	Colour acc. to EN 60309	
20-25	50-60	without Minor key	without Minor key	Violet	
40-50	50-60	12	12	White	
20-25 and 40-50	100-200	4	4	Green	
	300	2	2	Green	*
	400	3	3	Green	*
	> 400 - 500	11	11	Green	*
	DC	10	10	White	

* Solo bajo pedido / Available only upon request

- Esta gama está destinada a la solución de problemas de alimentación y de unión de circuitos con una tensión nominal de utilización de hasta 50V en instalación de lugares muy húmedos o con riesgo de incendios y explosiones.
- This range is used to solve problems of power supply or union of electrical circuits using a nominal voltage until 50V, using in conductive environment installations or with a high risk of fire or explosions.

Dimensiones en mm / Dimensions in mm

Container SpeedPRO IP67
clavija aerea / mobile plug

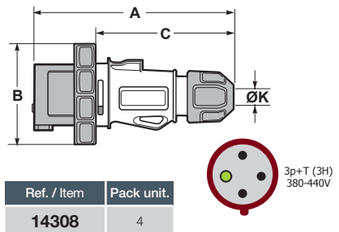

Ref. / Item	Pack unit.
14308	4

	32A
Poles	4
A	172
B	73
C	125
ØK	11,5-21
Connection type	Conexión por tornillo Screw terminals
Wire flexible (mm²)	2,5 - 6
Weight (g)	123

- Terminales con tornillo
- Material: PA6/ABS
- Contactos: Latón

IP67 Hermético

- With screw terminals
- Housing material: PA6/ABS
- Contacts: Brass

IP67 Watertight

Container SpeedPRO IP67
base aerea / mobile socket

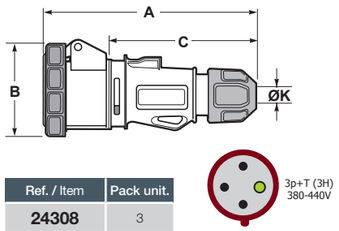

Ref. / Item	Pack unit.
24308	3

	32A
Poles	4
A	170
B	92
C	125
ØK	11,5-21
Connection type	Conexión por tornillo Screw terminals
Wire flexible (mm²)	2,5 - 6
Weight (g)	315

- Terminales con tornillo
- Material: PA6/ABS
- Contactos: Niquelados

IP67 Hermético

- With screw terminals
- Housing material: PA6/ABS
- Contacts: Nickel-plated contacts

IP67 Watertight

Container SpeedPRO IP67 80x95
base de cuadro inclinada 10° / angled panel socket 10°

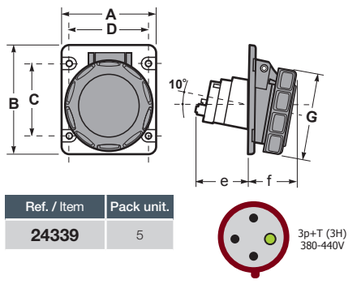

Ref. / Item	Pack unit.
24339	5

	32A
Poles	4
A	80
B	95
C	60
D	70
e	60
f	40
G	92
Connection type	Conexión por tornillo Screw terminals
Wire flexible (mm²)	2,5 - 6
Weight (g)	215

- Terminales con tornillo
- Material: PA6/ABS
- Contactos: Niquelados

IP67 Hermético

- With screw terminals
- Housing material: PA6/ABS
- Contacts: Nickel-plated contacts

IP67 Watertight

Container SpeedPRO IP67
base de pared / wall mounted socket

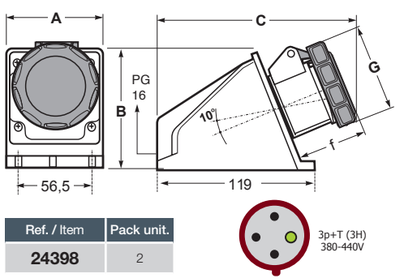

Ref. / Item	Pack unit.
24398	2

	32A
Poles	4
A	81
B	97
C	176
G	92
f	57
Connection type	Conexión por tornillo Screw terminals
Wire flexible (mm²)	2,5 - 6
Weight (g)	335

- Terminales con tornillo
- Material: PA6/ABS
- Contactos: Niquelados
- Entrada trasera

IP67 Hermético

- With screw terminals
- Housing material: PA6/ABS
- Contacts: Nickel plated contacts
- Rear entry

IP67 Watertight

Dimensiones en mm / Dimensions in mm

Container SpeedPRO IP67
base interblocante cuadro vertical / switched interlocked panel socket vertical

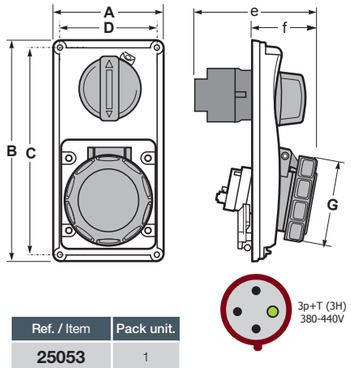

Ref. / Item	Pack unit.
25053	1

	32A
Poles	4
A	90
B	180
C	169
D	79
e	114
f	63
G	108
Connection type	Conexión por tornillo / Screw terminals
Wire flexible (mm²)	2,5 - 6
Weight (g)	455

- Terminales con tornillo
- Material: PA6/ABS
- Contactos: Niquelados
- Bloqueo conexionado mecánico

IP67 Hermético

- With screw terminals
- Housing material: PA6/ABS
- Contacts: Nickel-plated contacts
- Mechanical interlocked

IP67 Watertight

Container SpeedPRO IP67
base interblocante superficie vertical / switched interlocked wall mounted socket vertical

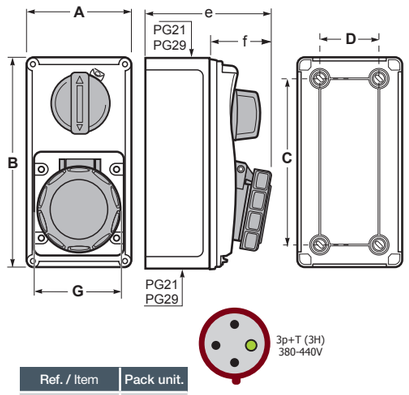

Ref. / Item	Pack unit.
26028	1

	32A
Poles	4
A	90
B	180
C	169
D	79
e	114
f	63
G	108
Connection type	Conexión por tornillo / Screw terminals
Wire flexible (mm²)	2,5 - 6
Weight (g)	455

- Terminales con tornillo
- Material: PA6/ABS
- Contactos: Niquelados
- Bloqueo conexionado mecánico

IP67 Hermético

- With screw terminals
- Housing material: PA6/ABS
- Contacts: Nickel-plated contacts
- Mechanical interlocked

IP67 Watertight

- Bloqueo conexionado mecánico:
  - Después del conexionado de la clavija y puesto el swicth en ON, la clavija queda bloqueada
  - Después de puesto el swicth en OFF y extraida la clavija, el mando queda bloqueado.
- Mechanical interlocked:
  - After plugging and switching-on the plug is locked.
  - After switching-off and unplugging switch is locked.

En posición ON o OFF del mando es posible de poner candado por seguridad
At switch ON or OFF position, its possible to be lockable by padlock

Dimensiones en mm / Dimensions in mm

BASES INTERBLOCANTES HORIZONTALES IP67 / HORIZONTAL SWITCHED INTERLOCKED SOCKETS IP67

Container SpeedPRO IP67
base interblocante cuadro horizontal / switched interlocked panel socket horizontal

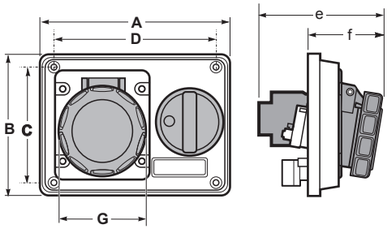

	32A
Poles	4
A	195
B	115
C	98
D	138
e	104
f	63
G	108
Connection type	Conexión por tornillo / Screw terminals
Wire flexible (mm²)	2,5 - 6
Weight (g)	499

Ref. / Item	Pack unit.
25074	1

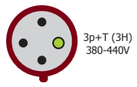

- Terminales con tornillo
- Material: PA6/ABS
- Contactos: Niquelados
- Bloqueo conexionado mecánico

IP67 Hermético

- With screw terminals
- Housing material: PA6/ABS
- Contacts: Nickel-plated contacts
- Mechanical interlocked

IP67 Watertight

Container SpeedPRO IP67
base interblocante superficie horizontal / switched interlocked wall mounted socket horizontal

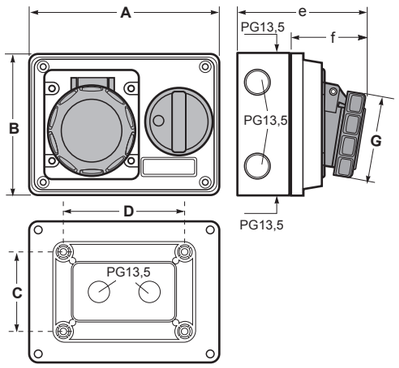

	32A
Poles	4
A	155
B	115
C	98
D	113
e	118
f	63
G	108
Connection type	Conexión por tornillo / Screw terminals
Wire flexible (mm²)	2,5 - 6
Weight (g)	614

Ref. / Item	Pack unit.
25136	1

- Terminales con tornillo
- Material: PA6/ABS
- Contactos: Niquelados
- Bloqueo conexionado mecánico

IP67 Hermético

- With screw terminals
- Housing material: PA6/ABS
- Contacts: Nickel-plated contacts
- Mechanical interlocked

IP67 Watertight

- Bloqueo conexionado mecánico:
  - Después del conexionado de la clavija y puesto el swicth en ON, la clavija queda bloqueada
  - Después de puesto el swicth en OFF y extraida la clavija, el mando queda bloqueado.
- Mechanical interlocked:
  - After plugging and switching-on the plug is locked.
  - After switching-off and unplugging switch is locked.

En posición ON o OFF del mando es posible de poner candado por seguridad
At switch ON or OFF position, its possible to be lockable by padlock

Dimensiones en mm / Dimensions in mm

BASES INTERBLOCANTES CON CARRIL DIN / SWITCHED INTERLOCKED SOCKETS WITH DIN RAIL

Container SpeedPRO IP67
base interblocante cuadro con carril DIN / switched interlocked panel socket with DIN rail

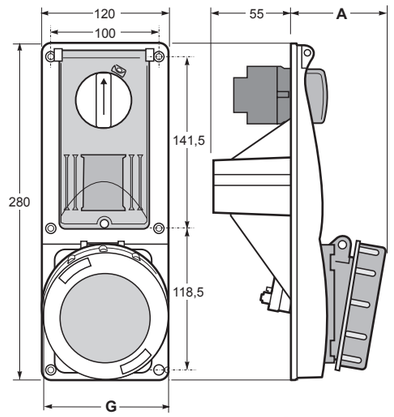

	32A
Poles	4
A	73,5
G	98
Connection type	Conexión por tornillo Screw terminals
Wire flexible (mm²)	2,5 - 6
Weight (g)	822

Ref. / Item	Pack unit.
25727	1

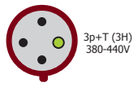

- Terminales con tornillo
- Material: PA6/ABS
- Contactos: Niquelados
- Bloqueo conexionado mecánico

IP67 Hermético

- With screw terminals
- Housing material: PA6/ABS
- Contacts: Nickel-plated contacts
- Mechanical interlocked

IP67 Watertight

- Si se quiere pedir con portafusible 10.3x38 50/60Hz, añadimos *FH, ej. 25727FH
- If you want to order with Fuse Holder 10.3x38 50/60Hz, add *FH, eg. 25727FH

- Si se quiere pedir con Magnetotérmico curva C reactivable desde el exterior + Luz de aviso de linea, añadimos *MCB, ej. 25727MCB
- If you want to order with MCB-Type C reactivable from the outside + Led warning light to signal the line connection, add *MCB, eg. 25727MCB

Container SpeedPRO IP67
base interblocante superficie vertical / switched interlocked wall mounted socket vertical

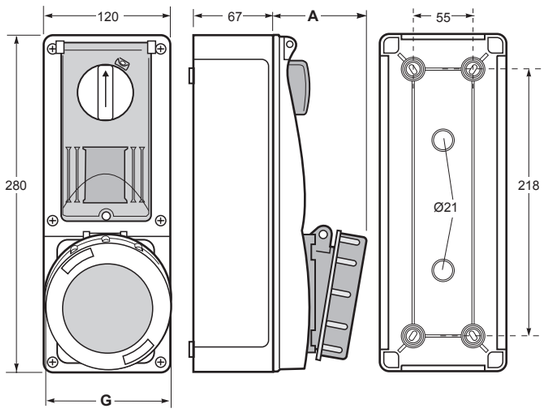

	32A
Poles	4
A	73,5
G	98
Connection type	Conexión por tornillo Screw terminals
Wire flexible (mm²)	2,5 - 6
Weight (g)	822

Ref. / Item	Pack unit.
26327	1

- Terminales con tornillo
- Material: PA6/ABS
- Contactos: Niquelados
- Bloqueo conexionado mecánico

IP67 Hermético

- With screw terminals
- Housing material: PA6/ABS
- Contacts: Nickel-plated contacts
- Mechanical interlocked

IP67 Watertight

- Si se quiere pedir con portafusible 10.3x38 50/60Hz, añadimos *FH, ej. 26327FH
- If you want to order with Fuse Holder 10.3x38 50/60Hz, add *FH, eg. 26327FH

- Si se quiere pedir con Magnetotérmico curva C reactivable desde el exterior + Luz de aviso de linea, añadimos *MCB, ej. 26327MCB
- If you want to order with MCB-Type C reactivable from the outside + Led warning light to signal the line connection, add *MCB, eg. 26327MCB

- Bloqueo conexionado mecánico:
  - Después del conexionado de la clavija y puesto el swicth en ON, la clavija queda bloqueada
  - Después de puesto el swicth en OFF y extraida la clavija, el mando queda bloqueado.
- Mechanical interlocked:
  - After plugging and switching-on the plug is locked.
  - After switching-off and unplugging switch is locked.

En posición ON o OFF del mando es posible de poner candado por seguridad
At switch ON or OFF position, its possible to be lockable by padlock

Dimensiones en mm / Dimensions in mm

BASES INTERBLOCANTES CON CARRIL DIN / SWITCHED INTERLOCKED SOCKETS WITH DIN RAIL

Container SpeedPRO IP67

base interblocante superficie con carril DIN / switched interlocked wall mounted socket with DIN rail

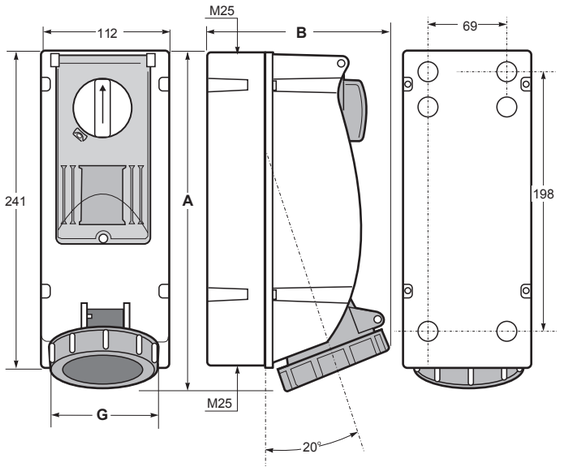

	32A
Poles	4
A	250
G	142
Connection type	Conexión por tornillo Screw terminals
Wire flexible (mm²)	2,5 - 6
Weight (g)	971

Ref. / Item	Pack unit.
26514	1

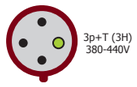

- Terminales con tornillo
- Material: PA6/ABS
- Contactos: Niquelados
- Bloqueo conexionado mecánico
- Con carril DIN de 4 módulos y ventana abatible

IP67 Hermético

- With screw terminals
- Housing material: PA6/ABS
- Contacts: Nickel-plated contacts
- Mechanical interlocked
- With DIN-rail and hinged window for 4 modules

IP67 Watertight

- Si se quiere pedir con portafusible 10.3x38 50/60Hz, añadimos *FH, ej. 26514FH
- If you want to order with Fuse Holder 10.3x38 50/60Hz, add *FH, eg. 26514FH

- Si se quiere pedir con Magnetotérmico curva C reactivable desde el exterior + Luz de aviso de linea, añadimos *MCB, ej. 26514MCB
- If you want to order with MCB-Type C reactivable from the outside + Led warning light to signal the line connection, add *MCB, eg. 26514MCB

- Bloqueo conexionado mecánico:
  - Después del conexionado de la clavija y puesto el swicth en ON, la clavija queda bloqueada
  - Después de puesto el swicth en OFF y extraida la clavija, el mando queda bloqueado.
- Mechanical interlocked:
  - After plugging and switching-on the plug is locked.
  - After switching-off and unplugging switch is locked.

En posición ON o OFF del mando es posible de poner candado por seguridad
At switch ON or OFF position, its possible to be lockable by padlock

Dimensiones en mm / Dimensions in mm

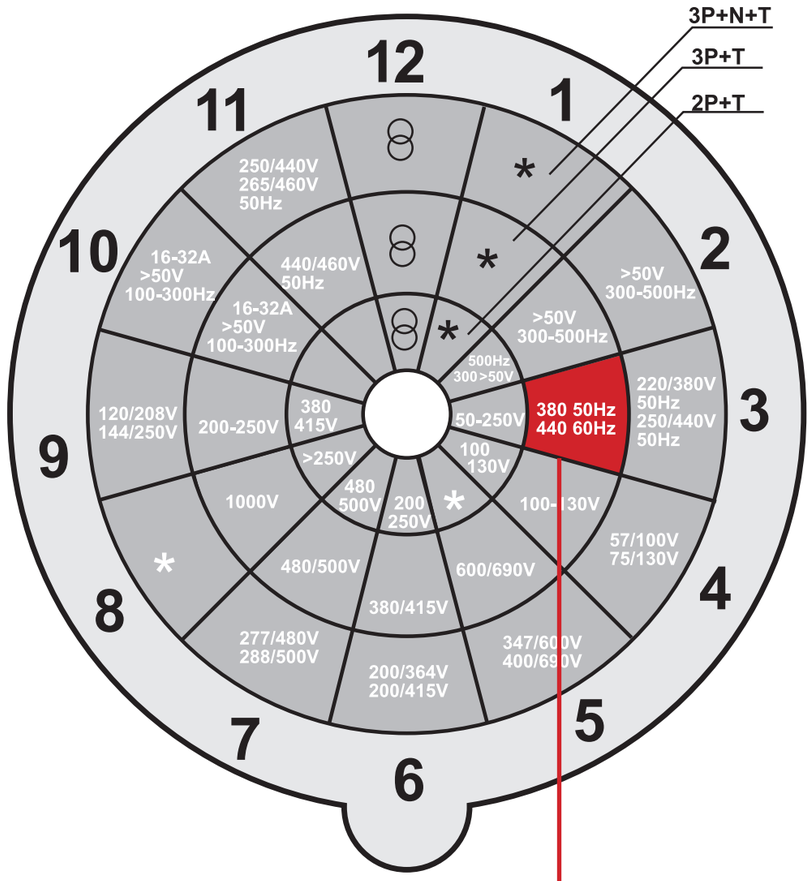

Aplicación Aplication	Posición horaria Position of the earthing contact
Contenedores refrigerados Reefer Container installations	h 3

Eventos / Events **SpeedPRO IP44**
clavijas y bases aereas / mobile plugs and sockets

Clavija aerea / Mobile plug - Ref. Item **13410**

10

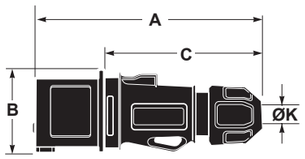

	16A / 220/240V
Poles	3
A	150
B	55
C	110
ØK	6-15
Connection type	Conexión por tornillo Screw terminals
Wire flexible (mm²)	1 -2,5
Weight (g)	123

Otros amperajes, voltaje o número de polos, consultar
Other Amperage, voltage or number of poles, plese consult us

- Terminales con tornillo
- Material: PA6/ABS
- Contactos: Latón

IP44 a prueba de salpicaduras

- With screw terminals
- Housing material: PA6/ABS
- Contacts: Brass

IP44 Splashproof

Base aerea / Mobile socket - Ref. Item **23410**

10

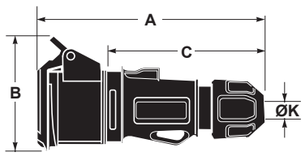

	16A / 220/240V
Poles	3
A	157
B	85
C	110
ØK	6-15
Connection type	Conexión por tornillo Screw terminals
Wire flexible (mm²)	1 -2,5
Weight (g)	215

Otros amperajes, voltaje o número de polos, consultar
Other Amperage, voltage or number of poles, plese consult us

- Terminales con tornillo
- Material: PA6/ABS
- Contactos: Niquelados

IP44 a prueba de salpicaduras

- With screw terminals
- Housing material: PA6/ABS
- Contacts: Nickel-plated contacts

IP44 Splashproof

Base de cuadro / Panel socket - Ref. Item **23480**

10

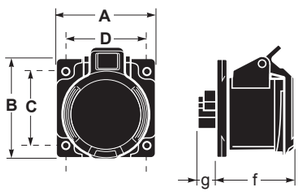

	16A / 220/240V
Poles	3
A	55
B	55
C	44
D	44
f	48
g	15
Connection type	Conexión por tornillo Screw terminals
Wire flexible (mm²)	1 -2,5
Weight (g)	138

Otros amperajes, voltaje o número de polos, consultar
Other Amperage, voltage or number of poles, plese consult us

- Terminales con tornillo
- Material: PA6/ABS
- Contactos: Niquelados

IP44 a prueba de salpicaduras

- With screw terminals
- Housing material: PA6/ABS
- Contacts: Nickel-plated contacts

IP44 Splashproof

Eventos / Events **IP44**

Eventos clavija / Event plug - Ref. Item **1106**

20

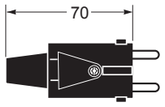

- Clavija bipolar en goma con TT lateral 16A/250V~, IP44
- Rubber plug with earth 16A/250V~, IP44

Eventos toma corriente / Event socket - Ref. Item **2106 - 2107**

20

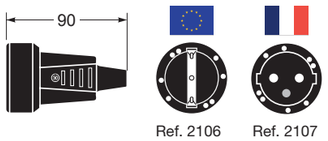

- Toma de corriente en goma con TT lateral 16A/250V~, IP44
- Trailing rubber socket with earth 16A/250V~, IP44

Eventos clavija / Event plug - Ref. Item **1107**

10

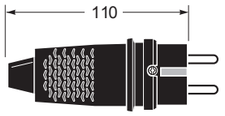

- Clavija bipolar en goma con doble contacto de tierra 16A/250V~, IP44
- Rubber plug with earth 16A/250V~, IP44

Eventos toma corriente / Event socket - Ref. Item **2108 - 2109**

10

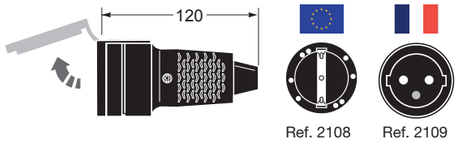

- Toma de corriente en goma con TT lateral 16A/250V~, IP44
- Trailing rubber socket with earth 16A/250V~, IP44

Eventos adaptador / Event adaptor - Ref. Item **187-G**

1

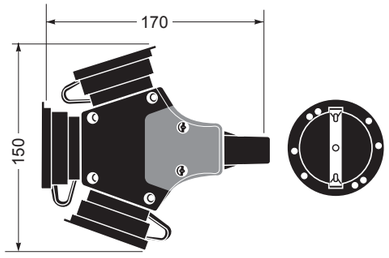

- Adaptador triple en goma con TT lateral 16A/250V~, IP44
- Triple rubber adaptor with earth 16A/250V~, IP44

Características generales / General characteristics

Color Colour	Resistencia al impacto Impact resistance	Grado autoextinguibilidad Auto-extinguishing degree	Estabilidad dimensional Dimensional stability	Hilo incandescente Glow wire test	Norma Norm
Negro Black	IK07	VO Autoesxtinguible Auto-extinguishing	- 25° + 85°	750°C partes activas, 650°C resto 750°C active parts, 650°C other parts	UNE 20315-2-5 UNE 20315-1-1 UNE 20315-1-2

CAJAS DE DISTRIBUCIÓN TERMOPLÁSTICAS / TERMOPLASTIC DISTRIBUTION BOXES

Caja vacía / Empty box

1

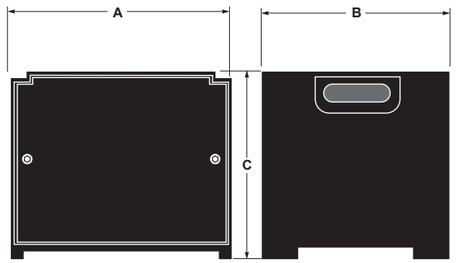

- Cajas móviles para la distribución de energía en eventos, ferias, eventos deportivos, cine y televisión

Ventajas
- Cajas extremadamente robustas fabricadas en Polietileno
- Ligeras y fáciles de trasladar
- Apilables

- Mobile boxes for the distribution of Energy in Events, fairs, sport events, film and television

Advantatges
- Extremely robust poliethylene housing
- Lightweight and easy to handle
- Stackable

Ref. / Item	Dimensions A	B	C
39103	400	350	340
39104	560	350	340 *
39105	600	400	545 *
39106	600	400	670 *

* Posibilidad de instalar mecanismos en el panel frontal y trasero, los tornillos del panel frontal y trasero tienen rosca metálica, facilitando su extracción y colocación

* Possibility to mount devices in the frontal and rear panel, the screws of the front and rear panel have metal threads and may therefore screwed in and out as often as required

Mirillas de maniobra IP66/67 / Hinged windows IP66/67

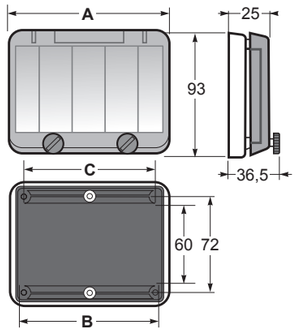

* Posibilidad de montar mirillas en las cajas

* Possibility to mount hinged windows in the boxes

Mirillas de maniobra 2/4 módulos / Hinged window 2/4 modules

Ref. / Item	Módulos Modules	Dimensions A	B	C	Peso Weight g	Pack unit.
23003	2	49	27	32	51	40
23004	4	85	65	72	80	20

Mirillas de maniobra 5/13 módulos / Hinged window 5/13 modules

Ref. / Item	Módulos Modules	Dimensions A	B	C	Peso Weight g	Pack unit.
23005	5	103	41,5	90	90	20
23006	6	121	50,5	108	102	15
23007	7	139	59,5	126	114	15
23008	8	157	68,5	144	126	15
23009	9	175	77,5	162	133	15
23010	10	193	86,5	180	145	15
23011	12	229	104,5	215	168	10
23012	13	247	113,5	234	180	10

Mirillas de maniobra 18 módulos / Hinged window 18 modules

Ref. / Item	Módulos Modules	Dimensions A	B	C	Peso Weight g	Pack unit.
23013	18	357	105	324	245	12

ACCESORIOS / ACCESORIES

Ref. / Item **1830** (Para/for 39103 / 39104)
1832 (Para/for 39105 / 39106)

- Taburete apilable galvanizado
- Galvanized stackable stool

Ref. / Item **1831** (Para/for 39105 / 39106)

- Chasis, 4 ruedas, 2 con freno
- Chasis, 4 wheels, 2 wheels with brake

Dimensiones en mm / Dimensions in mm

CONFIGURACIÓN PERSONALIZADA / CUSTOM-MADE CONFIGURATION

1º

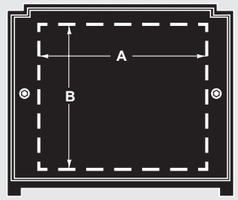

Elija el tipo de caja
Select the box

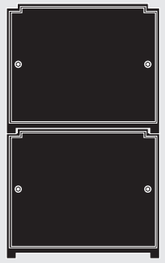

Aplilable
Stackable

Superficie de mecanizado para mecanismos
Surface to mount devices

Ref. / Item	Dimensions A	B
39103	300	250
39104	460	250 *
39105	500	300 *
39106	500	300 *

* Posibilidad de instalar mecanismos en ambas caras

* Possibility to mount devices at both sides

+

2º

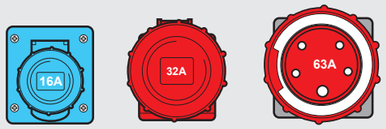

Seleccione las tomas
Select the sockets

+

3º

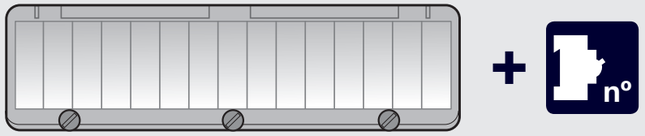

Seleccione el nº de protecciones y su mirilla correspondiente
Select the protections devices and the suitable Hinged window

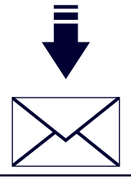

En 24 h tiene su presupuesto
Yo will receive the quotation in 24 h

ADAPTADORES INDUSTRIALES IP44 / IP67
INDUSTRIAL ADAPTORS IP44 / IP67

SpeedPRO

El resultado de la gama de adaptadores industriales Famatel es una amplia variedad de posibilidades gracias a sus múltiples combinaciones y diferentes sistemas de conexión.
Fabricados con materiales altamente resistentes al impacto y efectos climatológicos, esta serie cumplirá las más altas exigencias del profesional.

The result of the Famatel range of industrial adapters is a wide variety of possibilities thanks to its multiple combination and different connection systems.
Manufactured with materials highly resistant to impact and weather conditions, this series will meet the highest demands of the professional users.

- **Carcasa fabricada en PA6 / ABS**
- **Provisto de colgador para su fijación**
- **Múltiples combinaciones**

- House body made in PA6 / ABS
- Built-in-hanger in its body
- Multiple combinations

Colgador integrado en el cuerpo
Handle in its body

Material PA6 / ABS
Material PA6 / ABS

Disponible desde 110 a 500 V
110 to 500 V

Múltiple
M

Metal clip opening / closing system

Diferentes tipos de tomas
Different standards

ADAPTADORES DOMÉSTICO-INDUSTRIAL IP20

DOMESTIC-INDUSTRIAL ADAPTORS IP20

Pg. 104

ADAPTADORES MÚLTIPLES DOMÉSTICO-INDUSTRIAL IP20

MULTIPLR DOMESTIC-INDUSTRIAL ADAPTORS IP20

Pg. 105

ADAPTADORES INDUSTRIALES MÚLTIPLES IP44 / IP67

MULTIPLE INDUSTRIAL ADAPTORS IP44 / IP67

Pg. 107

ADAPTADORES INDUSTRIALES MÚLTIPLES CON CABLE IP44 / IP67

MULTIPLE INDUSTRIAL ADAPTORS IP44 / IP67 WITH CABLE

Pg. 113

ADAPTADORES INDUSTRIALES / INDUSTRIAL ADAPTORS

Adaptador doméstico-industrial IP20 / Domestic-industrial IP20

12

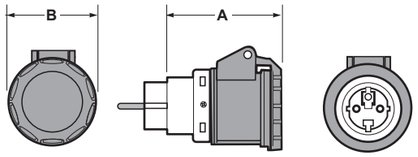

Ref. / Item	13912

	A	B
Dimensions	76	60
Entrada / Entry	Clavija/plug schuko 16A/250V	
Salida / outlet	Toma/socket ind. CEE 16A/250V~2P+T 6h	
Weight (g)	164	

Adaptador industrial-doméstico IP20 / Industrial-Domestic IP20

12

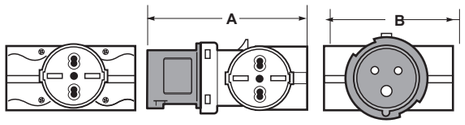

Ref. / Item	13913

	A	B
Dimensions	120	85
Entrada / Entry	Clavija CEE /CEE plug16A/250V~ 2P+T 6h	
Salida / outlet	3 Tomas/sockets Bipasso 16A/250V	
Weight (g)	164	

Adaptador industrial-doméstico IP20 / Industrial-Domestic IP20

10

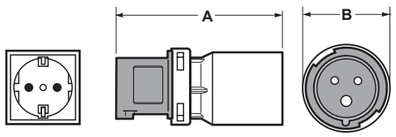

Ref. / Item	13910
Salida / outlet	Toma/socket schuko 16A/250V
Ref. / Item	13910F
Salida / outlet	Toma/schucko FR 16A/250V
Ref. / Item	13914
Salida / outlet	Toma/schucko UK 13A/250V

	A	B
Dimensions	115	56
Entrada / Entry	Clavija CEE /CEE plug16A/250V~ 2P+T 6h	
Weight (g)	154	

Adaptador industrial-doméstico IP44 / Industrial-domestic IP44

1

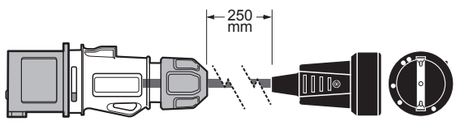

Clavija CEE/ CEE Plug
16A/250V~ 2P+T 6h

Toma/socket schuko
16A/250V

Ref. / Item	13000

- Adaptador industrial doméstico con prolongación IP44
- Industrial-domestic adaptor cable extension IP44

Adaptador industrial-doméstico IP44 / Industrial-domestic IP44

1

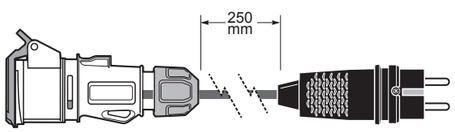

Clavija CEE/ CEE socket
16A/250V~ 2P+T 6h

Clavija/plug schuko
16A/250V

Ref. / Item	13011

- Adaptador industrial doméstico con prolongación IP44
- Industrial-domestic adaptor cable extension IP44

ADAPTADORES INDUSTRIALES MULTIPLES / MULTIPLE INDUSTRIAL ADAPTORS

Adaptador doméstico-industrial IP20 / Domestic-industrial IP20

2

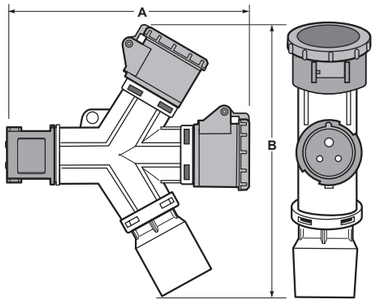

Ref. / Item	16010
Salida / outlet	2 ind. CEE 2P+T 16A/250V 6h + 1 schuko toma/socket 16A/250V
Ref. / Item	16010F
Salida / outlet	2 ind. CEE 2P+T 16A/250V 6h + 1 schuko FR toma/socket 16A/250V
Ref. / Item	16010E
Salida / outlet	2 ind. CEE 2P+T 16A/250V 6h + 1 UK toma/socket 13A/250V

	16A/250~2P+T	
	A	B
Dimensions	226	237
Entrada / Entry	Clavija CEE /CEE plug16A/250V~ 2P+T 6h	
Weight (g)	530	

Adaptador doméstico-industrial IP20 / Domestic-industrial IP20

4

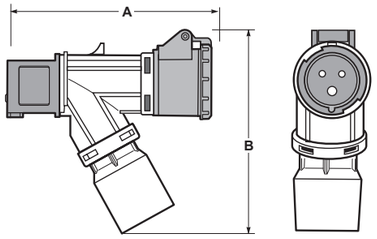

Ref. / Item	15002
Salida / outlet	1 ind. CEE 2P+T 16A/250V 6h + 1 schuko toma/socket 16A/250V
Ref. / Item	15002F
Salida / outlet	1 ind. CEE 2P+T 16A/250V 6h + 1 schuko FR toma/socket 16A/250V
Ref. / Item	15002E
Salida / outlet	1 ind. CEE 2P+T 16A/250V 6h + 1 UK toma/socket 13A/250V

	16A/250~2P+T	
	A	B
Dimensions	160	168
Entrada / Entry	Clavija CEE /CEE plug16A/250V~ 2P+T 6h	
Weight (g)	530	

ADAPTADORES INDUSTRIALES MULTIPLES / MULTIPLE INDUSTRIAL ADAPTORS

3P = 2P + T
4P = 3P + T
5P = 3P + T + N

Amp	Poles	Pack unit	110V 50/60Hz	230V 50/60Hz	400V 50/60Hz	500V 50/60Hz
			Poles: 3P 4P 5P Hour P: 4h 4h 4h	Poles: 3P 4P 5P Hour P: 6h 9h 9h	Poles: 3P 4P 5P Hour P: 9h 6h 6h	Poles: 3P 4P 5P Hour P: 7h 7h 7h
16	3	2	15013	15006	15020	15026
	4	2	15014	15021	15007	15027
	5	2	15015	15022	15008	15028
32	3	4	15016	15019	15023	15029
	4	4	15017	15024	15010	15030
	5	4	15018	15025	15009	15031

Adaptadores múltiples 3 tomas baja tensión IP44
Multiple adaptors low voltage 50/60 Hz IP44

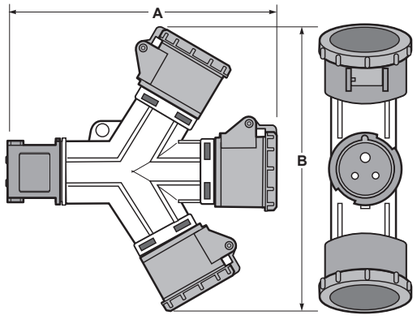

Dimensions A	Dimensions B	Amp	Polos Poles	Weight (g)
225	220	16	2P + T	530
225	220	16	3P + T	563
225	220	16	3P + N + T	585
225	220	32	2P + T	605
225	220	32	3P + T	620
225	220	32	3P + N + T	678

Ref. / Item **15006**

Adaptadores múltiples 3 tomas baja tensión IP67
Multiple adaptors low voltage 50/60 Hz IP67

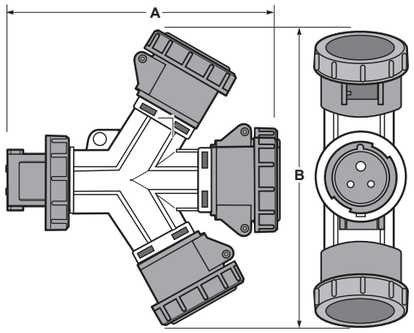

Dimensions A	Dimensions B	Amp	Polos Poles	Weight (g)
285	280	16	2P + T	987
285	280	16	3P + T	995
285	280	16	3P + N + T	1010
285	280	32	2P + T	1018
285	280	32	3P + T	1035
285	280	32	3P + N + T	1075

Amp	Poles	Pack unit	110V 50/60Hz	230V 50/60Hz	400V 50/60Hz	500V 50/60Hz
16	3	2	16013	16002	16024	16026
	4	2	16014	16019	16003	16027
	5	2	16015	16020	16004	16028
32	3	4	16016	16021	16025	16029
	4	4	16017	16022	16009	16030
	5	4	16018	16023	16005	16031

Ref. / Item **16002**

Dimensiones en mm / Dimensions in mm

3P = 2P + T
4P = 3P + T
5P = 3P + T + N

Amp	Poles	Pack unit	110V 50/60Hz	230V 50/60Hz	400V 50/60Hz	500V 50/60Hz
			Poles: 3P 4P 5P Hour P: 4h 4h 4h	Poles: 3P 4P 5P Hour P: 6h 9h 9h	Poles: 3P 4P 5P Hour P: 9h 6h 6h	Poles: 3P 4P 5P Hour P: 7h 7h 7h

Adaptadores múltiples 2 tomas baja tensión IP44
Multiple adaptors low voltage 50/60 Hz IP44

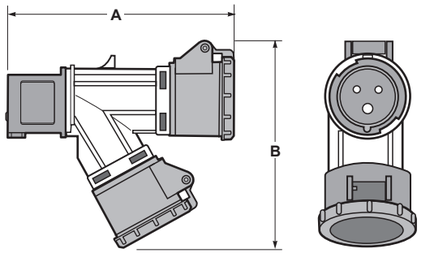

Dimensions		Amp	Polos Poles	Weight (g)
A	B			
160	168	16	2P + T	390
160	168	16	3P + T	450

16	3	4	15032	15000	15036	15039
	4	4	15033	15037	15001	15040

Ref. / Item **15001**

Adaptadores múltiples 2 tomas baja tensión IP67
Multiple adaptors low voltage 50/60 Hz IP67

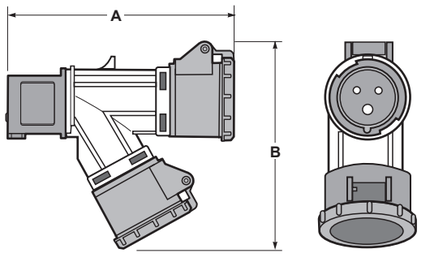

Dimensions		Amp	Polos Poles	Weight (g)
A	B			
170	162	16	2P + T	411
170	162	16	3P + T	470

16	3	4	16032	16000	16036	16039
	4	4	16033	16037	16001	16040

Ref. / Item **16001**

Dimensiones en mm / Dimensions in mm

Adaptadores múltiples 2 tomas baja tensión IP44
Multiple adaptors low voltage 50/60 Hz IP44

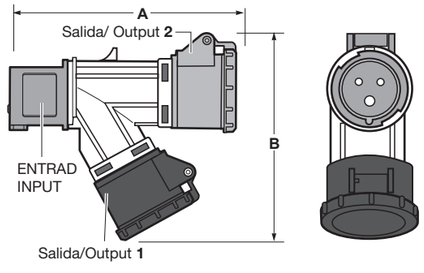

Dimensions		Amp	Polos Poles	Weight (g)
A	B			
160	168	16	2P + T	390
160	168	16	3P + T	450

Amp	Pack unit	**Entrada** / Input: **400V** Clavija / Plug 16A 3P+T+N 400 V IP44		
		Adaptador industrial 2 salidas IP44 2 ways sockets industrial adaptor IP44		
		Salida / Output 1	1 toma/socket 3P+T 400V	1 toma/socket 2P+T 230V	1 toma/socket 3P+T 400V
		Salida / Output 2	1 toma/socket 2P+T 220V	1 toma/socket 2P+T 230V	1 toma/socket 3P+T 400V
16	4		15003	15004	15005

Ref. / Item **15003**

Adaptadores múltiples 2 tomas baja tensión IP67
Multiple adaptors low voltage 50/60 Hz IP67

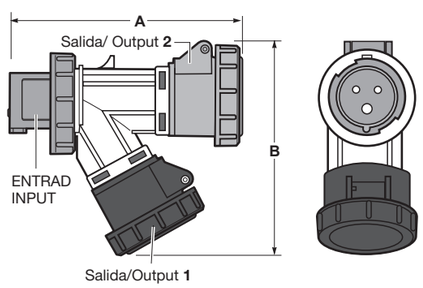

Dimensions		Amp	Polos Poles	Weight (g)
A	B			
170	162	16	2P + T	411
170	162	16	3P + T	470

Amp	Pack unit	**Entrada** / Input: **400V** Clavija / Plug 16A 3P+T+N 400 V IP67		
		Adaptador industrial 2 salidas IP67 2 ways sockets industrial adaptor IP67		
		Salida / Output 1	1 toma/socket 3P+T 400V	1 toma/socket 2P+T 230V	1 toma/socket 3P+T 400V
		Salida / Output 2	1 toma/socket 2P+T 220V	1 toma/socket 2P+T 230V	1 toma/socket 3P+T 400V
16	4		16006	16007	16008

Ref. / Item **16006**

Dimensiones en mm / Dimensions in mm

ADAPTADORES INDUSTRIALES 2 SALIDAS / INDUSTRIAL ADAPTORS 2 WAYS

3P = 2P + T
4P = 3P + T
5P = 3P + T + N

Adaptadores industriales 2 salidas IP44
Industrial adaptors 2 ways IP44

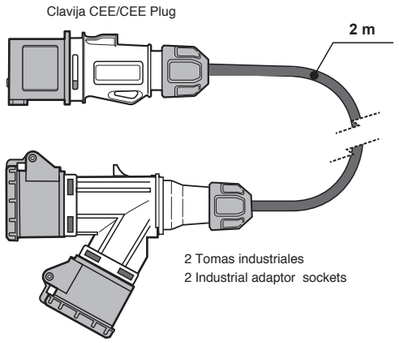

- Adaptador industrial 2 salidas con prolongación de 2 m de cable flexible y clavija IP44
- Industrial adaptor 2 ways with 2 m flexible cable anf plug IP44

Amp	Poles	Pack unit	110V 50/60Hz	230V 50/60Hz	400V 50/60Hz	500V 50/60Hz
			Poles: 3P 4P 5P Hour P: 4h 4h 4h	Poles: 3P 4P 5P Hour P: 6h 9h 9h	Poles: 3P 4P 5P Hour P: 9h 6h 6h	Poles: 3P 4P 5P Hour P: 7h 7h 7h
16	3	2	31002	31004	31063	31064
	4	2	31003	31005	31006	31007

Ref. / Item 31004

Adaptadores industriales 2 salidas IP67
Industrial adaptors 2 ways IP67

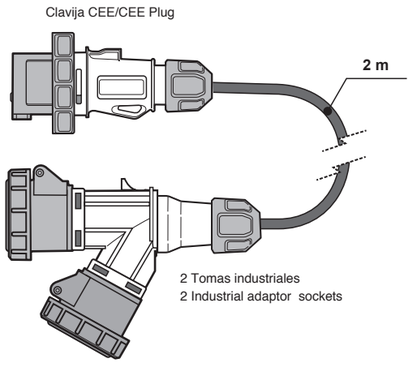

- Adaptador industrial 2 salidas con prolongación de 2 m de cable flexible y clavija IP67
- Industrial adaptor 2 ways with 2 m flexible cable anf plug IP67

16	3	2	31008	31010	31069	31070
	4	2	31009	31011	31012	31013

Ref. / Item 31012

3P = 2P + T
4P = 3P + T
5P = 3P + T + N

Adaptadores industriales 3 salidas IP44
Industrial adaptors 3 ways IP44

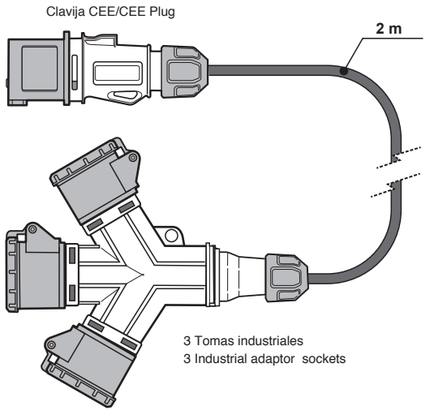

- Adaptador industrial 3 salidas con prolongación de 2 m de cable flexible y clavija IP44
- Industrial adaptor 3 ways with 2 m flexible cable anf plug IP44

Amp	Poles	Pack unit	110V 50/60Hz	230V 50/60Hz	400V 50/60Hz	500V 50/60Hz
			Poles: 3P 4P 5P Hour P: 4h 4h 4h	Poles: 3P 4P 5P Hour P: 6h 9h 9h	Poles: 3P 4P 5P Hour P: 9h 6h 6h	Poles: 3P 4P 5P Hour P: 7h 7h 7h
16	3	1	31044	31034	31054	31056
	4	1	31045	31035	31040	31050
	5	1	31046	31036	31041	31051
32	3	1	31047	31037	31055	31057
	4	1	31048	31038	31042	31052
	5	1	31049	31039	31043	31053

Ref. / Item 31040

Adaptadores industriales 3 salidas IP67
Industrial adaptors 3 ways IP67

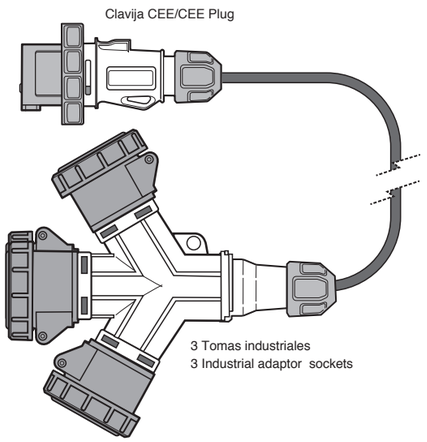

- Adaptador industrial 3 salidas con prolongación de 2 m de cable flexible y clavija IP67
- Industrial adaptor 3 ways with 2 m flexible cable anf plug IP67

16	3	1	31024	31014	31058	31060
	4	1	31025	31015	31020	31030
	5	1	31026	31016	31021	31031
32	3	1	31027	31017	31059	31062
	4	1	31028	31018	31022	31032
	5	1	31029	31019	31023	31033

Ref. / Item 31020

6 ENROLLACABLES INDUSTRIALES IP67
INDUSTRIAL CABLE REELS IP67

La gama de enrollacables industriales Famatel ofrece una solución industrial robusta y de calidad, perfecta para la industria, construcción y cualquier otro lugar en donde tomas con portección IP67 sean requeridas.

The Famatel range of industrial cablereels offers a quality and robust industrial solution perfects to the industry, constructions and any other place where the IP67 sockets are needed.

- **Diseñado para entornos exigentes**
- **Para su uso en ambientes exteriores IP67**
- **Fácil transporte**
- **Disponibles en diferentes configuraciones**

- Designed for heavy duty use
- Outdoor use IP67
- Easy transport
- Available in different configurations

Empuñadura fabricada en goma que facilita su portabilidad.

Handle with a rubber coating to assure a perfect portability.

Manivela para una perfecta manipulación.

Crank for a perfect handling.

Disyuntor térmico automático en caso de sobrecalentamiento.

Automatic cut-out.

Freno ajustable.

Adjustable brake for cable reeling.

Tomas industriales IP67 que garantiza la máxima seguridad en ambientes con mucho polvo y humedad.

Industrial IP67 plugs and sockets that guarantee the maximum security in harsh enviroments.

Salida de cable que facilita el bobinado.

Cable exit to help the cable reeling.

ENROLLACABLES INDUSTRIALES TOMAS SCHUKO IP67

IP 67 INDUSTRIAL CABLE REEL WITH SCHUKO SOCKETS

Pg. 120

ENROLLACABLES INDUSTRIALES TOMAS INDUSTRIALES IP67

IP67 INDUSTRIAL CABLE REEL WITH INDUSTRIAL SOCKETS

Pg. 120

ENROLLACABLES INDUSTRIALES TOMAS SCHUKO IP67 CON DIFERENCIAL MAGNETOTÉRMICO

IP67 INDUSTRIAL CABLE REEL WITH SCHUKO SOCKETS AND RCCB + MCB

Pg. 120

ENROLLACABLES INDUSTRIALES TOMAS SCHUKO IP67

IP67 INDUSTRIAL CABLE REEL WITH SCHUKO SOCKETS

Pg. 121

ENROLLACABLES IP67 / CABLE REEL IP67

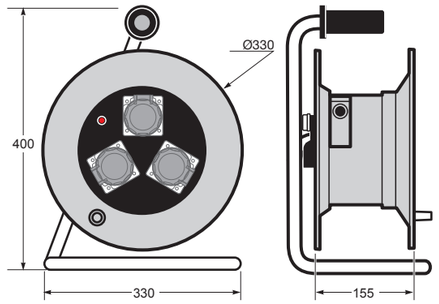

Ref. / Item	**Cable**	**Clavija de entrada** / Input plug	**Tomas salida** / Sockets outputs
30013	**30 m** H07RN-F 3 x 1,5 mm²	Schuko IP67 2P+TTL 16A/250V IP67 schuko 2P+E 16/250V	**4** Schuko IP67 2P+TTL 16A/250V **4** Schuko IP67 2P+E 16A/250V
30014	**50 m** H07RN-F 3 x 1,5 mm²	Schuko IP67 2P+TTL 16A/250V IP67 schuko 2P+E 16/250V	**4** Schuko IP67 2P+TTL 16A/250V **4** Schuko IP67 2P+E 16A/250V
30015	**50 m** H07RN-F 3 x 1,5 mm²	Industrial CEE IP67 2P+T 16A/250V IP67 Industrial CEE 2P+E 16/250V	**4** Schuko IP67 2P+TTL 16A/250V **4** Schuko IP67 2P+E 16A/250V
30016*	**30 m** H07RN-F 3 x 1,5 mm²	Schuko IP67 2P+TTL 16A/250V IP67 schuko 2P+E 16/250V	**3** Schuko IP67 2P+TTL 16A/250V **3** Schuko IP67 2P+E 16A/250V
30002	**30 m** H07RN-F 3 x 2,5 mm²	Industrial CEE IP67 2P+T 16A/250V IP67 Industrial CEE 2P+E 16/250V	**3** Industrial CEE IP67 2P+T 16A/250V **3** Industrial CEE IP67 2P+T 16A/250V
30004	**30 m** H07RN-F 4 x 2,5 mm²	Industrial CEE IP67 3P+T 16A/380V IP67 Industrial CEE 3P+E 16/380V	**3** Industrial CEE IP67 3P+T 16A/380V **3** Industrial CEE IP67 3P+T 16A/380V

Descripción: Enrollacables con disyuntor
- Grado de protección: **IP67**
- Resistencia al impacto: **IK06**
- Estabilidad dimensional: **-25°C +85°C**
- Hilo incandescente: **750°C partes activas**
  650°C otras partes
- Norma: **EN61242**

Description: Cable reel with safety cut out
- Degree of protection: IP67
- Impact resistance: IK06
- Dimensional stability: **-25°C +85°C**
- Glow wire test: **750°C active parts**
  650°C other parts
- Norm: **EN61242**

	Carga máxima / Max power	
	16A / 230V	**1800 W**
	16A / 400V	**5500 W**
	16A / 230V	**3500 W**
	16A / 400V	**11000 W**

30002

30004

30013

30014

30015

30016*

* Incluye diferencial magnetotérmico 16A

* Include RCCB+MCB compaq circuit breaker 16A

famatel PROFESSIONAL

ENROLLACABLES IP67 / CABLE REEL IP67

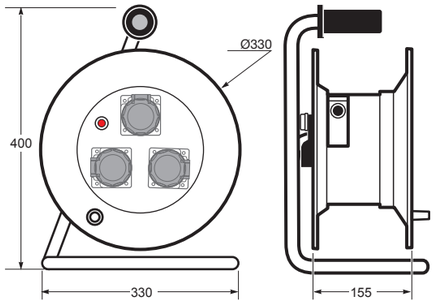

Ref. / Item	**Cable**	**Clavija de entrada** / Input plug	**Tomas salida** / Sockets outputs
30017	**25 m** H07RN-F 3 x 1,5 mm²	Schuko IP67 2P+TTL 16A/250V IP67 schuko 2P+E 16/250V	**3** Schuko IP67 2P+TTL 16A/250V **3** Schuko IP67 2P+E 16A/250V
30018	**50 m** H07RN-F 3 x 1,5 mm²	Schuko IP67 2P+TTL 16A/250V IP67 schuko 2P+E 16/250V	**3** Schuko IP67 2P+TTL 16A/250V **3** Schuko IP67 2P+E 16A/250V
30019	**30 m** H07RN-F 3 x 2,5 mm²	Schuko IP67 2P+TTL 16A/250V IP67 schuko 2P+E 16/250V	**3** Schuko IP67 2P+TTL 16A/250V **3** Schuko IP67 2P+E 16A/250V

Descripción: Enrollacables con disyuntor
- Grado de protección: **IP67**
- Resistencia al impacto: **IK06**
- Estabilidad dimensional: **-25°C +85°C**
- Hilo incandescente: **750°C partes activas**
  650°C otras partes
- Norma: **EN61242**

Description: Cable reel with safety cut out
- Degree of protection: IP67
- Impact resistance: IK06
- Dimensional stability: **-25°C +85°C**
- Glow wire test: **750°C active parts**
  650°C other parts
- Norm: **EN61242**

	Carga máxima / Max power	
	16A / 230V	**1800 W**
	16A / 400V	**5500 W**
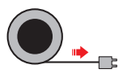	16A / 230V	**3500 W**
	16A / 400V	**11000 W**

30017

30018

30019

7 INTERRUPTORES DE CORTE IP65

SAFETY SWITCHES IP65

La seguridad de las personas es esencial por eso en Famatel ponemos a su disposición nuestra nueva gama de interruptores de corte IP65. Fabricados con materiales altamente resistentes al impacto, la corrosión y agentes químicos, esta gama proporciona un punto extra de seguridad y garantía a la instalación.

The safety of people is essential, for that reason at Famatel we put at your disposal our new range of IP65 switches. Manufactured with materials highly resistant to impact, corrosion and chemical agents, this range provides an extra point of security and guarantee to the istallation.

- **Protección IP65**
- **Contactos de plata**
- **Entradas pretroqueladas**

- IP65 Protection
- Silver metal contacts
- Pre drilled entries

Interruptores / Switches

1

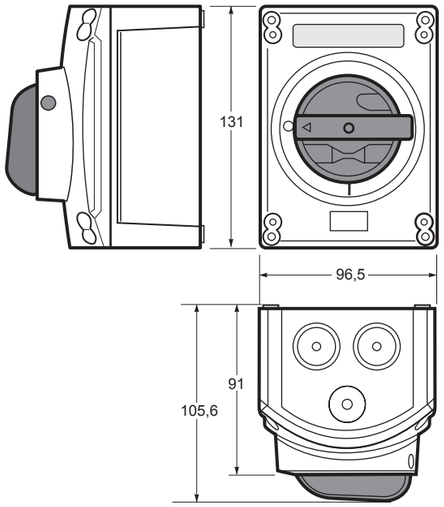

Rango de uso Range of use	Zona de utilización / Rating use Corriente nominal de utilización A / Nominal current of use A									
	Corriente nominal / Nominal current of use A									
	16		20		25		32		40	
AC23A	10A	690V	16A	690V	20A	690V	25A	690V	25A	690V
	16A	500V	20A	500V	25A	500V	32A	500V	32A	500V
AC22A	16A	690V	20A	690V	25A	690V	32A	690V	32A	690V
AC21A	16A	690V	20A	690V	25A	690V	32A	690V	40A	690V

- Interruptor de corte diseñado para aplicaciones industriales y de consumo.
- Estructura dividida en 3 partes, fondo, cubierta (fabricado con materiales con alta resistencia mecánica a los golpes) y el interruptor interno.

- Disconnecting switch designed for industrial and domestic applications.
- Structure divided into 3 parts, bottom, cover (manufactured with high mechanical resistance materials) and the internal switch.

Descripción / Description

Dimensiones (B*H*P) / External dimensions	B*H*P	96,5 x 131 x 105,50 mm
Peso / Weight	kg	0,150 kg
Grado de protección / Degree of protection	IP	IP65
Resistencia al impacto 20°C / Impact resistance	IK	IK 08
Temperatura de uso / Laying temperature	°C	-5 + 40
Temperatura máx. de utilización / Operating temperature	°C	60
Hilo incandescente / Resistance to glow wire test	°C	650
Norma de referencia / reference standards	CEI EN 60947-3	
Polos / Poles	P	2P - 3P - 4P
Tens. nomimal aislamiento Ui / Rated insulation voltage	V	690
Tens. nominal a sobretensión / Rated volatage pulses	KV	6
Corriente nominal interior caja Rated thermal current inside the box	A	40
Corriente de cortocircuito condicional Rated conditional short-circuit	KA	10
Frecuencia / Frequency	Hz	50/60
Conexión flexible / conductores rígidos mm² Connecting conductors flexible / solid mm²	Min/Max	1,5 - 10

Corriente Nominal Nominal current	Nº Polos Poles	Notas Notes	Ref. / Item
16A	2+E		**25510**
	2+NP+E	Solid Neutral	**25511**
	3+E		**25512**
	3+NP+E	Solid Neutral	**25513**
	4+E		**25514**
	4+NP+E	Solid Neutral	**25515**
20A	2+E		**25501**
	2+NP+E	Solid Neutral	**25516**
	3+E		**25502**
	3+NP+E	Solid Neutral	**25517**
	4+E		**25503**
	4+NP+E	Solid Neutral	**25518**
25A	2+E	Solid Neutral	**25519**
	2+NP+E		**25520**
	3+E	Solid Neutral	**25521**
	3+NP+E		**25522**
	4+E	Solid Neutral	**25523**
	4+NP+E		**25524**
32A	2+E		**25504**
	2+NP+E	Solid Neutral	**25525**
	3+E		**25505**
	3+NP+E	Solid Neutral	**25526**
	4+E		**25506**
	4+NP+E	Solid Neutral	**25527**
40A	2+E	Solid Neutral	**25507**
	2+NP+E		**25528**
	3+E	Solid Neutral	**25508**
	3+NP+E		**25529**
	4+E	Solid Neutral	**25509**
	4+NP+E		**25530**

Dimensiones en mm / Dimensions in mm

ARMARIOS Y MIRILLAS DE MANIOBRA
ENCLOUSURES AND FUSE WINDOW

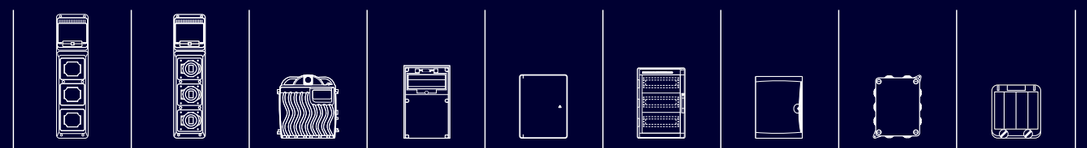

8.1 8.2 8.3 8.4 8.5 8.6 8.7 8.8 9

8.1 CAJAS INDUSTRIALES IP65
INDUSTRIAL ENCLOSURES IP65

- **Gama modulable según sus necesidades de instalación**
- **Sistema de sujeción de tomas de corriente universal (admite el 90% de las tomas del mercado)**
- **Facilidad y rapidez de montaje**
- **Diseñadas para su utilización en entornos industriales asegurando una alta resistencia a los agentes externos**

- Modular range accordingly to your needs
- Universal clamping system for flange sockets (accepts the 90% of the flange sockets of the market) sockets available on the market
- Easy and fast of assembly
- Designed for its use in industrial environments, ensuring a high resistance to external agents

Nuevo concepto de cajas industriales modulables IP65, enlazables en sentido vertical y horizontal mediante racords de unión. La gama está compuesta por más de 12 modelos enlazables entre sí: cajas estancas, cajas universales para tomas industriales, cajas para los elementos de protección (diferenciales, magnetotérmicos, bobinas de emisión, etc).

A new concept of modular 65 industrial enclosures, linkable vertically and horizontally through a simple joining accessory. The range consists of over 12 models linkable together, sealed boxes for switchgears (circuit breakers, shunt, RCCB's, etc).

12 modelos combinables según necesidades
12 models to combinate accordingly to your needs

Admite cualquier toma del mercado sin necesidad de troquelar
Ready to adapt any industrial socket available on the market without drilling the box

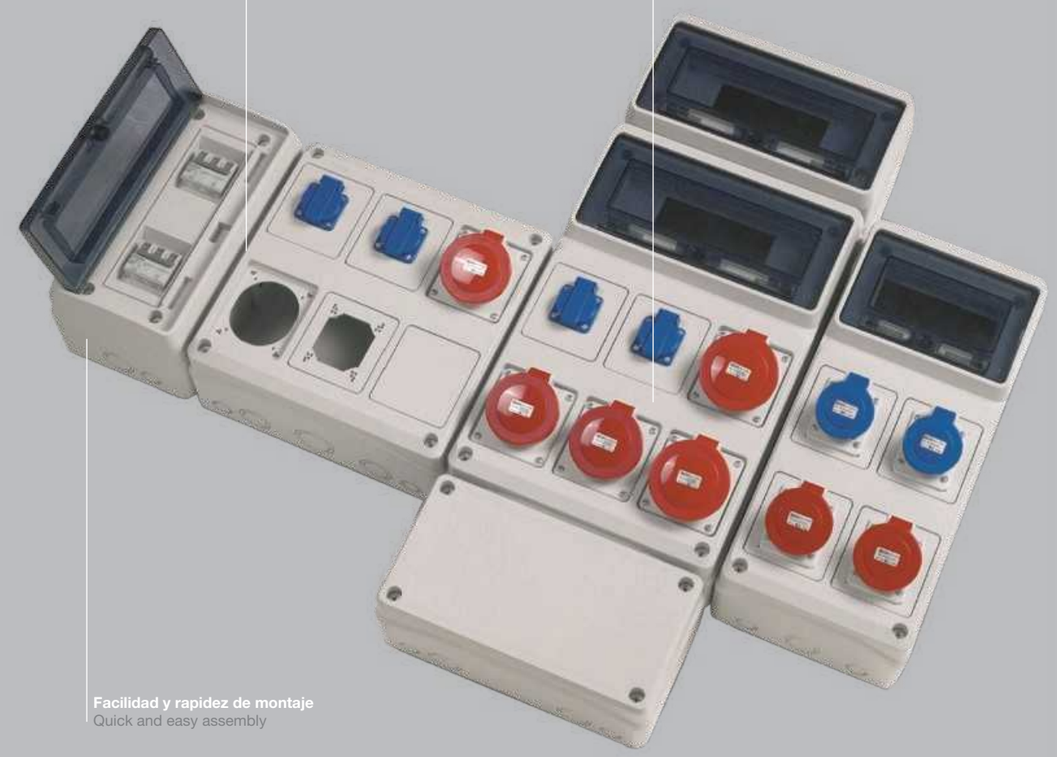

Facilidad y rapidez de montaje
Quick and easy assembly

Racord de unión para cajas indudtriales AcquaCOMBI
Link for AcquaCOMBI boxes

Bisagras reversibles permitiendo apertura puerta 180º
Reversible hinges that allows a 180º door opening

Disposición de orificios en la base para sujeción de bornes, placas metálicas, etc...
Holes on the base for the fixation of metal bar, plates and other accessories

Disposición de entradas protroqueladas superiores
Pre-drilled entries on the top

Posibilidad de instalar cerradura metálica
Possibility of installing a metal lock

Carril DIN regulable en altura
DIN rail adjustable in height

Placa extraible según necesidades de instalación
Removable plate for an easy cable and installation

Entradas pretroqueladas
Knock-outs

Terminal de neutro y/o tierra
Earth/neutral bar

Cerradura metálica opcional
Optional metal lock

Bisagras reversibles sujeción puerta
Reversible door hinges

Sistema patentado de placa universal para tomas IP44 / IP6
Patented system of uni
cover for IP44 / IP67 in

Tapones tornillos
Screw covers

Según la toma a instalar del mercado, utilizar la placa extraíble troquelada (Fig.2) o el troquel directo de caja (Fig.1)
Depending on the socket to be installed, you may either use the plate provided (Pic.2) or fix the socket directly on to the enclosure (Pic.1)

Fig.1
Pic.1

Fig.2
Pic.2

CAJAS CIEGAS IP65

BLIND BOXES IP65

Pg. 132

CAJAS PRETROQUELADAS IP65

KNOCK-OUT BOXES IP65

Pg. 140

CAJAS TROQUELADAS PARA TOMAS INTERBLOCANTES

DRILLED BOXES FOR INTERLOCKED SOCKETS

Pg. 148

CAJAS COMPLEMENTARIAS MODULARES IP65

MODULAR COMPLEMENTARY BOXES IP65

Pg. 154

SOPORTES METÁLICOS AcquaCOMBI

METAL SUPPORTS AcquaCOMBI

Pg. 158

ACCESORIOS

ACCESORIES

Pg. 160

CAJAS CIEGAS IP65 / BLIND BOXES IP65

Caja ciega / Blind box - Ref. Item 3927

1 24

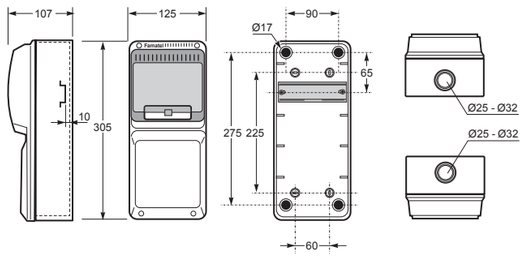

Dimensiones / Dimensions	
Altura / Height	305
Ancho / Width	125
Profundidad / Deep	107

Entradas / Entries	
Superior / Top	1 x Ø25 / 32
Inferior / Bottom	1 x Ø25 / 32

No enlazable / No linkable
Norma / Norm: **EN62208**

IP65 IK08 Halogen free UV 6 650°C

- Marco y base en ABS
- Ventana transparente en PC
- Incluye tapones interiores para IP

- Frame and base in ABS
- Windows transparent in PC
- Screw taps included for IP

Ref. Item
3927

Caja ciega / Blind box - Ref. Item 3950

1 12

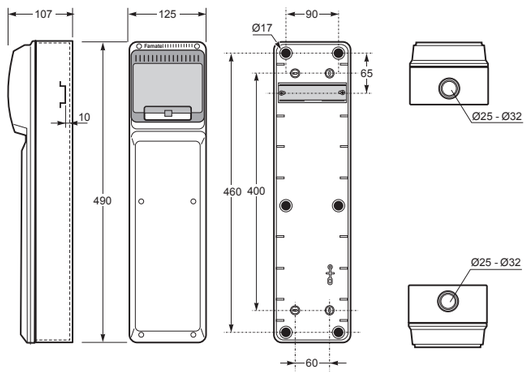

Dimensiones / Dimensions	
Altura / Height	490
Ancho / Width	125
Profundidad / Deep	107

Entradas / Entries	
Superior / Top	1 x Ø25 / 32
Inferior / Bottom	1 x Ø25 / 32

No enlazable / No linkable
Norma / Norm: **EN62208**

IP65 IK08 Halogen free UV 6 650°C

- Marco y base en ABS
- Ventana transparente en PC
- Incluye tapones interiores para IP

- Frame and base in ABS
- Windows transparent in PC
- Screw taps included for IP

Ref. Item
3950

Caja ciega / Blind box - Ref. Item 3951

1 6

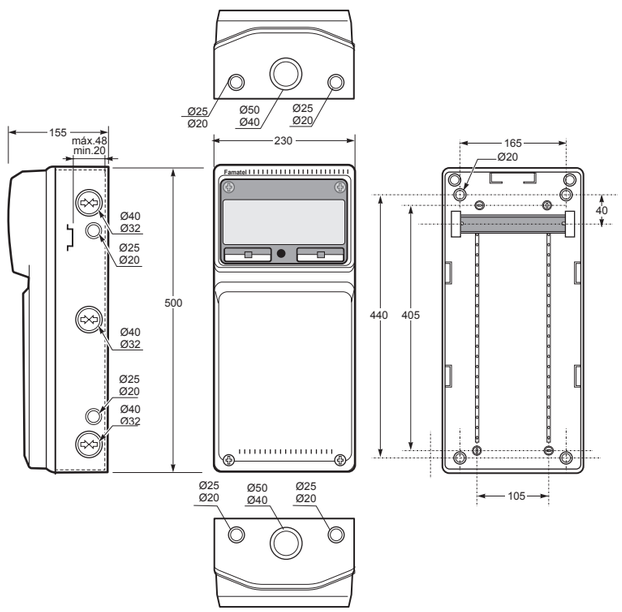

Dimensiones / Dimensions	
Altura / Height	500
Ancho / Width	230
Profundidad / Deep	155

Entradas / Entries	
Superior / Top	2 x Ø25 - Ø20 + 1 x Ø50 - Ø40
Inferior / Bottom	2 x Ø25 - Ø20 + 1 x Ø50 - Ø40
Lado / Side	3 x Ø40 - Ø32 + 2 x Ø25 - Ø20

Enlazable / Linkable
Norma / Norm: **EN62208**

IP65 IK08 Halogen free UV 8 650°C

- Marco y base en ABS
- Ventana transparente en PC
- Incluye tapones interiores para IP

- Frame and base in ABS
- Windows transparent in PC
- Screw taps included for IP

Ref. Item
3951

Dimensiones en mm / Dimensions in mm

Caja ciega / Blind box - Ref. Item 3974

1 4

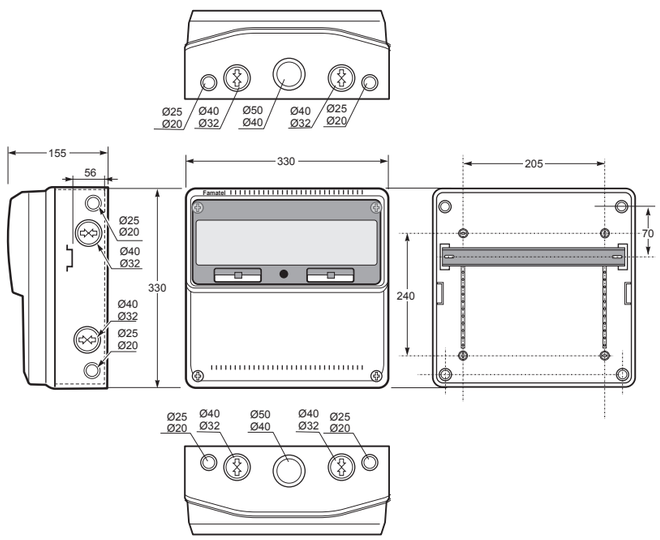

Dimensiones / Dimensions	
Altura / Height	330
Ancho / Width	330
Profundidad / Deep	155

Entradas / Entries	
Superior / Top	2 x Ø40-Ø32 + 2 x Ø25-Ø20 + 1 x Ø50-Ø40
Inferior / Bottom	2 x Ø40-Ø32 + 2 x Ø25-Ø20 + 1 x Ø50-Ø40
Lado / Side	2 x Ø40-Ø32 + 2 x Ø25-Ø20

Enlazable / Linkable
Norma / Norm: **EN62208**

IP65 IK08 Halogen free UV 16 650°C

- Marco y base en ABS
- Ventana transparente en PC
- Incluye tapones interiores para IP

- Frame and base in ABS
- Windows transparent in PC
- Screw taps included for IP

Ref. Item
3974

Caja ciega / Blind box - Ref. Item 3952

1 4

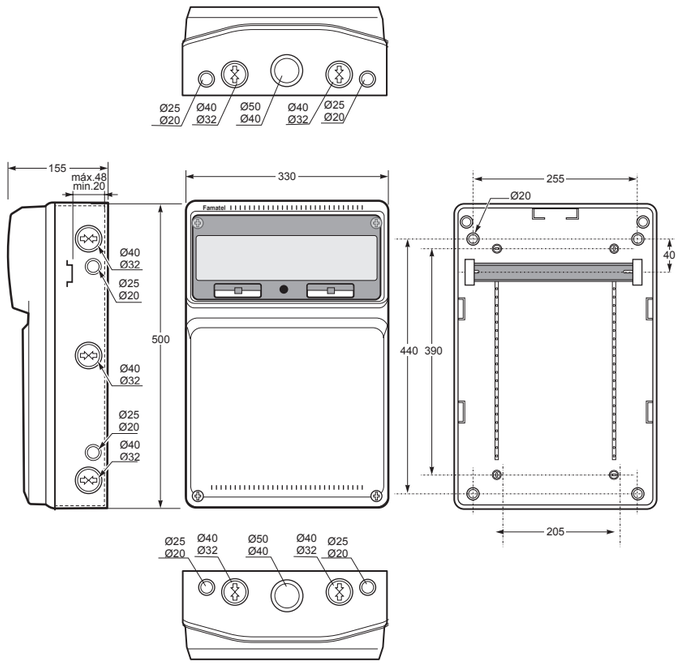

Dimensiones / Dimensions	
Altura / Height	500
Ancho / Width	330
Profundidad / Deep	155

Entradas / Entries	
Superior / Top	2 x Ø40-Ø32 + 2 x Ø25-Ø20 + 1 x Ø50-Ø40
Inferior / Bottom	2 x Ø40-Ø32 + 2 x Ø25-Ø20 + 1 x Ø50-Ø40
Lado / Side	3 x Ø40 - Ø32 + 2 x Ø25 - Ø20

Enlazable / Linkable
Norma / Norm: **EN62208**

IP65 IK08 Halogen free UV 16 650°C

- Marco y base en ABS
- Ventana transparente en PC
- Incluye tapones interiores para IP

- Frame and base in ABS
- Windows transparent in PC
- Screw taps included for IP

Ref. Item
3952

Dimensiones en mm / Dimensions in mm

Caja ciega / Blind box - Ref. Item 3977

1 1

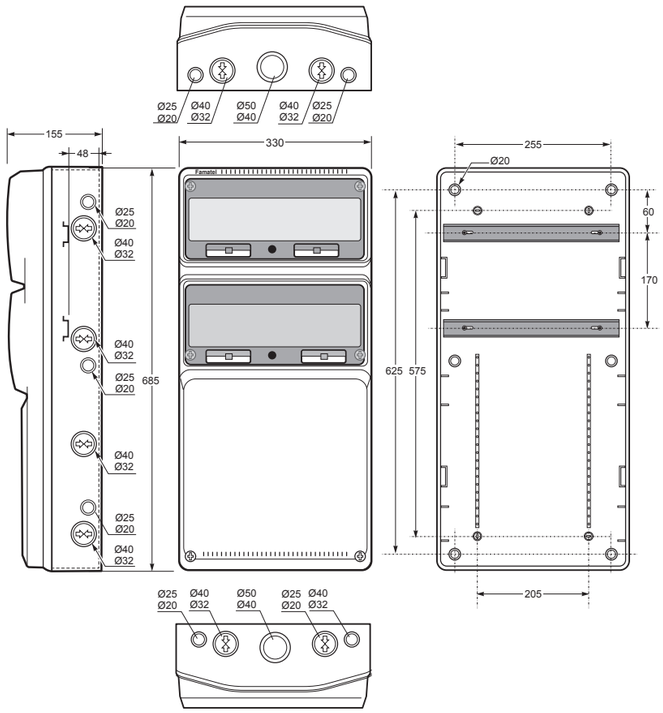

Dimensiones / Dimensions	
Altura / Height	685
Ancho / Width	330
Profundidad / Deep	155

Entradas / Entries	
Superior / Top	2 x Ø25-Ø20 + 2 x Ø40-Ø32 + 1 x Ø50-Ø40
Inferior / Bottom	2 x Ø25-Ø20 + 2 x Ø40-Ø32 + 1 x Ø50-Ø40
Lado / Side	3 x Ø25 - Ø20 + 4 x Ø40 - Ø32

Enlazable / Linkable
Norma / Norm: **EN62208**

IP65 IK08 Halogen free UV 32 650°C

- Marco y base en ABS
- Ventana transparente en PC
- Incluye tapones interiores para IP

- Frame and base in ABS
- Windows transparent in PC
- Screw taps included for IP

Ref. Item
3977

Dimensiones en mm / Dimensions in mm

Caja ciega / Blind box - Ref. Item 3957

1 7

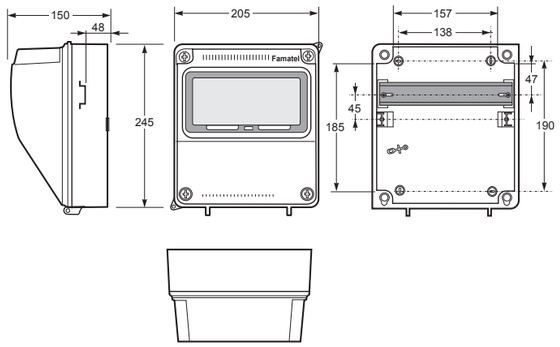

Dimensiones / Dimensions	
Altura / Height	245
Ancho / Width	205
Profundidad / Deep	150

No enlazable / No linkable
Norma / Norm: **EN62208**

IP65 IK08 Halogen free UV 9 650°C

- Marco y base en ABS
- Ventana transparente en PC
- Incluye tapones interiores para IP

- Frame and base in ABS
- Windows transparent in PC
- Screw taps included for IP

Ref. Item
3957

Caja ciega / Blind box - Ref. Item 3958

1 6

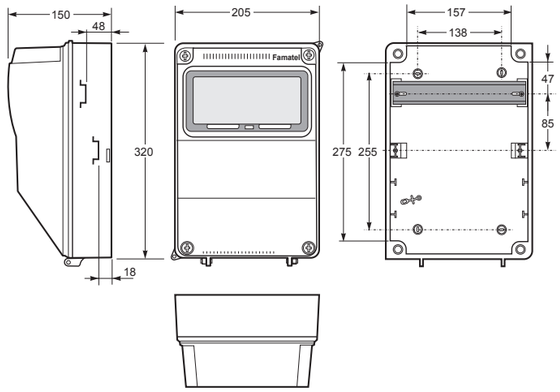

Dimensiones / Dimensions	
Altura / Height	320
Ancho / Width	205
Profundidad / Deep	150

No enlazable / No linkable
Norma / Norm: **EN62208**

IP65 IK08 Halogen free UV 9 650°C

- Marco y base en ABS
- Ventana transparente en PC
- Incluye tapones interiores para IP

- Frame and base in ABS
- Windows transparent in PC
- Screw taps included for IP

Ref. Item
3958

Caja ciega / Blind box - Ref. Item 3959

1 1

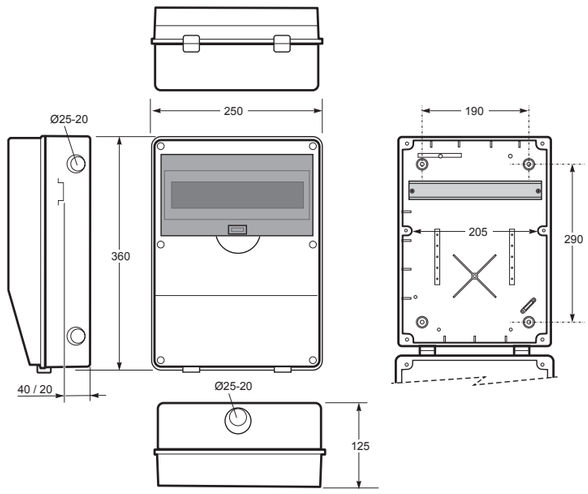

Dimensiones / Dimensions	
Altura / Height	360
Ancho / Width	250
Profundidad / Deep	125

No enlazable / No linkable
Norma / Norm: **EN62208**

IP65 IK08 Halogen free UV 12 650°C

- Marco y base en ABS
- Ventana transparente en PC
- Incluye tapones interiores para IP

- Frame and base in ABS
- Windows transparent in PC
- Screw taps included for IP

Ref. Item
3959

Dimensiones en mm / Dimensions in mm

Caja pretroquelada / Knock-out box - Ref. Item 3928

1 24

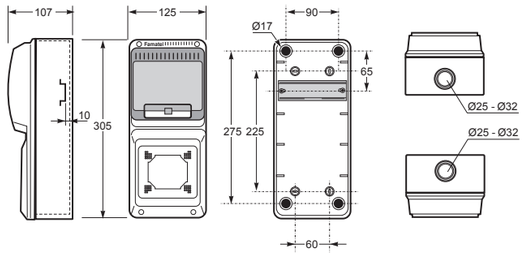

Dimensiones / Dimensions	
Altura / Height	305
Ancho / Width	125
Profundidad / Deep	107

Entradas / Entries	
Superior / Top	1 x Ø25 / 32
Inferior / Bottom	1 x Ø25 / 32

No enlazable / No linkable
Norma / Norm: **EN62208**

IP65 IK08 Halogen free UV 6 650°C 1

1 IEC 16A/32A IP44/IP67
*Consultar por 63A
Ask for 63A

- Marco y base en ABS
- Ventana transparente en PC
- Incluye tapones interiores para IP

- Frame and base in ABS
- Windows transparent in PC
- Screw taps included for IP

Ref. Item
3928

Caja pretroquelada / Knock-out box - Ref. Item 3960

1 12

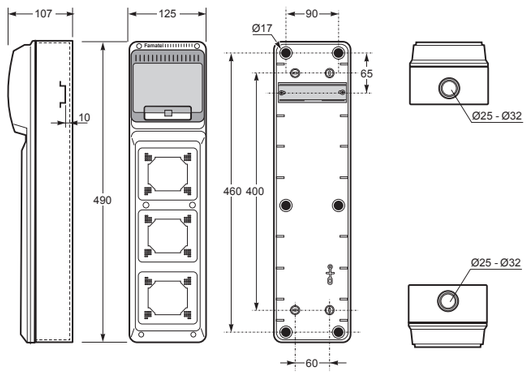

Dimensiones / Dimensions	
Altura / Height	490
Ancho / Width	125
Profundidad / Deep	107

Entradas / Entries	
Superior / Top	1 x Ø25 / 32
Inferior / Bottom	1 x Ø25 / 32

No enlazable / No linkable
Norma / Norm: **EN62208**

IP65 IK08 Halogen free UV 6 650°C 3

3 IEC 16A/32A IP44/IP67
*Consultar por 63A
Ask for 63A

- Marco y base en ABS
- Ventana transparente en PC
- Incluye tapones interiores para IP

- Frame and base in ABS
- Windows transparent in PC
- Screw taps included for IP

Ref. Item
3960

Caja pretroquelada / Knock-out box - Ref. Item 3975

1 6

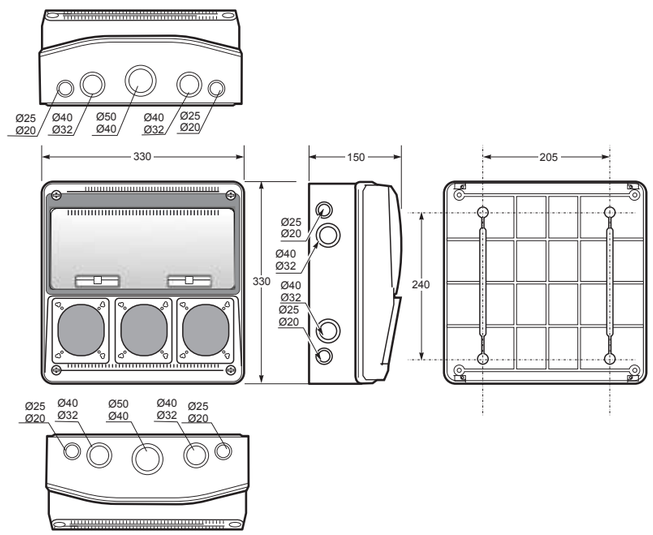

Dimensiones / Dimensions	
Altura / Height	330
Ancho / Width	330
Profundidad / Deep	150

Entradas / Entries	
Superior / Top	2 x Ø40-Ø32 + 2 x Ø25-Ø20 + 1 x Ø50-Ø40
Inferior / Bottom	2 x Ø40-Ø32 + 2 x Ø25-Ø20 + 1 x Ø50-Ø40
Lado / Side	2 x Ø40-Ø32 + 2 x Ø25-Ø20

Enlazable / Linkable
Norma / Norm: **EN62208**

IP65 IK08 Halogen free UV 16 650°C 3

3 IEC 16A/32A IP44/IP67
*Consultar por 63A
Ask for 63A

- Marco y base en ABS
- Ventana transparente en PC
- Incluye tapones interiores para IP

- Frame and base in ABS
- Windows transparent in PC
- Screw taps included for IP

Ref. Item
3975

Dimensiones en mm / Dimensions in mm

Caja pretroquelada / Knock-out box - Ref. Item 3961

1 6

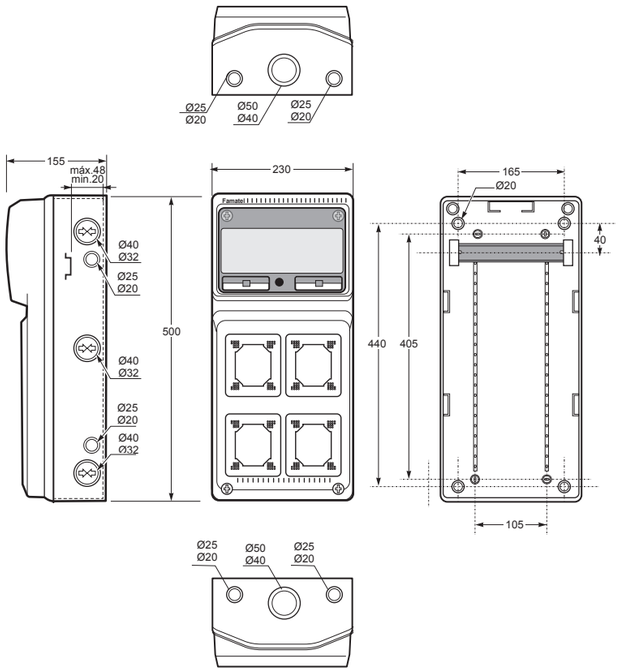

Dimensiones / Dimensions	
Altura / Height	500
Ancho / Width	230
Profundidad / Deep	155

Entradas / Entries	
Superior / Top	2 x Ø25 - Ø20 + 1 x Ø50 - Ø40
Inferior / Bottom	2 x Ø25 - Ø20 + 1 x Ø50 - Ø40
Lado / Side	3 x Ø40 - Ø32 + 2 x Ø25 - Ø20

Enlazable / Linkable
Norma / Norm: **EN62208**

IP65 IK08 Halogen free UV 8 650°C 4

4 IEC 16A/32A IP44/IP67
*Consultar por 63A
Ask for 63A

- Marco y base en ABS
- Ventana transparente en PC
- Incluye tapones interiores para IP

- Frame and base in ABS
- Windows transparent in PC
- Screw taps included for IP

Ref. Item
3961

Caja pretroquelada / Knock-out box - Ref. Item 3962

1 4

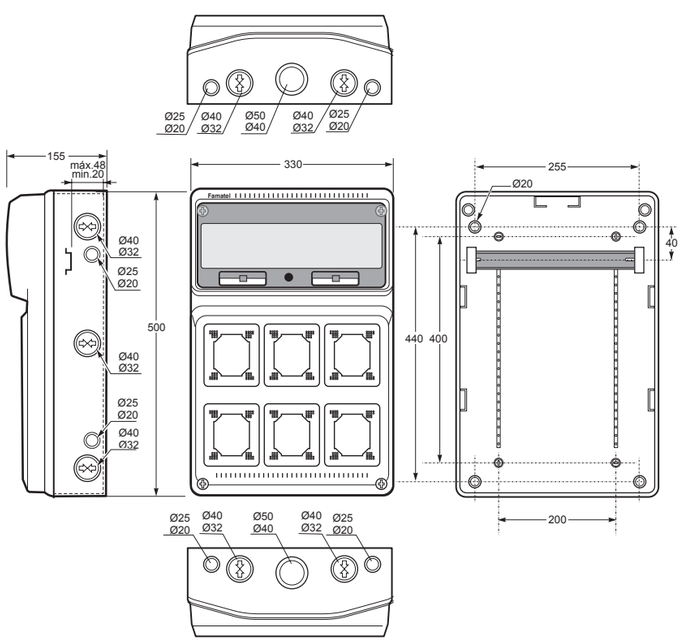

Dimensiones / Dimensions	
Altura / Height	500
Ancho / Width	330
Profundidad / Deep	155

Entradas / Entries	
Superior / Top	2 x Ø40-Ø32 + 2 x Ø25-Ø20 + 1 x Ø50-Ø40
Inferior / Bottom	2 x Ø40-Ø32 + 2 x Ø25-Ø20 + 1 x Ø50-Ø40
Lado / Side	3 x Ø40 - Ø32 + 2 x Ø25 - Ø20

Enlazable / Linkable
Norma / Norm: **EN62208**

IP65 IK08 Halogen free UV 16 650°C 6

6 IEC 16A/32A IP44/IP67
*Consultar por 63A
Ask for 63A

- Marco y base en ABS
- Ventana transparente en PC
- Incluye tapones interiores para IP

- Frame and base in ABS
- Windows transparent in PC
- Screw taps included for IP

Ref. Item
3962

Dimensiones en mm / Dimensions in mm

Caja pretroquelada / Knock-out box - Ref. Item 3978

1 1

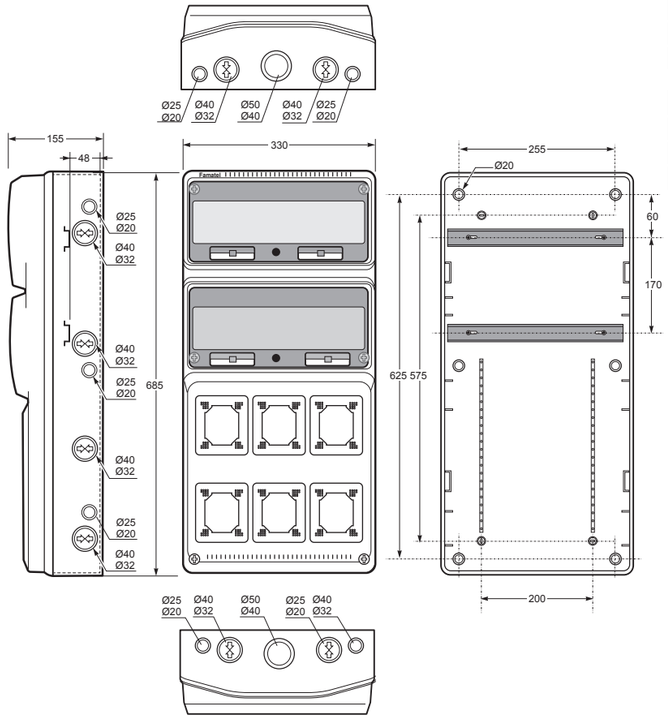

Dimensiones / Dimensions	
Altura / Height	685
Ancho / Width	330
Profundidad / Deep	155

Entradas / Entries	
Superior / Top	2 x Ø25-Ø20 + 2 x Ø40-Ø32 + 1 x Ø50-Ø40
Inferior / Bottom	2 x Ø25-Ø20 + 2 x Ø40-Ø32 + 1 x Ø50-Ø40
Lado / Side	3 x Ø25 - Ø20 + 4 x Ø40 - Ø32

Enlazable / Linkable
Norma / Norm: **EN62208**

IP65 IK08 Halogen free UV 32 650°C 6

6 IEC 16A/32A IP44/IP67
*Consultar por 63A
Ask for 63A

- Marco y base en ABS
- Ventana transparente en PC
- Incluye tapones interiores para IP

- Frame and base in ABS
- Windows transparent in PC
- Screw taps included for IP

Ref. Item
3978

Dimensiones en mm / Dimensions in mm

CAJAS PRETROQUELADAS IP65 / KNOCK-OUT BOXES IP65

Caja pretroquelada / Knock-out box - Ref. Item 3963

1 8

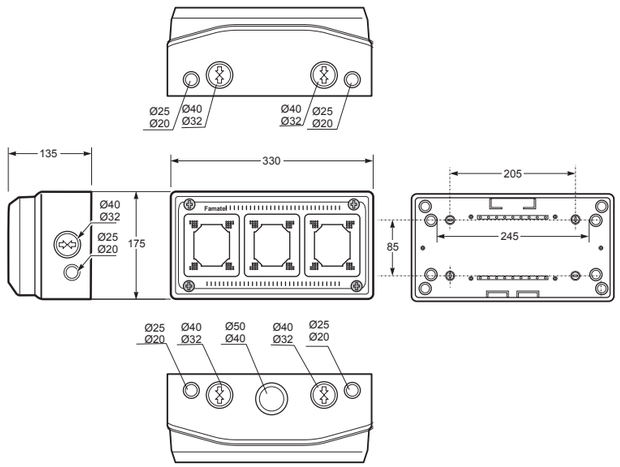

Dimensiones / Dimensions	
Altura / Height	175
Ancho / Width	330
Profundidad / Deep	135

Entradas / Entries	
Superior / Top	2 x Ø40-Ø32 + 2 x Ø25-Ø20 + 1 x Ø50-Ø40
Inferior / Bottom	2 x Ø40-Ø32 + 2 x Ø25-Ø20
Lado / Side	1 x Ø40-Ø32 + 1 x Ø25-Ø20

Enlazable / Linkable
Norma / Norm: **EN62208**

IP65 IK08 Halogen free UV 650°C 3

3 IEC 16A/32A IP44/IP67
*Consultar por 63A
Ask for 63A

- Marco y base en ABS
- Ventana transparente en PC
- Incluye tapones interiores para IP

- Frame and base in ABS
- Windows transparent in PC
- Screw taps included for IP

Ref. Item
3963

Caja pretroquelada / Knock-out box - Ref. Item 3966

1 4

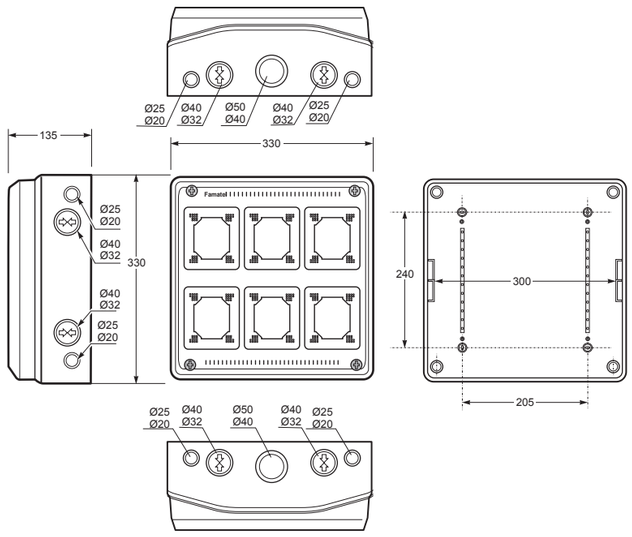

Dimensiones / Dimensions	
Altura / Height	330
Ancho / Width	330
Profundidad / Deep	135

Entradas / Entries	
Superior / Top	2 x Ø25 - Ø20 + 1 x Ø40 - Ø32 + 1 x Ø50 - Ø40
Inferior / Bottom	2 x Ø25 - Ø20 + 1 x Ø40 - Ø32 + 1 x Ø50 - Ø40
Lado / Side	2 x Ø40 - Ø32 + 2 x Ø25 - Ø20

Enlazable / Linkable
Norma / Norm: **EN62208**

IP65 IK08 Halogen free UV 650°C 6

3 IEC 16A/32A IP44/IP67
*Consultar por 63A
Ask for 63A

- Marco y base en ABS
- Ventana transparente en PC
- Incluye tapones interiores para IP

- Frame and base in ABS
- Windows transparent in PC
- Screw taps included for IP

Ref. Item
3966

Dimensiones en mm / Dimensions in mm

CAJAS TROQUELADAS PARA TOMAS INTERBLOCANTES / DRILLED BOXES FOR INTERLOCKED SOCKETS

Caja Troquelada / Drilled box - Ref. Item 3967

1 6

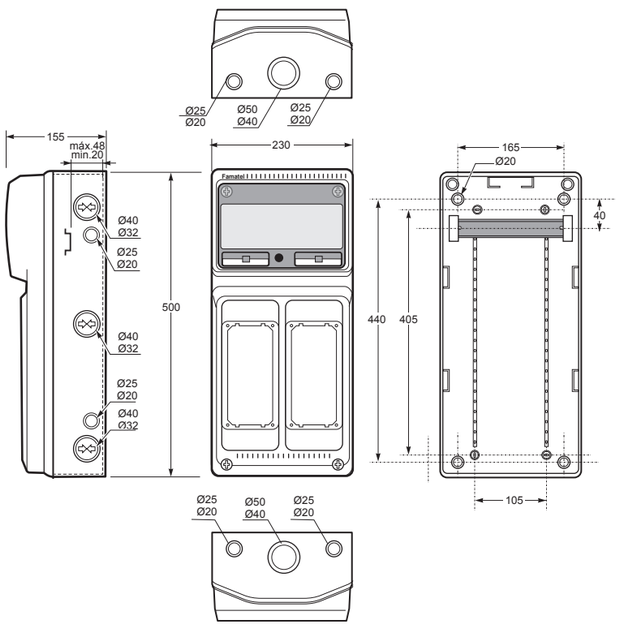

Dimensiones / Dimensions	
Altura / Height	500
Ancho / Width	230
Profundidad / Deep	155

Entradas / Entries	
Superior / Top	2 x Ø25-Ø20 + 1 x Ø50-Ø40
Inferior / Bottom	2 x Ø25-Ø20 + 1 x Ø50-Ø40
Lado / Side	3 x Ø40-Ø32 + 2 x Ø25-Ø20

Enlazable / Linkable
Norma / Norm: **EN62208**

IP65 IK08 Halogen free UV 8 650°C 2

2 IEC Interlocked Vertical IP44/IP67

- Marco y base en ABS
- Ventana transparente en PC
- Incluye tapones interiores para IP

- Frame and base in ABS
- Windows transparent in PC
- Screw taps included for IP

Ref. Item
3967

Caja Troquelada / Drilled box - Ref. Item 3968

1 4

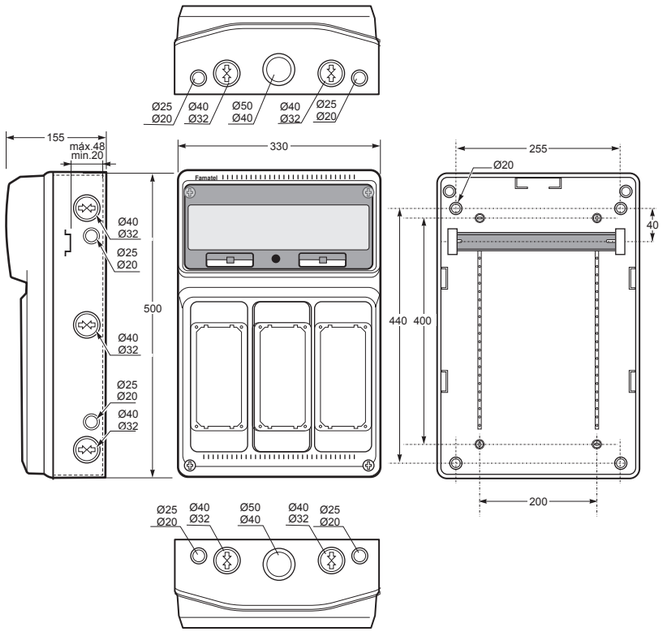

Dimensiones / Dimensions	
Altura / Height	500
Ancho / Width	330
Profundidad / Deep	155

Entradas / Entries	
Superior / Top	2 x Ø40-Ø32 + 2 x Ø25-Ø20 + 1 x Ø50-Ø40
Inferior / Bottom	2 x Ø40-Ø32 + 2 x Ø25-Ø20 + 1 x Ø50-Ø40
Lado / Side	3 x Ø40-Ø32 + 2 x Ø25-Ø20

Enlazable / Linkable
Norma / Norm: **EN62208**

IP65 IK08 Halogen free UV 16 650°C 3

3 IEC Interlocked Vertical IP44/IP67

- Marco y base en ABS
- Ventana transparente en PC
- Incluye tapones interiores para IP

- Frame and base in ABS
- Windows transparent in PC
- Screw taps included for IP

Ref. Item
3968

Dimensiones en mm / Dimensions in mm

CAJAS TROQUELADAS PARA TOMAS INTERBLOCANTES / DRILLED BOXES FOR INTERLOCKED SOCKETS

Caja Troquelada / Drilled box - Ref. Item 3969

1 4

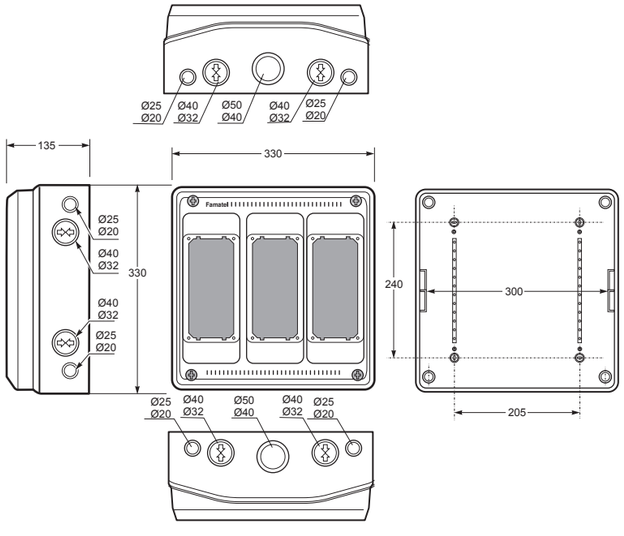

Dimensiones / Dimensions	
Altura / Height	330
Ancho / Width	330
Profundidad / Deep	135

Entradas / Entries	
Superior / Top	2 x Ø40-Ø32 + 2 x Ø25-Ø20 + 1 x Ø50-Ø40
Inferior / Bottom	2 x Ø40-Ø32 + 2 x Ø25-Ø20 + 1 x Ø50-Ø40
Lado / Side	2 x Ø40-Ø32 + 2 x Ø25-Ø20

Enlazable / Linkable
Norma / Norm: **EN62208**

IP65 IK08 Halogen free UV 650°C 3

3 IEC Interlocked
Vertical IP44/IP67

- Marco y base en ABS
- Ventana transparente en PC
- Incluye tapones interiores para IP

- Frame and base in ABS
- Windows transparent in PC
- Screw taps included for IP

Ref. Item
3969

Caja Troquelada / Drilled box - Ref. Item 3970

1 4

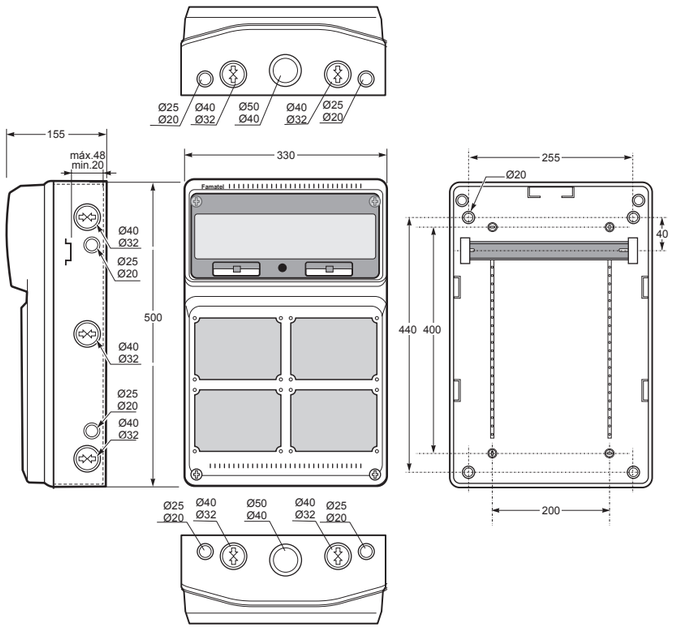

Dimensiones / Dimensions	
Altura / Height	500
Ancho / Width	330
Profundidad / Deep	155

Entradas / Entries	
Superior / Top	2 x Ø40-Ø32 + 2 x Ø25-Ø20 + 1 x Ø50-Ø40
Inferior / Bottom	2 x Ø40-Ø32 + 2 x Ø25-Ø20 + 1 x Ø50-Ø40
Lado / Side	3 x Ø40 - Ø32 + 2 x Ø25 - Ø20

Enlazable / Linkable
Norma / Norm: **EN62208**

IP65 IK08 Halogen free UV 16 650°C 4

4 IEC Interlocked
Horizontal IP44/IP67

- Marco y base en ABS
- Ventana transparente en PC
- Incluye tapones interiores para IP

- Frame and base in ABS
- Windows transparent in PC
- Screw taps included for IP

Ref. Item
3970

Dimensiones en mm / Dimensions in mm

CAJAS TROQUELADAS PARA TOMAS INTERBLOCANTES / DRILLED BOXES FOR INTERLOCKED SOCKETS

Caja Troquelada / Drilled box - Ref. Item 3979

1 1

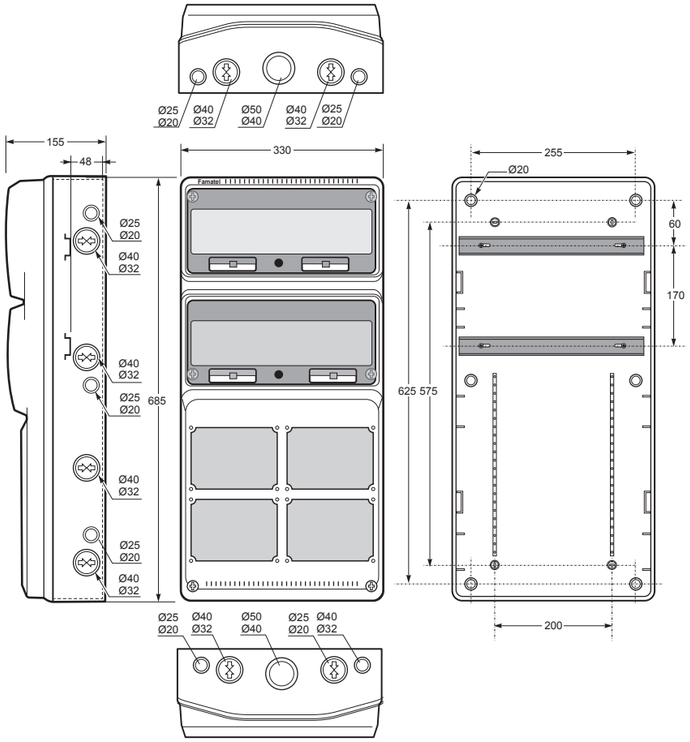

Dimensiones / Dimensions	
Altura / Height	685
Ancho / Width	330
Profundidad / Deep	155

Entradas / Entries	
Superior / Top	2 x Ø40-Ø32 + 2 x Ø25-Ø20 + 1 x Ø50-Ø40
Inferior / Bottom	2 x Ø40-Ø32 + 2 x Ø25-Ø20 + 1 x Ø50-Ø40
Lado / Side	3 x Ø25-Ø20 + 4 x Ø40-Ø32

Enlazable / Linkable
Norma / Norm: **EN62208**

IP65 IK08 Halogen free UV 32 650°C 4

4 IEC Interlocked Horizontal IP44/IP67

- Marco y base en ABS
- Ventana transparente en PC
- Incluye tapones interiores para IP

- Frame and base in ABS
- Windows transparent in PC
- Screw taps included for IP

Ref. Item
3979

Caja Troquelada / Drilled box - Ref. Item 3973

1 8

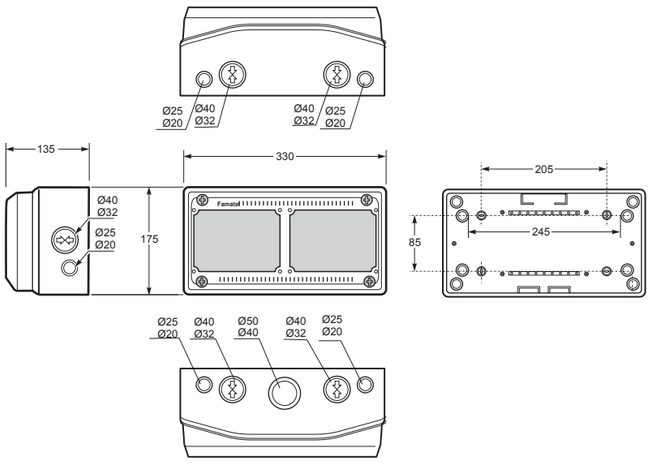

Dimensiones / Dimensions	
Altura / Height	175
Ancho / Width	330
Profundidad / Deep	135

Entradas / Entries	
Superior / Top	2 x Ø40-Ø32 + 2 x Ø25-Ø20 + 1 x Ø50-Ø40
Inferior / Bottom	2 x Ø40-Ø32 + 2 x Ø25-Ø20
Lado / Side	1 x Ø40-Ø32 + 1 x Ø25-Ø20

Enlazable / Linkable
Norma / Norm: **EN62208**

IP65 IK08 Halogen free UV 650°C 2

2 IEC Interlocked Horizontal IP44/IP67

- Marco y base en ABS
- Ventana transparente en PC
- Incluye tapones interiores para IP

- Frame and base in ABS
- Windows transparent in PC
- Screw taps included for IP

Ref. Item
3973

Dimensiones en mm / Dimensions in mm

CAJAS COMPLEMENTARIAS MODULARES IP65 / MODULAR COMPLEMENTARY BOXES IP65

Caja Troquelada / Drilled box - Ref. Item 3964

1 6

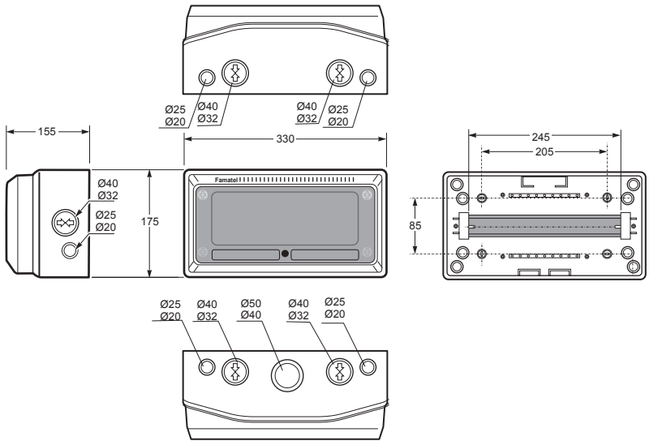

Dimensiones / Dimensions	
Altura / Height	175
Ancho / Width	330
Profundidad / Deep	155

Entradas / Entries	
Superior / Top	2 x Ø40-Ø32 + 2 x Ø25-Ø20 + 1 x Ø50-Ø40
Inferior / Bottom	2 x Ø40-Ø32 + 2 x Ø25-Ø20
Lado / Side	1 x Ø40-Ø32 + 1 x Ø25-Ø20

Enlazable / Linkable
Norma / Norm: **EN62208**

IP65 IK08 Halogen free UV 650°C 16

- Marco y base en ABS
- Ventana transparente en PC
- Incluye tapones interiores para IP

- Frame and base in ABS
- Windows transparent in PC
- Screw taps included for IP

Ref. Item
3964

Caja Troquelada / Drilled box - Ref. Item 3955

1 8

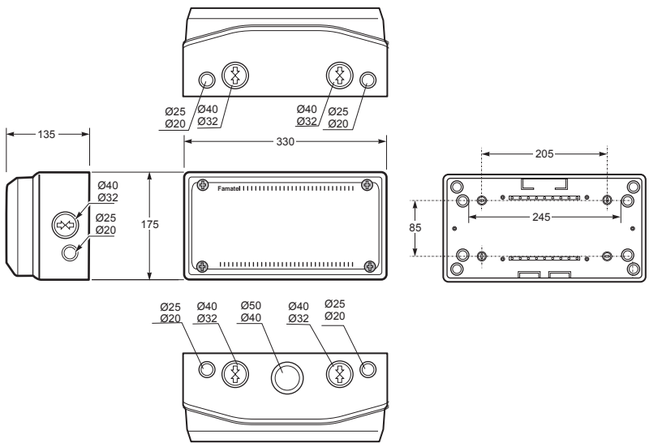

Dimensiones / Dimensions	
Altura / Height	175
Ancho / Width	330
Profundidad / Deep	135

Entradas / Entries	
Superior / Top	2 x Ø40-Ø32 + 2 x Ø25-Ø20 + 1 x Ø50-Ø40
Inferior / Bottom	2 x Ø40-Ø32 + 2 x Ø25-Ø20
Lado / Side	1 x Ø40-Ø32 + 1 x Ø25-Ø20

Enlazable / Linkable
Norma / Norm: **EN62208**

IP65 IK08 Halogen free UV 650°C

- Marco y base en ABS
- Ventana transparente en PC
- Incluye tapones interiores para IP

- Frame and base in ABS
- Windows transparent in PC
- Screw taps included for IP

Es posble la instalació placa metálica
It is posble installing a metal plate (Ref. Item **PL-3955**)

Ref. Item
3955

Dimensiones en mm / Dimensions in mm

Caja Troquelada / Drilled box - Ref. Item 3956

1 4

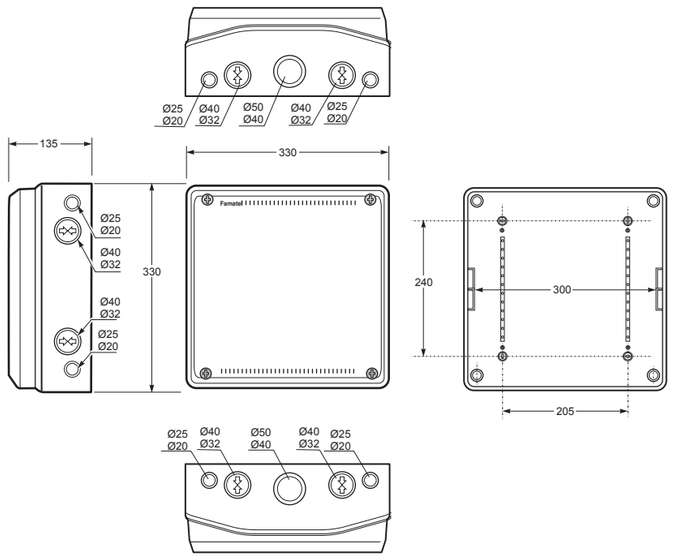

Dimensiones / Dimensions	
Altura / Height	320
Ancho / Width	330
Profundidad / Deep	135

Entradas / Entries	
Superior / Top	2 x Ø40-Ø32 + 2 x Ø25-Ø20 + 1 x Ø50-Ø40
Inferior / Bottom	2 x Ø40-Ø32 + 2 x Ø25-Ø20 + 1 x Ø50-Ø40
Lado / Side	2 x Ø40-Ø32 + 2 x Ø25-Ø20

Enlazable / Linkable
Norma / Norm: **EN62208**

IP65 IK08 Halogen free UV 650°C

- Marco y base en ABS
- Ventana transparente en PC
- Incluye tapones interiores para IP

- Frame and base in ABS
- Windows transparent in PC
- Screw taps included for IP

Es posble la instalació placa metálica
It is posble installing a metal plate (Ref. Item **PL-3956**)

Ref. Item
3956

Caja Troquelada / Drilled box - Ref. Item 3953

1 6

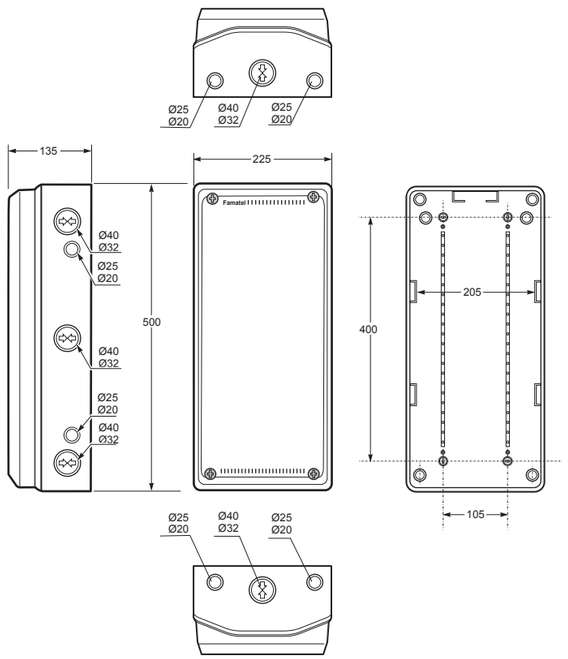

Dimensiones / Dimensions	
Altura / Height	500
Ancho / Width	225
Profundidad / Deep	135

Entradas / Entries	
Superior / Top	2 x Ø25-Ø20 + 1 x Ø40-Ø32
Inferior / Bottom	2 x Ø25-Ø20 + 1 x Ø40-Ø32
Lado / Side	3 x Ø40 - Ø32 + 2 x Ø25 - Ø20

Enlazable / Linkable
Norma / Norm: **EN62208**

IP65 IK08 Halogen free UV 650°C

- Marco y base en ABS
- Ventana transparente en PC
- Incluye tapones interiores para IP

- Frame and base in ABS
- Windows transparent in PC
- Screw taps included for IP

Es posble la instalació placa metálica
It is posble installing a metal plate (Ref. Item **PL-3953**)

Ref. Item
3953

Dimensiones en mm / Dimensions in mm

CAJAS COMPLEMENTARIAS MODULARES IP65 / MODULAR COMPLEMENTARY BOXES IP65

Caja Troquelada / Drilled box - Ref. Item 3954

1 4

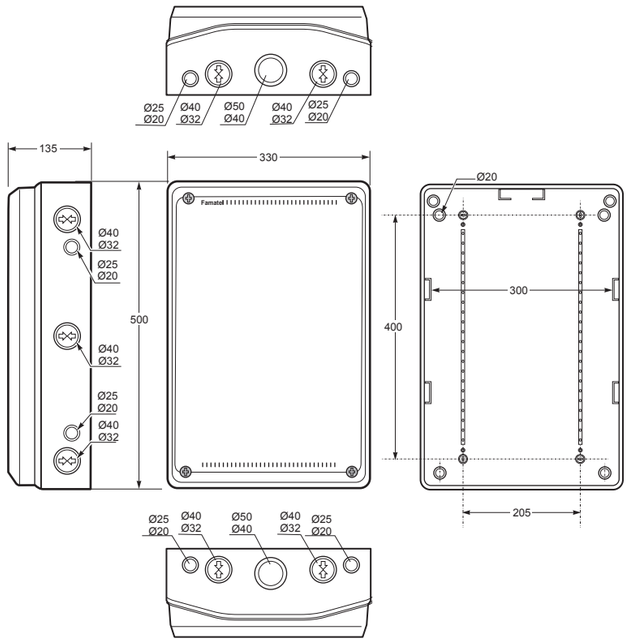

Dimensiones / Dimensions	
Altura / Height	500
Ancho / Width	330
Profundidad / Deep	135

Entradas / Entries	
Superior / Top	2 x Ø40-Ø32 + 2 x Ø25-Ø20 + 1 x Ø50-Ø40
Inferior / Bottom	2 x Ø40-Ø32 + 2 x Ø25-Ø20 + 1 x Ø50-Ø40
Lado / Side	3 x Ø40-Ø32 + 2 x Ø25-Ø20

No enlazable / No linkable
Norma / Norm: **EN62208**

IP65 IK08 Halogen free UV 650°C

- Marco y base en ABS
- Ventana transparente en PC
- Incluye tapones interiores para IP

- Frame and base in ABS
- Windows transparent in PC
- Screw taps included for IP

Es posble la instalació placa metálica
It is posble installing a metal plate (Ref. Item **PL-3953**)

Ref. Item
3954

SOPORTES METÁLICOS ACQUA COMBI / METAL SUPPORTS AQCUA COMBI

Soportes metálicos ACQUA COMBI / Metal supports ACQUA COMBI

1

Ref. / Item	Soportes metálicos para: Metal support for:
150039980	3951 / 3952 / 3961 / 3962 / 3967 / 3968

1000 (h) x 420 (w)

Ref. / Item	Soportes metálicos para: Metal support for:
150039981	3977 / 3978 / 3979

850 (h) x 420 (w)

Ref. / Item	Soportes metálicos para: Metal support for:
150039982	3952 / 3962 / 3968 / 3970

850 (h) x 720 (w)

Ref. / Item	Soportes metálicos para: Metal support for:
150039983	2 x 3952 / 2 x 3962 / 2 x 3968 / 2 x 3970

Dimensiones en mm / Dimensions in mm

ACCESORIOS / ACCESORIES

Ref. / Item	Descripción / Description	3927	3950	3951	3974	3952	3977	3957	3958	3959	3928	3960	3961	3975	3962	3978	3963	3966	3967	3968	3969	3970	3979	3973	3964	3955	3956	3953	3954
		CAJAS / BOXES																											
3915	Placa con toma IP54 16A-250V~ Cover with socket IP54 16A-250V~ (Para toma francesa IP54 16A-250V~ Ref. 3922) (Cover with french socket IP54 16A-250V~ Item 3922)										●	●	●	●	●	●	●	●											
3916	Placa con toma IP67 16A-250V~ Cover with socket IP67 16A-250V~ (Para toma francesa, consultar) (Cover with french socket, please consult us)										●	●	●	●	●	●	●	●											
3919	Placa con paro de emergencia contacto NO Cover with emergency push button NO contact										●	●	●	●	●	●	●	●											
3909	Placa adaptadora para tomas de cuadro de salida recta 63A Adaptor cover for 63A straight panel socket										●	●	●	●	●	●	●	●											
3901	Placa ciega pretroquelada Pre die-cut blind cover										●	●	●	●	●	●	●	●											
3902	Placa universal tomas 16A / 32A IP44/67 Universal cover for sockets 16A / 32A IP44/67										●	●	●	●	●	●	●	●											
3905	Placa para toma de corriente de cuadro 50x50 Cover for panel sockets outlets 50x50										●	●	●	●	●	●	●	●											
3907	Placa universal doble para tomas 16A / 32A IP44/67 Universal double cover for sockets 16A / 32A IP44/67																		●	●	●								
3918	Placa ciega doble pretroquelada Pre die-cut double blind cover																		●	●	●								
3923	Placa ciega Blind cover																					●	●	●					
3903	Racord de unión Link			●	●	●	●						●	●	●	●	●	●	●	●	●	●	●	●	●	●	●	●	●
SPTC-4	Regleta de neutro y tierra 2 x (2x16 mm²) + 2 x (4x10 mm²) Neutral and earth terminal 2 x (2x16 mm²) + 2 x (4x10 mm²)	●	●	●	●	●	●	●	●	●	●	●	●	●	●	●	●	●	●	●	●	●	●	●	●	●	●	●	●
SPTA-12	Regleta de neutro y tierra 2x16 mm² + 12x10 mm² Neutral and earth terminal 2x16 mm² + 12x10 mm²	●	●	●	●	●	●	●	●	●	●	●	●	●	●	●	●	●	●	●	●	●	●	●	●	●	●	●	●
RG-12	Regleta de neutro y tierra 2x16 mm² + 12x10 mm² Neutral and earth terminal 2x16 mm² + 12x10 mm²	●	●	●	●	●	●	●	●	●	●	●	●	●	●	●	●	●	●	●	●	●	●	●	●	●	●	●	●
3900	Cerradura metálica Metal lock	●	●	●	●	●	●	●			●	●	●	●	●	●			●	●		●	●		●				
3910	Accesorio para fijar a pared Accesory for wall mounting	●	●	●	●	●	●				●	●	●	●	●	●	●	●	●	●	●	●	●	●	●	●	●	●	●
3911	Tapones interiores Intern screw taps	●	●	●	●	●	●	●	●	●	●	●	●	●	●	●	●	●	●	●	●	●	●	●	●	●	●	●	●
3917	Asa Handle	●	●	●	●	●	●	●	●	●	●	●	●	●	●	●	●	●	●	●	●	●	●	●	●	●	●	●	●
150039570	Cierre metálico Metal lock							●	●																				
150039980	Soporte metálico Metal feet			●		●							●		●				●	●									
150039981	Soporte metálico Metal feet						●									●							●						
150039982	Soporte metálico Metal feet					●									●					●		●							
150039983	Soporte metálico Metal feet					●									●					●		●							

- **Gama modulable según sus necesidades de instalación**
- **Sistema de sujeción de tomas de corriente universal (admite el 90% de las tomas del mercado)**
- **Facilidad y rapidez de montaje**
- **Diseñadas para su utilización en entornos industriales asegurando una alta resistencia a los agentes externos**

- Modular range accordingly to your needs
- Universal clamping system for flange sockets (accepts the 90% of the flange sockets of the market)
  sockets available on the market
- Easy and fast of assembly
- Designed for its use in industrial environments, ensuring a high resistance to external agents

8.2 CAJAS INDUSTRIALES CABLEADAS IP65
CABLED INDUSTRIAL ENCLOSURES IP65

Gama completa de cajas industriales totalmente cableadas o electrificadas según sus necesidades de instalación. Ponemos a su disposición nuestro servicio de ingeniería para adaptar el producto según sus requerimientos técnicos, no dude en exponernos sus ideas.

Full range of industrial boxes cabled and equipped accordingly to your installation needs. Our engeniering service is at your disposal for the adaptation of the product to your technical requirements. Don't hesitate to send us your requests.

El primer software para la configuración de cuadros de obra según sus necesidades
The first software for the configuration of industrial enclosures in acocordance with your requests

Configuración de cuadro modo libre o según REBT 2002
Free combination of enclosure

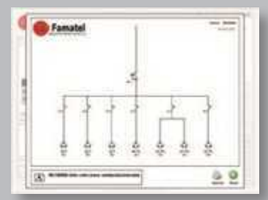

Esquema eléctrico "on line"
Electric diagram on line

Presupuesto "on line"
Budget on line

Cajas 6 módulos IP44 / Boxes 6 modules IP44

1 12

Ref. / Item	3 Tomas / Sockets IP44						
	16A				32A		
	2P+T	3P+T	3P+T+N	2P+TTL	2P+T	3P+T	3P+T+N
	220V	400V	400V	SCHUKO 220V	220V	400V	400V
6401	--	--	--	3	--	--	--
6402	3	--	--	--	--	--	--
6403	1	--	--	2	--	--	--
6404	2	--	--	1	--	--	--
6406	2	1	--	--	--	--	--
6407	2	--	--	--	--	1	--
6408	1	--	1	1	--	--	--
6409	1	--	--	1	--	--	1
6410	2	--	--	--	--	--	1

Norma / Norm: **EN62208**
Otras configuraciones consultar / Other configurations please consult us

IP44 IK08 Halogen free UV 650°C

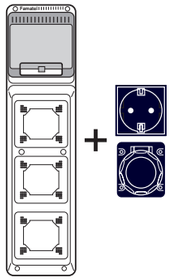
Ref./Item 3960

Ref./Item 6406

Cajas 8 módulos IP44 / Boxes 8 modules IP44

1 4

Ref. / Item	4 Tomas / Sockets IP44						
	16A				32A		
	2P+T	3P+T	3P+T+N	2P+TTL	2P+T	3P+T	3P+T+N
	220V	400V	400V	SCHUKO 220V	220V	400V	400V
6501	--	--	--	4	--	--	--
6502	2	--	--	2	--	--	--
6503	2	1	--	1	--	--	--
6504	--	1	--	2	--	1	--
6505	--	2	--	2	--	--	--
6506	--	--	--	2	--	2	--
6507	--	--	2	2	--	--	--
6508	--	--	--	2	--	--	2
6509	--	--	1	2	--	--	1
6510	1	1	--	2	--	--	--
6511	2	--	2	--	--	--	--
6512	2	--	--	--	--	--	2

Norma / Norm: **EN62208**
Otras configuraciones consultar / Other configurations please consult us

IP44 IK08 Halogen free UV 650°C

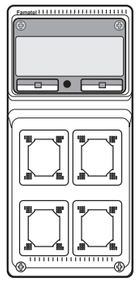
Ref./Item 3961

Ref./Item 6504

Cajas 16 módulos IP44 / Boxes 16 modules IP44

1 3

Ref. / Item	6 Tomas / Sockets IP44						
	16A				32A		
	2P+T	3P+T	3P+T+N	2P+TTL	2P+T	3P+T	3P+T+N
	220V	400V	400V	SCHUKO 220V	220V	400V	400V
6601	2	--	--	4	--	--	--
6602	--	2	--	2	--	2	--
6603	2	2	--	2	--	--	--
6604	--	--	2	2	--	--	2
6605	--	2	--	2	--	2	--
6606	2	--	2	--	--	--	2

Norma / Norm: **EN62208**
Otras configuraciones consultar / Other configurations please consult us

IP44 IK08 Halogen free UV 650°C

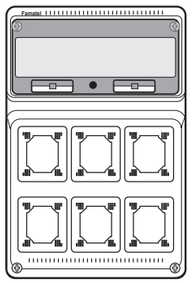
Ref./Item 3962

Ref./Item 6602

Cajas 9 módulos IP44 / Boxes 9 modules IP44

1 4

Ref. / Item	Tomas / Sockets IP44					
	16A			32A		63A
	3P+T	3P+T+N	2P+TTL	3P+T	3P+T+N	3P+T+N
	400V	400V	SCHUKO 220V	400V	400V	400V
3957.1	1	--	2	--	--	--
3957.2	--	--	2	1	--	--
3957.3	--	--	2	--	--	--
3957.4	--	--	4	--	--	--
3957.5	--	--	--	--	--	1
3957.7	--	1	2	--	--	--
3957.8	--	--	2	--	1	--
3958.9	2	--	--	--	--	--

Norma / Norm: **EN62208**
Otras configuraciones consultar / Other configurations please consult us

IP44 IK08 Halogen free UV 650°C

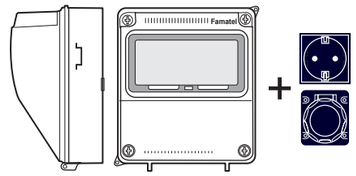
Ref./Item 3957

Ref./Item 3957.1

Cajas 9 módulos IP44 / Boxes 9 modules IP44

1 4

Ref. / Item	Tomas / Sockets IP44					
	16A			32A		63A
	3P+T	3P+T+N	2P+TTL	3P+T	3P+T+N	3P+T+N
	400V	400V	SCHUKO 220V	400V	400V	400V
3958.1	1	--	2	1	--	--
3958.2	2	--	2	--	--	--
3958.3	--	--	2	2	--	--
3958.4	--	1	2	--	1	--
3958.5	--	2	2	--	--	--
3958.6	--	--	2	--	2	--

Norma / Norm: **EN62208**
Otras configuraciones consultar / Other configurations please consult us

IP44 IK08 Halogen free UV 650°C

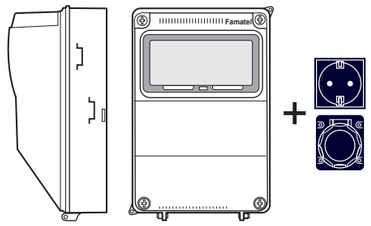
Ref./Item 3958

Ref./Item 3958.1

CAJAS INDUSTRIALES CABLEADAS IP65 / CABLED INDUSTRIAL BOXES IP65

Cajas 8 módulos IP65 / Boxes 9 modules IP65

1 3

IP65 IK08 Halogen free UV 650°C

Ref. / Item	2 Tomas interblocantes / Interlocked sockets IP67						
	16A				32A		
	2P+T	3P+T	3P+T+N	2P+TTL	2P+T	3P+T	3P+T+N
	220V	400V	400V	SCHUKO 220V	220V	400V	400V
6201	2	--	--	--	--	--	--
6202	--	2	--	--	--	--	--
6203	1	--	1	--	--	--	--

Norma / Norm: **EN62208**
Otras configuraciones consultar / Other configurations please consult us

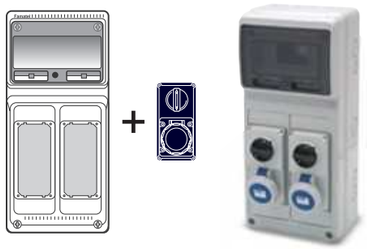

Ref./Item 3967 Ref./Item 6201

Cajas 16 módulos IP65 / Boxes 16 modules IP65

1 3

IP65 IK08 Halogen free UV 650°C

Ref. / Item	3 Tomas interblocantes / Interlocked sockets IP65						
	16A				32A		
	2P+T	3P+T	3P+T+N	2P+TTL	2P+T	3P+T	3P+T+N
	220V	400V	400V	SCHUKO 220V	220V	400V	400V
6301	3	--	--	--	--	--	--
6302	2	1	--	--	--	--	--
6303	2	--	1	--	--	--	--
6304	1	1	1	--	--	--	--
6305	1	--	--	--	--	1	1
6306	1	1	--	--	--	--	1

Norma / Norm: **EN62208**
Otras configuraciones consultar / Other configurations please consult us

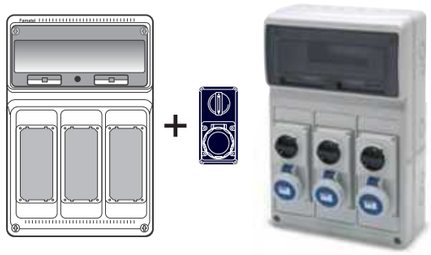

Ref./Item 3968 Ref./Item 6301

CAJAS INDUSTRIALES CABLEADAS IP65 / CABLED INDUSTRIAL BOXES IP65

Cajas 16 módulos IP65 / Boxes 16 modules IP65

1 1

IP65 IK08 Halogen free UV 650°C

Ref. / Item	4 Tomas interblocantes / Interlocked sockets IP67						
	16A				32A		
	2P+T	3P+T	3P+T+N	2P+TTL	2P+T	3P+T	3P+T+N
	220V	400V	400V	SCHUKO 220V	220V	400V	400V
6901	2	2	--	--	--	--	--
6902	2	1	--	--	--	1	--
6903	3	1	--	--	--	--	--
6904	3	--	--	--	--	1	--
6905	4	--	--	--	--	--	--

Norma / Norm: **EN62208 / EN60439-4**
Otras configuraciones consultar / Other configurations please consult us

Ref./Item 3970 Seta de emergencia Emergency push button Ref./Item 6901

Cajas 32 módulos IP65 / Boxes 32 modules IP65

1 1

IP65 IK08 Halogen free UV 650°C

Ref. / Item	3 Tomas interblocantes / Interlocked sockets IP67						
	16A				32A		
	2P+T	3P+T	3P+T+N	2P+TTL	2P+T	3P+T	3P+T+N
	220V	400V	400V	SCHUCO 220V	220V	400V	400V
6051	1	1	--	--	--	1	--
6052	--	1	1	--	--	--	1

Norma / Norm: **EN62208 / EN60439-4**
Otras configuraciones consultar / Other configurations please consult us

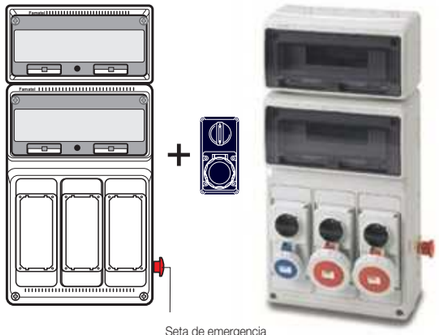

Ref./Item 3968+39064 Seta de emergencia Emergency push button Ref./Item 6051

Cajas 32 módulos IP65 / Boxes 32 modules IP65

1 1

IP65 IK08 Halogen free UV 650°C

Ref. / Item	3 Tomas interblocantes / Interlocked sockets IP67						
	16A				32A		
	2P+T	3P+T	3P+T+N	2P+TTL	2P+T	3P+T	3P+T+N
	220V	400V	400V	SCHUCO 220V	220V	400V	400V
6053	3	--	--	2	--	--	--
6054	1	1	--	2	--	--	1

Norma / Norm: **EN62208 / EN60439-4**
Otras configuraciones consultar / Other configurations please consult us

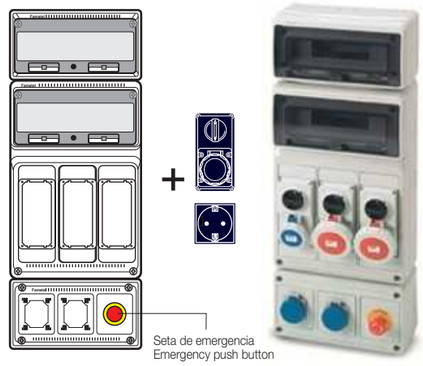

Ref./Item 3968+39064+3953 Ref./Item 6054

CAJAS INDUSTRIALES CABLEADAS CON PROTECCIONES / CABLED INDUSTRIAL BOXES WITH PROTECTIONS

Caja cableada con protecciones / Cabled box with protections Ref. Item **6405** 1 1

IP65 IK08 Halogen free UV 650°C

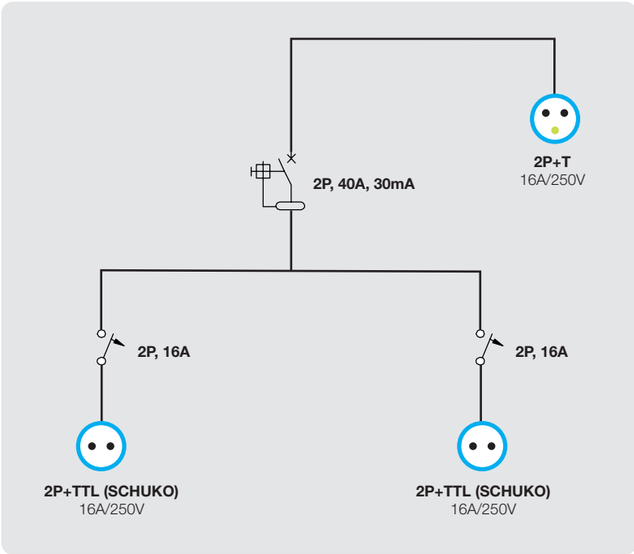

Ref. Item
6405

Norma / Norm: **EN62208 / EN61439-2**

Caja cableada con protecciones / Cabled box with protections Ref. Item **6412** 1 1

IP65 IK08 Halogen free UV 650°C

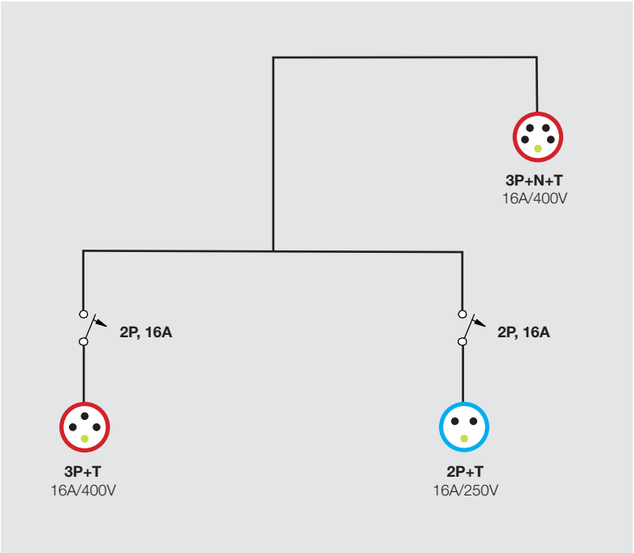

Ref. Item
6412

Norma / Norm: **EN62208 / EN61439-2**

Caja cableada con protecciones / Cabled box with protections Ref. Item **6020** 1 1

IP65 IK08 Halogen free UV 650°C

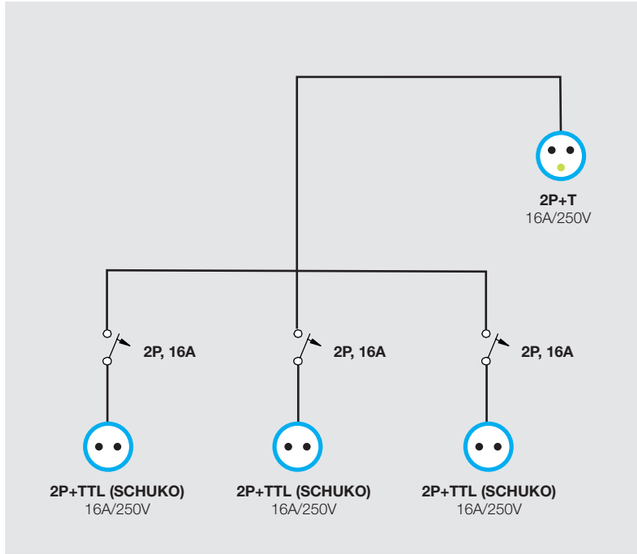

Ref. Item
6020

Norma / Norm: **EN62208 / EN61439-2**

Caja cableada con protecciones / Cabled box with protections Ref. Item **6021** 1 1

IP65 IK08 Halogen free UV 650°C

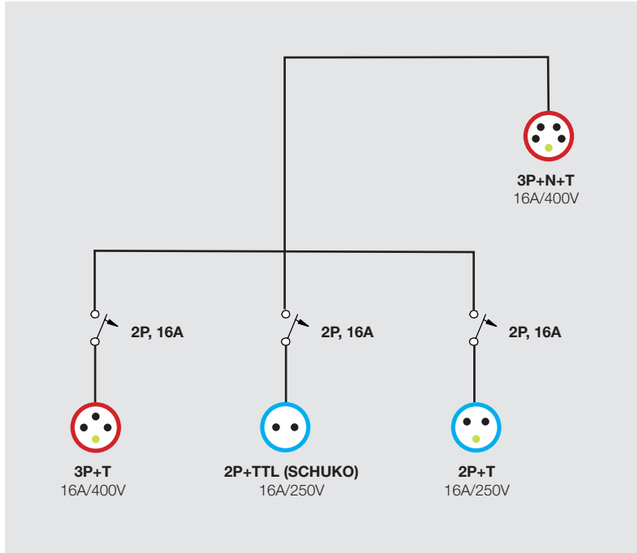

Ref. Item
6021

Norma / Norm: **EN62208 / EN61439-2**

CAJAS INDUSTRIALES CABLEADAS CON PROTECCIONES / CABLED INDUSTRIAL BOXES WITH PROTECTIONS

Caja cableada con protecciones / Cabled box with protections Ref. Item **6701** 1 1

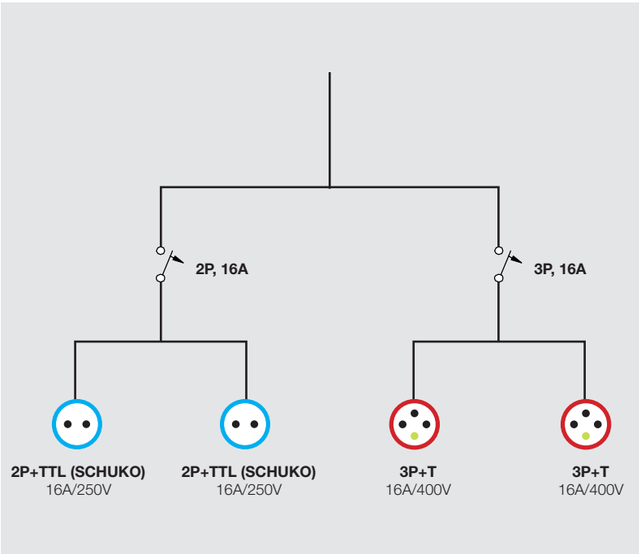

IP65 IK08 Halogen free UV 650°C

Ref. Item
6701

15 m cable H07RN-F 5x4 mm² + Clavija/Plug IEC 3P+N+T 16A/400V
Norma / Norm: **EN62208 / EN61439-2**

Caja cableada con protecciones / Cabled box with protections Ref. Item **6702** 1 1

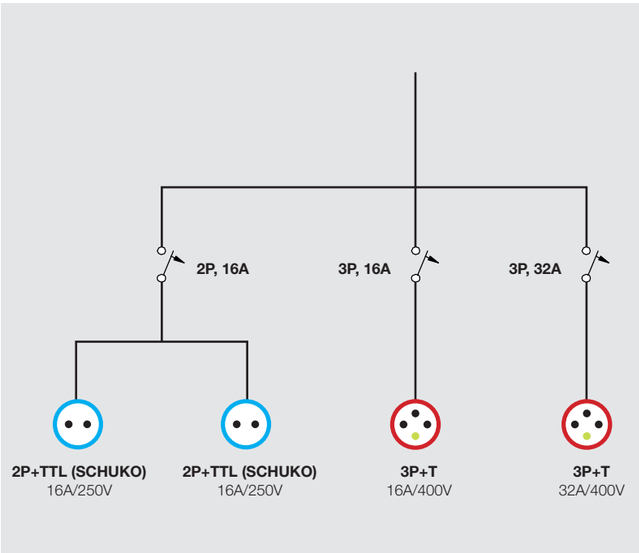

IP65 IK08 Halogen free UV 650°C

Ref. Item
6702

15 m cable H07RN-F 5x6 mm² + Clavija/Plug IEC 3P+N+T 32A/400V
Norma / Norm: **EN62208 / EN61439-2**

CAJAS INDUSTRIALES CABLEADAS CON PROTECCIONES / CABLED INDUSTRIAL BOXES WITH PROTECTIONS

Caja cableada con protecciones / Cabled box with protections Ref. Item **6703** 1 1

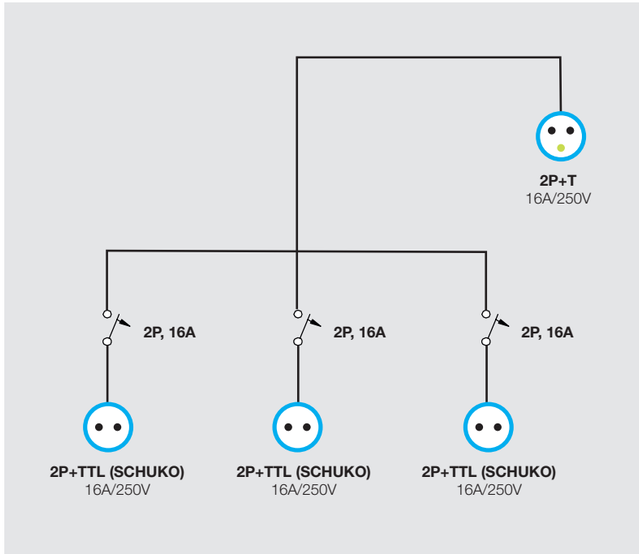

IP65 IK08 Halogen free UV 650°C

Ref. Item
6703

Norma / Norm: **EN62208 / EN61439-2**

Caja cableada con protecciones / Cabled box with protections Ref. Item **6704** 1 1

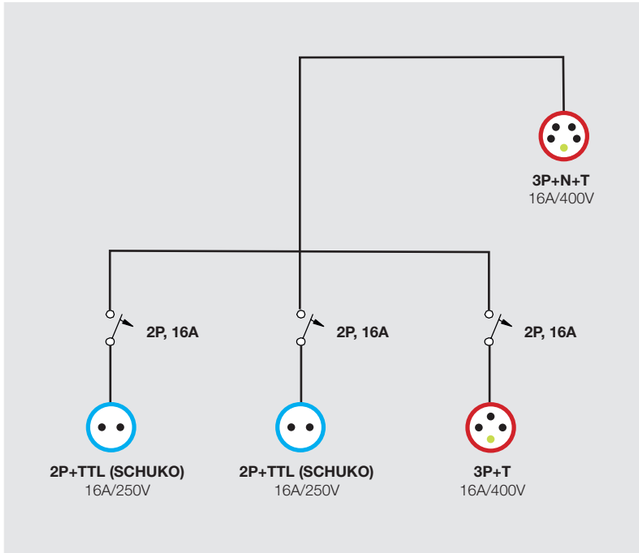

IP65 IK08 Halogen free UV 650°C

Ref. Item
6704

Norma / Norm: **EN62208 / EN61439-2**

CAJAS INDUSTRIALES CABLEADAS CON PROTECCIONES / CABLED INDUSTRIAL BOXES WITH PROTECTIONS

Caja cableada con protecciones / Cabled box with protections Ref. Item **6705** 1 1

IP44 IK08 Halogen free UV 650°C

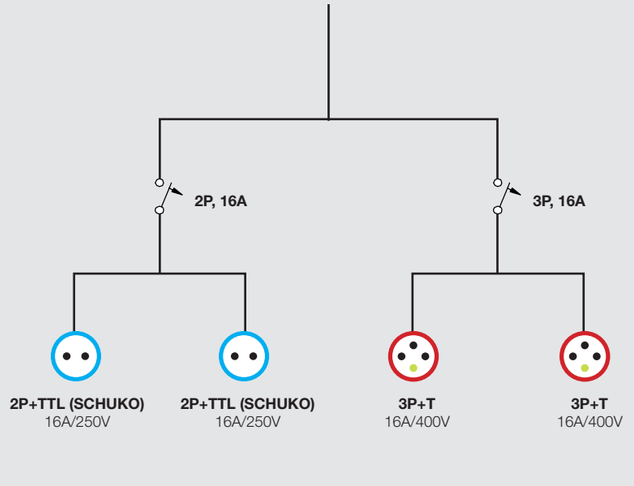

15 m cable H07RN-F 5x4 mm² + Clavija/Plug IEC 3P+N+T 16A/400V
Norma / Norm: **EN62208 / EN61439-2**

Ref. Item
6705

Caja cableada con protecciones / Cabled box with protections Ref. Item **6706** 1 1

IP44 IK08 Halogen free UV 650°C

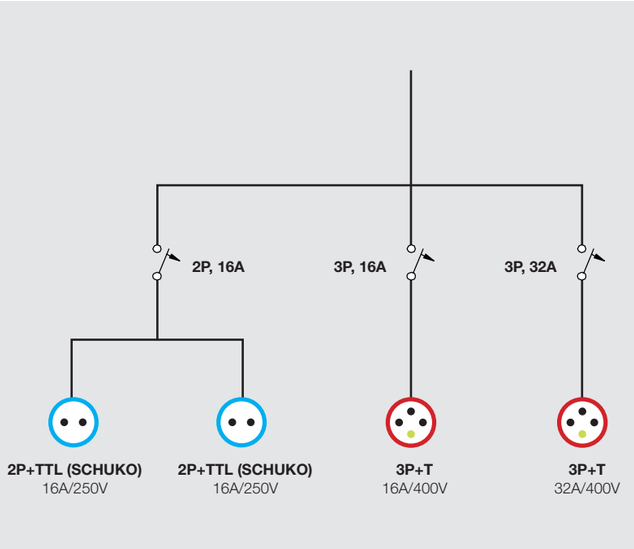

15 m cable H07RN-F 5x6 mm² + Clavija/Plug IEC 3P+N+T 32A/400V
Norma / Norm: **EN62208 / EN61439-2**

Ref. Item
6706

CAJAS INDUSTRIALES CABLEADAS CON PROTECCIONES / CABLED INDUSTRIAL BOXES WITH PROTECTIONS

Caja cableada con protecciones / Cabled box with protections Ref. Item **3957.11** 1 1

IP44 IK08 Halogen free UV 650°C

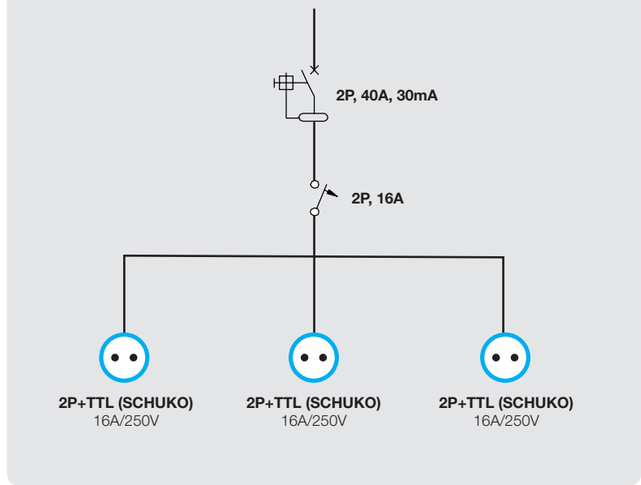

15 m cable H05W-F 3x2,5 mm² + Clavija/Plug SCHUKO 16A/250V
Norma / Norm: **EN62208 / EN61439-2**

Ref. Item
3957.11

Caja cableada con protecciones / Cabled box with protections Ref. Item **6151** 1 1

IP65 IK08 Halogen free UV 650°C

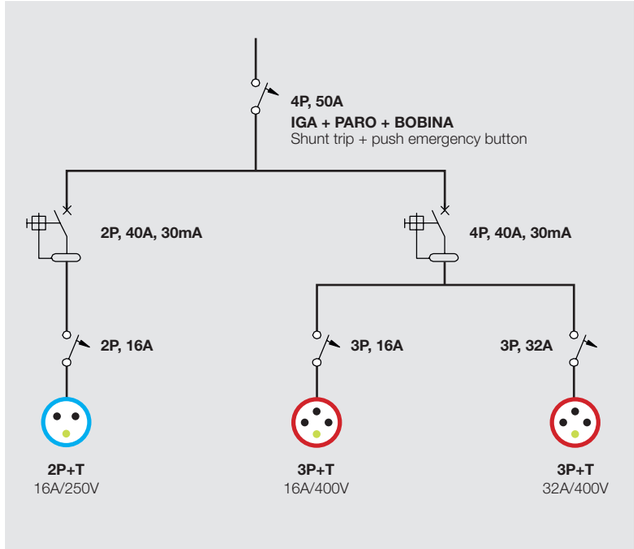

Norma / Norm: **EN62208 / EN60439-4**

Ref. Item
6151

CAJAS INDUSTRIALES CABLEADAS CON PROTECCIONES / CABLED INDUSTRIAL BOXES WITH PROTECTIONS

Caja cableada con protecciones / Cabled box with protections Ref. Item **6152** 1 1

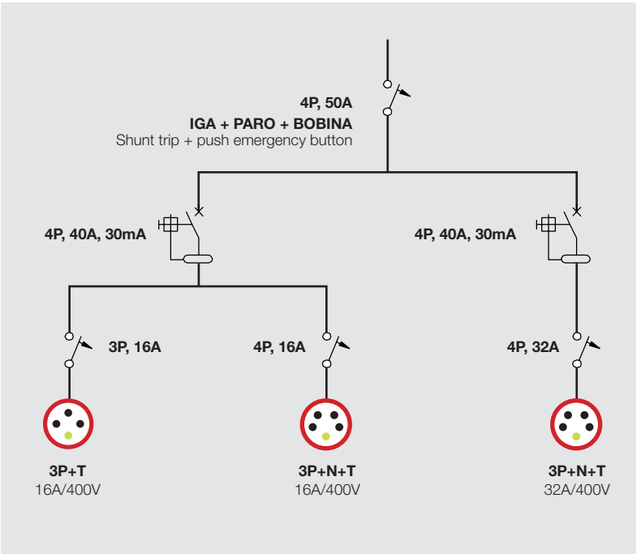

IP65 IK08 Halogen free UV 650°C

Ref. Item
6152

Norma / Norm: **EN62208 / EN60439-4**

Caja cableada con protecciones / Cabled box with protections Ref. Item **6153** 1 1

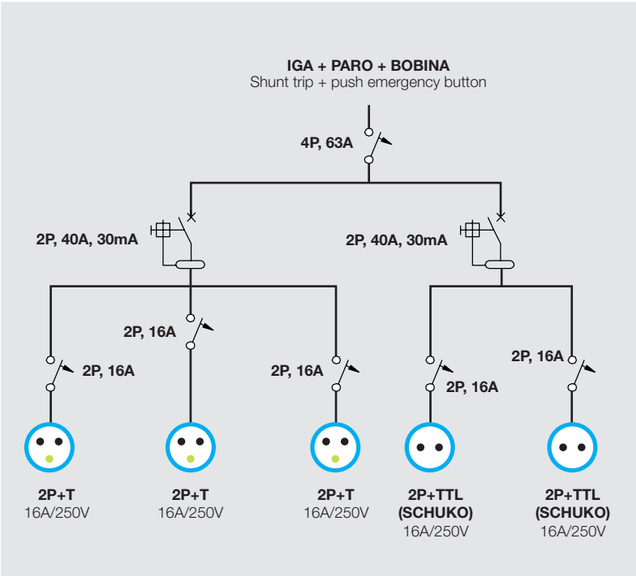

IP65 IK08 Halogen free UV 650°C

Ref. Item
6153

Norma / Norm: **EN62208 / EN60439-4**

CAJAS INDUSTRIALES CABLEADAS CON PROTECCIONES / CABLED INDUSTRIAL BOXES WITH PROTECTIONS

Caja cableada con protecciones / Cabled box with protections Ref. Item **6154** 1 1

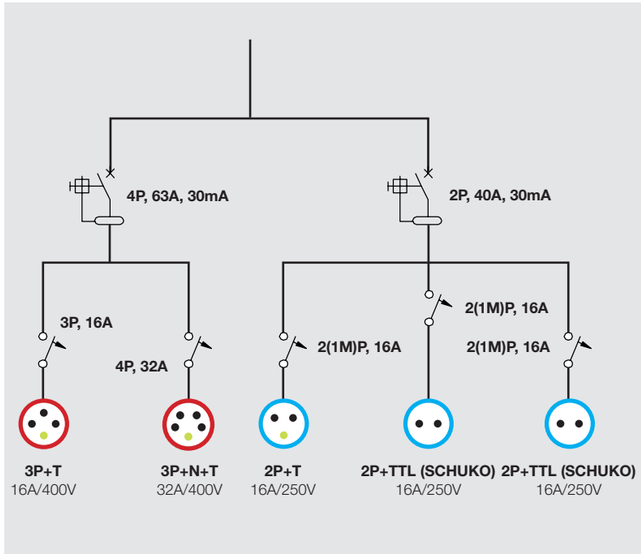

IP65 IK08 Halogen free UV 650°C

Ref. Item
6154

Norma / Norm: **EN62208 / EN60439-4**

Caja cableada con protecciones / Cabled box with protections Ref. Item **6155** 1 1

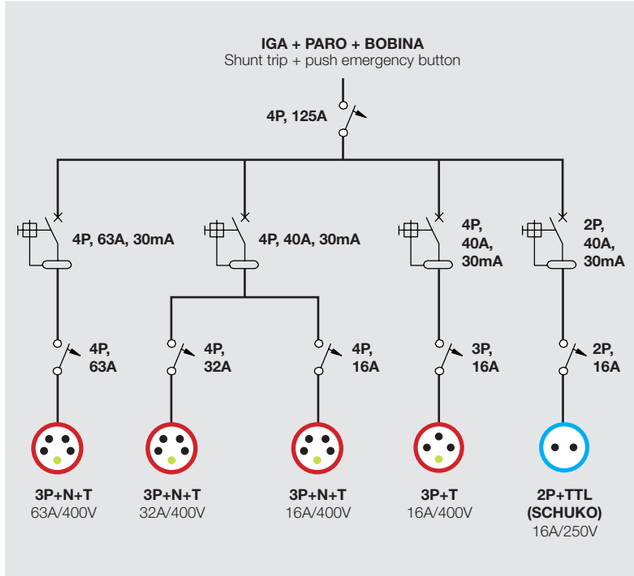

IP65 IK08 Halogen free UV 650°C

Ref. Item
6155

Norma / Norm: **EN62208 / EN60439-4**

CONFIGURACIÓN DE CUADROS DE OBRA / CONFIGURATION OF INDUSTRIAL ENCLOUSURES

El primer software para la configuración de cuadros de obra según sus necesidades.
Solicite cualquier combinación, nuestro departamento técnico estáa su disposición.

The first software for the configuration of industrial enclousures in accordances with your request.
Request any combination, our technical department is at your disposal.

1º

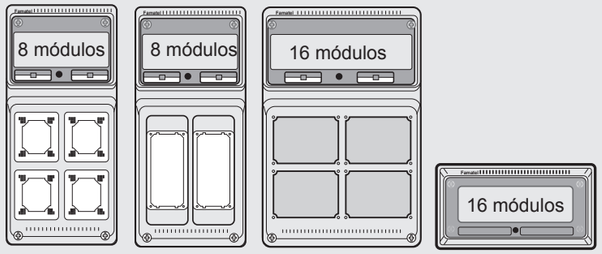

Elija el tipo de caja
Select the box

+

2º

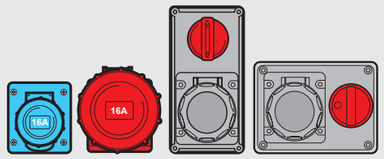

Seleccione las tomas
Select the sockets

+

3º

Seleccione las protecciones
Select the protections devices

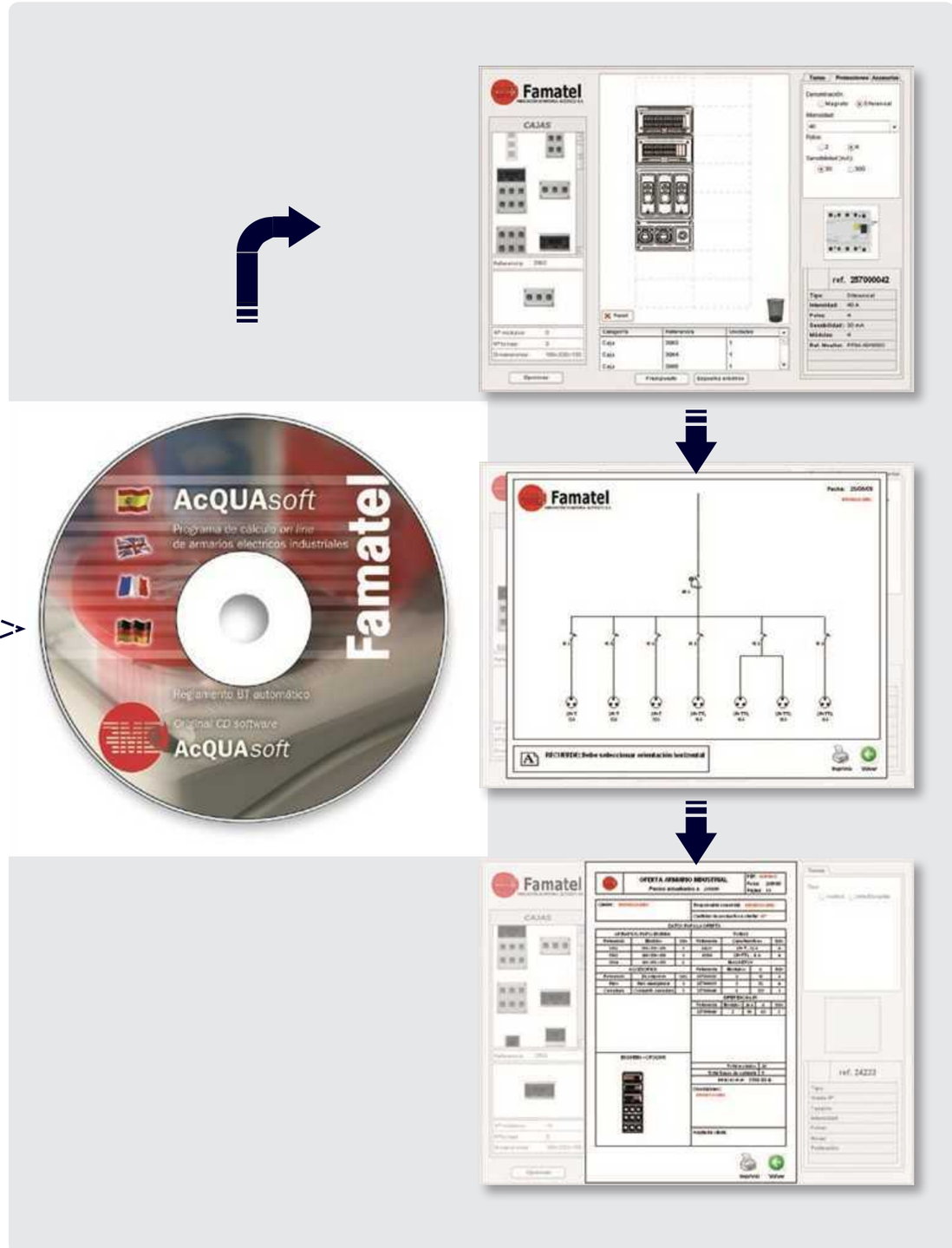

AcquaCOMBI PLUS

Todos estos armarios se sirven con “Paro de energencia exterior”.
La bobina de estos armarios es de “emisión”, pudiendo solicitar de “mínima”.
Accesorios: candado de cierre exterior, ruedas de arrastre.
Puede solicitar cualquier otra configuración. Plazo de entrega: 24 horas.

All enclosures are supplied with an external push button.
Accessories: external padlock, wheels. Resquest personal combinations.

- **Alta resistencia al impacto**
- **Cierres en inoxidable**
- **Pulsador de emergencia exterior**
- **Portabilidad**

- High impact resistance
- Inox metal locks
- External emergency push button
- Portability

Paro de emergencia externo
External emergency push button

Posibilidad de incorporar ruedas
Optional wheels

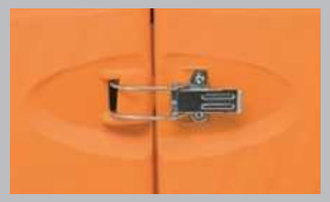

Cierres externos metálicos
External metal lock

Toma de tensión del cuadro externo
External voltage socket

Multiples combinaciones según sus necesidades
Multiple combinations in accordance with your requirements

ARMARIOS DE OBRA / DISTRIBUTION ENCLOUSURES FOR CONSTRUCTION SITES

Caja / box - Ref. Item 3980

1

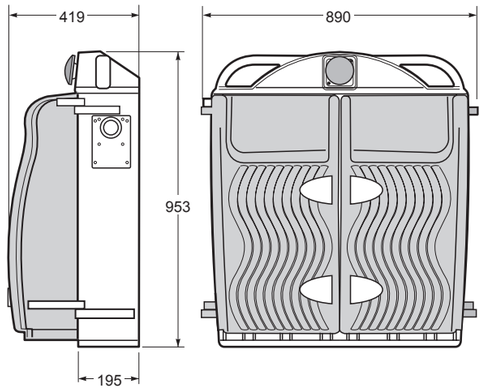

Dimensiones / Dimensions	
Altura / Height	953
Ancho / Width	890
Profundidad / Deep	419
Weight (kg)	18

Norma / Norm: **EN61439-1 / EN60439-3 / EN60439-4**

IP40 IK09 Halogen free 650°C

- Incluye paro de emergencia externo
- Include external emergency push button

Ref. Item
3980

Caja / box - Ref. Item 3980P

1

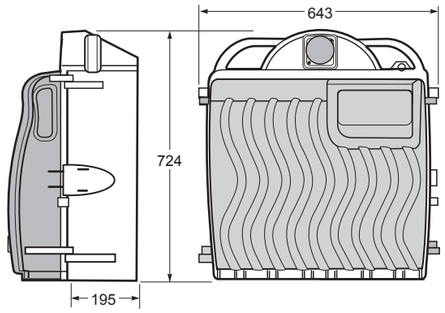

Dimensiones / Dimensions	
Altura / Height	724
Ancho / Width	643
Profundidad / Deep	419
Weight (kg)	11

Norma / Norm: **EN61439-1 / EN60439-3 / EN60439-4**

IP40 IK09 Halogen free 650°C

- Incluye paro de emergencia externo
- Include external emergency push button

Ref. Item
3980P

ACCESORIOS / ACCESORIES

Soporte armario 3980
Box support 3980 - Ref. Item **3981**

1

ef. Item
3981

Soporte armario 3980P
Box support 3980P - Ref. Item **3982**

1

Ref. Item
3982

Ruedas para armario 3980
Wheels for enclousure 3980 - Ref. Item **3983**

1

Ref. Item **3983**

Candado para precinto
Padlock for precinct - Ref. Item **3984**

1

Ref. Item
3984

Dimensiones en mm / Dimensions in mm

POSIBLES MONTAJES / ASSEMBLING CONFIGURATION

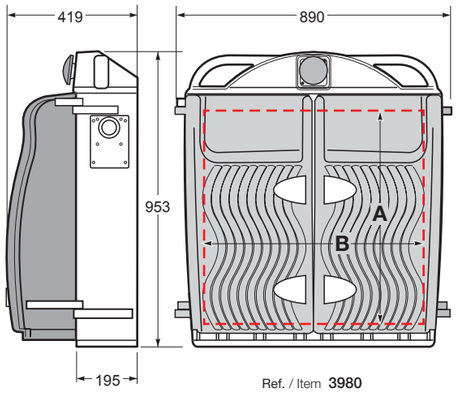

Ref. / Item **3980**

Capacidad para cajas Acqua-Combi Capacity for Acqua-Combi Enclousures		
Opciones / Options	**Ref.** / Item	**Nº de**
1	**3962**	2
2	**3962 + 3964**	2 + 2
3	**3962 + 3968**	1 + 1
4	**3962 + 3970**	1 + 1
5	**3968**	2
6	**3970 + 3964**	2 + 2

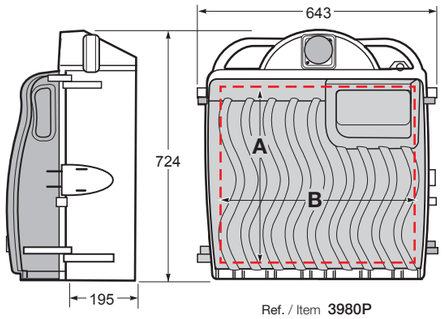

Ref. / Item **3980P**

Capacidad para cajas Acqua-Combi Capacity for Acqua-Combi Enclousures		
Opciones / Options	**Ref.** / Item	**Nº de**
1	**3962**	1
2	**3970**	1
3	**3968**	1
4	**3961**	2
5	**3961 + 3967**	1 + 1
6	**3967**	2

Para otras configuraciones, consultar / Please consult for another configurations

1º Elije el tipo de caja
Select the box

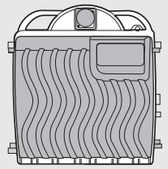

2º

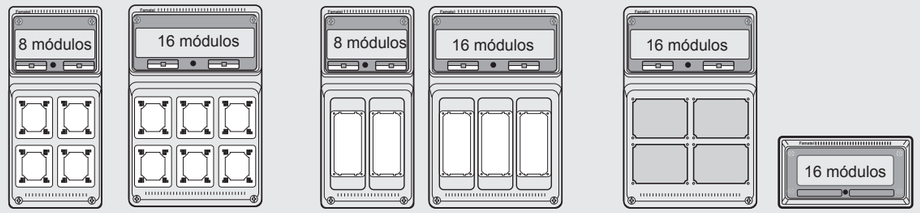

3961 3962 3967 3968 3970 3964

3º Seleccione las tomas
Select the sockets

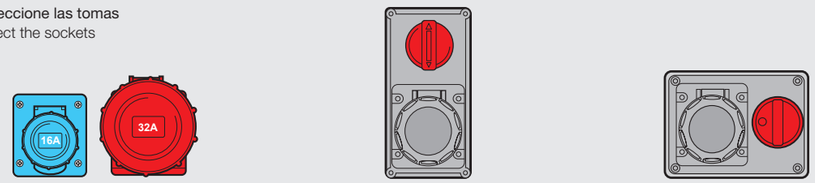

4º Seleccione las protecciones
Select the protection devices

En 24 h tiene su presupuesto
You will receive the quotation in 24 h

IMPACT

Las nuevas cajas de goma IMPACT están diseñadas para instalaciones que requieran una alta protección a los agentes externos así como una gran resistencia al impacto. Fabricadas en goma butílica están diseñadas para su aplicación en ambientes industriales con una alta exigencia técnica. Disponen de un amplio espacio de cableado y su diseño exterior asegura una perfecta protección a la entrada de agua, polvo, aceites, etc… Están disponibles desde 10 a 18 módulos.

The new IMPACT rubber boxes are designed for installations that require high protection from external agents as well as high impact resistance. Manufactured in butyl rubber are designed for application in industrial environments with a high technical requirement. They have a wide space of wiring and its external design ensures a perfect protection to the entrance of water, dust, oils, etc... They are available from 10 to 18 modules.

Ventana transparente de policarbonato con cierre por muelle
Cover unbreakable transparente polycarbonate with spring closure for modular switches

Armadura de doble aislamiento en goma butílica, garantizando un IP65 y una alta resistencia al impacto, IK10
Framework double insulated in hard butyl rubber, guarantees an IP65 and a high impact resistance, IK10

3 modelos disponibles (10, 12, 18 módulos). Corte de módulos según necesidad.
3 available models (10, 12, 18 modules). Cut modules according to your need.

Carril DIN incorporado y posibilidad de sujeción en la base de bornes, placas metálicas, etc.
DIN rail included and possibility to fix on the base terminal bars, metal plates, etc.

- **Fabricadas en goma butílica**
- **Máxima resistencia a aceites, ácidos, gasolina, disolventes industriales, etc**
- **3 modelos de 10, 12 y 18 módulos**
- **Amplio espacio para el cableado**
- **Excepcional resistencia al envejecimiento**
- **IK10 muy alta resistencia al impacto**

- Manufactured in butyl rubber
- Maximum resistance to oils, acids, gasoline and industrial solvents
- 3 models in 10, 12 and 18 modules
- Extensive wiring space
- Exceptional resistance to aging
- IK10 high impact resistance

CAJAS DE DISTRIBUCIÓN DE GOMA BUTÍLICA / SOLID STRONG BUTYL RUBBER DISTRIBUTION BOXES

Cajas de goma / Rubber boxes - Ref. Item 23310

1

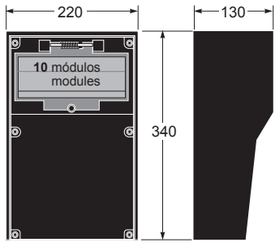

Dimensiones / Dimensions	
Altura / Height	340
Ancho / Width	220
Profundidad / Deep	130

No enlazable / No linkable
Norma / Norm: EN62208 / EN60670-1

Estabilidad térmica / Dimensional stability: -20° +80°

IP65 IK10 960° 10

- Caja robusta de caucho butílico con aislamiento total, autoextinguible máxima resistencia a los aceites, ácidos, gasolina y disolventes industriales, y una excepcional resistencia al envejecimiento.
- Venta a transparente de policarbonato 10 Módulos con cierre por resorte de acero inoxidable AISI 304 y junta de estanqueidad para garantizar un grado de protección IP65 con los tornillos roscados. La cubierta de la armadura tiene una sello en relieve especial que garantiza el doble aislamiento y el grado de protección.

- Completely in strong Butyl rubber with total isolation, self-extinguishing, maximum resistance to oils, acids, gasoline and industrial solvents, and an exceptional resistance to aging.
- Unbreakable Polycarbonate windows, 10 modules, shock resistant with spring and stainless pin ASI. Protection degree up to IP65. Rubber basis with gasket flush-mounted around the perimeter; Rubber covers with respective gasket in relief that, by connection with the rubber basis guarantees the double insulation and degree of protection.

Ref. Item
23310

Cajas de goma / Rubber boxes - Ref. Item 23311

1

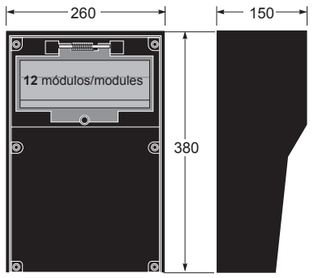

Dimensiones / Dimensions	
Altura / Height	380
Ancho / Width	260
Profundidad / Deep	150

No enlazable / No linkable
Norma / Norm: EN62208 / EN60670-1

Estabilidad térmica / Dimensional stability: -20° +80°

IP65 IK10 960° 12

- Caja robusta de caucho butílico con aislamiento total, autoextinguible máxima resistencia a los aceites, ácidos, gasolina y disolventes industriales, y una excepcional resistencia al envejecimiento.
- Ventana transparente de policarbonato 12 Módulos con cierre por resorte de acero inoxidable AISI 304 y junta de estanqueidad para garantizar un grado de protección IP65 con los tornillos roscados. La cubierta de la armadura tiene una sello en relieve especial que garantiza el doble aislamiento y el grado de protección.

- Completely in strong Butyl rubber with total isolation, self-extinguishing, maximum resistance to oils, acids, gasoline and industrial solvents, and an exceptional resistance to aging.
- Unbreakable Polycarbonate windows, 12 modules, shock resistant with spring and stainless pin ASI. Protection degree up to IP65. Rubber basis with gasket flush-mounted around the perimeter; Rubber covers with respective gasket in relief that, by connection with the rubber basis guarantees the double insulation and degree of protection.

Ref. Item
23311

Cajas de goma / Rubber boxes - Ref. Item 23312

1

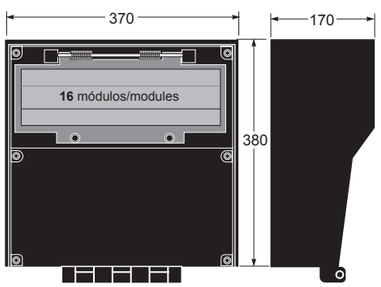

Dimensiones / Dimensions	
Altura / Height	380
Ancho / Width	370
Profundidad / Deep	170

No enlazable / No linkable
Norma / Norm: EN62208 / EN60670-1

Estabilidad térmica / Dimensional stability: -20° +80°

IP65 IK10 960° 18

- Caja robusta de caucho butílico con aislamiento total, autoextinguible máxima resistencia a los aceites, ácidos, gasolina y disolventes industriales, y una excepcional resistencia al envejecimiento.
- Ventana transparente de policarbonato 18 Módulos con cierre por resorte de acero inoxidable AISI 304 y junta de estanqueidad para garantizar un grado de protección IP65 con los tornillos roscados. La cubierta de la armadura tiene una sello en relieve especial que garantiza el doble aislamiento y el grado de protección.

- Completely in strong Butyl rubber with total isolation, self-extinguishing, maximum resistance to oils, acids, gasoline and industrial solvents, and an exceptional resistance to aging.
- Unbreakable Polycarbonate windows, 18 modules, shock resistant with spring and stainless pin ASI. Protection degree up to IP65. Rubber basis with gasket flush-mounted around the perimeter; Rubber covers with respective gasket in relief that, by connection with the rubber basis guarantees the double insulation and degree of protection.

Ref. Item
23312

Dimensiones en mm / Dimensions in mm

CAJAS DE DISTRIBUCIÓN DE GOMA BUTÍLICA CABLEADAS / CABLED SOLID STRONG BUTYL RUBBER DISTRIBUTION BOXES

Cajas de goma / Rubber boxes - Ref. Item 23310

1

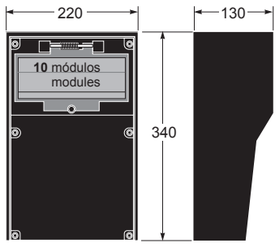

Ref / Item	Nº schuko	IP67 16A 3p+T+N 380-440V	IP67 32A 3p+T+N 380-440V	IP67 63A 3p+T+N 380-440V	IP67 125A 3p+T+N 380-440V
23310.1	4	--	--	--	--
23310.2	1	1	--	--	--
23310.3	1	--	1	--	--
23310.4	--	--	--	1	--
23310.5	--	--	--	--	1

Norma / Norm: **EN62208 / EN60439-1 / EN60439-4**

Cajas de goma / Rubber boxes - Ref. Item 23311

1

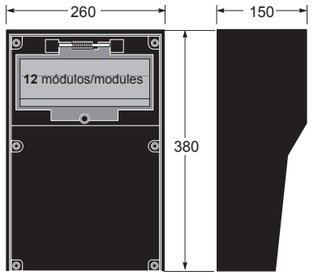

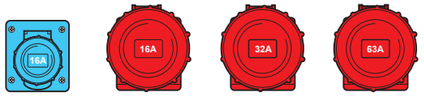

Ref / Item	Nº schuko	IP67 16A 3p+T+N 380-440V	IP67 32A 3p+T+N 380-440V	IP67 63A 3p+T+N 380-440V
23311.1	6	--	--	--
23311.2	3	2	--	--
23311.3	3	--	2	--
23311.4	3	1	1	--
23311.5	--	1	1	--
23311.6	3	--	--	1
23311.7	--	1	--	1
23311.8	--	--	1	1

Norma / Norm: **EN62208 / EN60439-1 / EN60439-4**

Cajas de goma / Rubber boxes - Ref. Item 23312

1

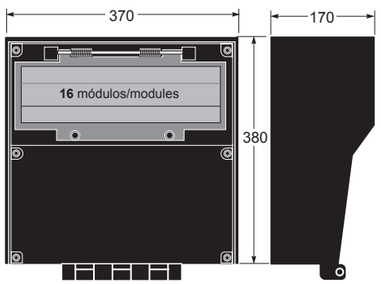

Ref / Item	Nº schuko	IP67 16A 3p+T+N 380-440V	IP67 32A 3p+T+N 380-440V	IP67 63A 3p+T+N 380-440V	IP67 125A 3p+T+N 380-440V
23312.1	10	--	--	--	--
23312.2	5	3	--	--	--
23312.3	5	--	2	--	--
23312.4	5	2	1	--	--
23312.5	5	--	--	1	--
23312.6	--	3	--	1	--
23312.7	--	--	2	1	--
23312.8	--	2	1	1	--
23312.9	4	--	--	--	1

Norma / Norm: **EN62208 / EN60439-1 / EN60439-4**

- Montajes estandar; para otras configuraciones soliciten presupuesto indicando modelos de caja y configuración.
- Standard assembly; For other configurations please request quotation, indicating models of boxes and it's configuration.

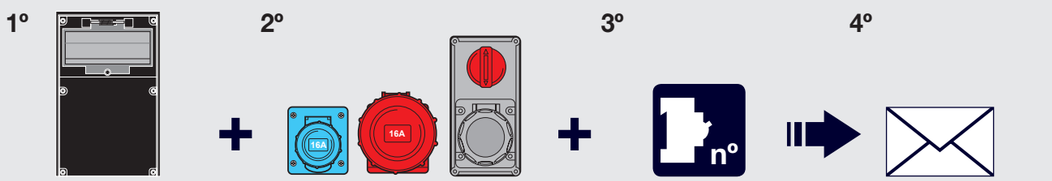

1º Elija el tipo de caja
Select the box

2º Seleccione las tomas
Select the sockets

3º Seleccione las protecciones
Select the protections devices

4º En 24 h tiene su presupuesto
Yo will receive the quotation in 24 h

ACCESORIOS / ACCESORIES

Asa / Handle - Ref. Item 3917

1

Soporte / Support - Ref. Item 1833

1

- Soportes metálico para fijación a pared para modelos: 23310 / 23311
- Metalic supports to fix on the wall for models: 23310 / 23311

Soporte / Support - Ref. Item 1834

1

- Soporte metálico para fijación a pared para modelo: 23312
- Metalic support to fix on the wall for model: 23312

Soporte regletas + regleta
Terminal bar support + Terminal bar - Ref. Item **SPTC-4**

1

- Soporte regletas de neutro y tierra para ref. 3904, 3904-T y serie Acqua Combi + 2 regletas RG-04 (2x16 mm² + 4x10 mm²).
- Neutral and earth terminal bar support for item 3904, 3904-T and Acqua Combi serie + 2 terminal bar RG-04 (2x16 mm² + 4x10 mm²).

- **Protección al UV, corrosión y al salitre**
- **Estabilidad dimensional -25ºC+85ºC**
- **Autoextinguible UL94HB**
- **Incluye placa metálica galvanizada 1,2 mm**

- UV, Corrosion and salinity protection
- Operating temperature -25ºC+85ºC
- Flame-retardant UL94HB
- Include mounting galvanized metal
- plate 1.2 mm

8.5 ARMARIOS ESTANCOS TERMOPLÁSTICOS IP65
WATERTIGHT ENCLOSURES IP65

MAGNA

MAGNA está formada por 6 modelos hasta una medida máxima de 800x600. Pensadas para su aplicación en el sector residencial e industrial por su versatilidad y grado de protección a los agentes externos. Incorporan una placa metálica que permite la instalación de cualquier equipo eléctrico y de control. Destaca la posibilidad de incorporar un equipo porta módulos así como la instalación de una segunda puerta de seguridad. Su sistema de apertura por llave triangular permite un rápido y fácil acceso al interior de la instalación.

MAGNA is composed for 6 models up to a maximum measurement of 800x600. Designed for application in the residential and industrial sector for its versatility and degree of protection to external agents. Incorporate a metal plate that allows the installation of any electrical and control equipment. It emphasizes the possibility of incorporating a porta-modules as well as the installation of a second security door. Its system of opening by triangular key allows a quick and easy access to the interior of the installation.

Incluyen accesorios de fijación que garantizan la protección IP65
Wall fixing accessories guaranteeing IP65 protection degree

Bisagras reforzadas con ejes metálicos.
Reinforced hinges

Llave de cierre 1/4 de giro, posibilidad de incorporar cerradura metálica
1/4 turn plastic key

Piscinas
Swimming pool

Bodegas
Wine cellar

Campos de cultivo
Farmland

ARMARIOS MAGNA IP65 / MAGNA ENCLOSURES IP65

Armario / Enclousure - Ref. Item 39123

1 1

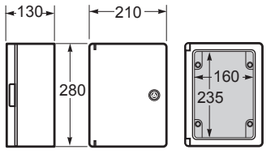

Dimensiones externas / External dimensions	
Altura / Height	280
Ancho / Width	210
Profundidad / Deep	130

Dimensiones internas / Internal dimensions	
Altura / Height	235
Ancho / Width	160
Profundidad / Deep	123

Normas / Norms: **EN 61439-1 / EN 60439-3 / EN 62208**

IP65 IK08 Halogen free UV 650°C

- Marco y puerta en ABS
- Sistema de cierre 1/4 de giro
- Incluye placa metálica galvanizada

- Door and base in ABS
- 1/4 turn plastic key
- Galvanized metallic plate included

Ref. Item
39123

Armario / Enclousure - Ref. Item 39134

1 1

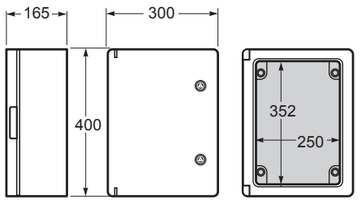

Dimensiones externas / External dimensions	
Altura / Height	400
Ancho / Width	300
Profundidad / Deep	165

Dimensiones internas / Internal dimensions	
Altura / Height	352
Ancho / Width	250
Profundidad / Deep	158

Normas / Norms: **EN 61439-1 / EN 60439-3 / EN 62208**

IP65 IK08 Halogen free UV 650°C

- Marco y puerta en ABS
- Sistema de cierre 1/4 de giro
- Incluye placa metálica galvanizada

- Door and base in ABS
- 1/4 turn plastic key
- Galvanized metallic plate included

Ref. Item
39134

Armario / Enclousure - Ref. Item 39145

1 1

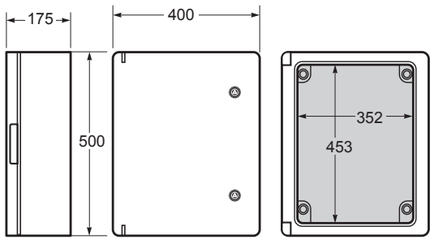

Dimensiones externas / External dimensions	
Altura / Height	500
Ancho / Width	400
Profundidad / Deep	175

Dimensiones internas / Internal dimensions	
Altura / Height	453
Ancho / Width	352
Profundidad / Deep	168

Normas / Norms: **EN 61439-1 / EN 60439-3 / EN 62208**

IP65 IK08 Halogen free UV 650°C

- Marco y puerta en ABS
- Sistema de cierre 1/4 de giro
- Incluye placa metálica galvanizada

- Door and base in ABS
- 1/4 turn plastic key
- Galvanized metallic plate included

Ref. Item
39145

Armario / Enclousure - Ref. Item 39146

1 1

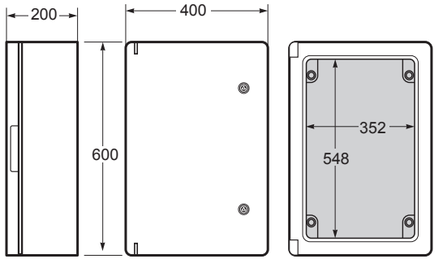

Dimensiones externas / External dimensions	
Altura / Height	600
Ancho / Width	400
Profundidad / Deep	200

Dimensiones internas / Internal dimensions	
Altura / Height	548
Ancho / Width	352
Profundidad / Deep	193

Normas / Norms: **EN 61439-1 / EN 60439-3 / EN 62208**

IP65 IK08 Halogen free UV 650°C

- Marco y puerta en ABS
- Sistema de cierre 1/4 de giro
- Incluye placa metálica galvanizada

- Door and base in ABS
- 1/4 turn plastic key
- Galvanized metallic plate included

Ref. Item
39146

Dimensiones en mm / Dimensions in mm

ARMARIOS MAGNA IP65 / MAGNA ENCLOSURES IP65

Armario / Enclosure - Ref. Item 39157

1 1

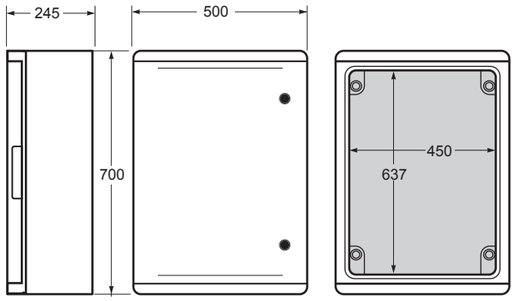

Dimensiones externas / External dimensions	
Altura / Height	700
Ancho / Width	500
Profundidad / Deep	245

Dimensiones internas / Internal dimensions	
Altura / Height	637
Ancho / Width	450
Profundidad / Deep	238

Normas / Norms: **EN 61439-1 / EN 60439-3 / EN 62208**

IP65 IK08 Halogen free UV 650°C

- Marco y puerta en ABS
- Sistema de cierre 1/4 de giro
- Incluye placa metálica galvanizada

- Door and base in ABS
- 1/4 turn plastic key
- Galvanized metallic plate included

Ref. Item
39157

Armario / Enclosure - Ref. Item 39168

1 1

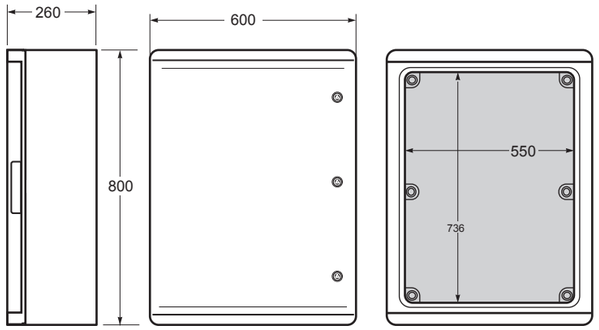

Dimensiones externas / External dimensions	
Altura / Height	800
Ancho / Width	600
Profundidad / Deep	260

Dimensiones internas / Internal dimensions	
Altura / Height	736
Ancho / Width	550
Profundidad / Deep	253

Normas / Norms: **EN 61439-1 / EN 60439-3 / EN 62208**

IP65 IK08 Halogen free UV 650°C

- Marco y puerta en ABS
- Sistema de cierre 1/4 de giro
- Incluye placa metálica galvanizada

- Door and base in ABS
- 1/4 turn plastic key
- Galvanized metallic plate included

Ref. Item
39168

Rail DIN / DIN Rail

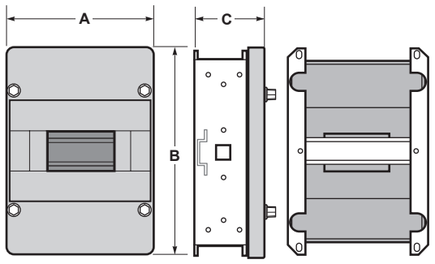

Ref. / Item	Dimensiones / dimensions A	B	C
I-39123	150	229	100
I-39134	238	347	135
I-39145	342	448	145
I-39146	342	543	170
I-39157	446	627	215

Placa polyester / Polyester plate

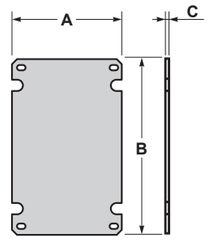

Ref. / Item	Dimensiones / dimensions A	B	C
PL-39123	150	229	3
PL-39134	238	347	3
PL-39145	342	448	4
PL-39146	342	543	4
PL-39157	446	627	4
PL-39168	543	726	4

Cerradura metálica / Metal lock - Ref. Item 39120

1

Dimensiones en mm / Dimensions in mm

8.6 ARMARIOS DE SUPERFICIE IP65
WALL MOUNTED ENCLOSURES IP65

- **Gama 18 a 72 módulos**
- **Amplio espacio cableado**
- **Portamódulos extraíble, fácil y rápida instalación**
- **Posibilidad de instalar ICP precintado**
- **Membrana pretroquelada IP65 que permite una fácil instalación**
- From 18 to 72 modules
- Wide space for the cabling
- Removable DIN rails for an easy installation
- Possibility of installing a main power circuit breaker
- Bi-injection cable entry IP65 membrane for easy installation

La nueva gama de armarios de superficie AqcuaPLUS IP65 está formada por cuatro modelos de 18 a 72 módulos con posibilidad de instalar un ICP precintable. Estos armarios están pensados para su aplicación en el sector terciario y en ambientes sujetos a polvo, humedad, etc. Destacan por su rapidez y facilidad de instalación en cualquier entorno. Su diseño ergonómico ha sido estudiado con el objetivo de facilitar el acceso al amario una vez instalado, permitiendo una fácil apertura/cierre de la puerta.

The new range of surface enclosures AqcuaPLUS IP65 is composed by 4 models that go from 18 to 72 modules. These enclosures have been designed for its application in the tertiary sector and in harsh environments. Its main characteristics are the fast and easy installation as well as its ergonomic design studied to make easier the access to the enclosure once it is installed through a secure opening/closing door system.

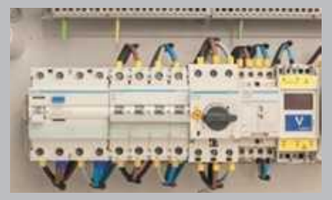

Amplio espacio para el cableado
Wide space for the cabling

Posibilidad de instalar cerradura metálica
Posibility of adapting a metal lock

Frontal y portamódulos extraíble para una fácil y rápida instalación
Front side removable for a fast and easy installation

Membrana bimaterial que permite una fácil instalación de los tubos métricos garantizando un grado de protección IP65
Bi-injection cable entry membrane that allows the installation of metric tubes and at the same time guarantee the IP65 protection

Membrana bimaterial dispuesta de pretroqueles para instalar prensaestopas
Pre-drilled bi-injectio membrane for the fixation of cable glands

Membrana bimaterial dispuesta para instalar cable directamente garantizando un grado de protecció IP65
Bi-injection membrane for a direct cable entry without the need to cut or drilled it guaranteing an IP65 protection degree

Tapones protectores para garantizar el grado de protección IP65
Screw taps to guarantee the IP65 protection degree

Facilidad de apertura de la puerta
Easy door opening system

Armario / Enclousure - Ref. Item **39018**

1 1

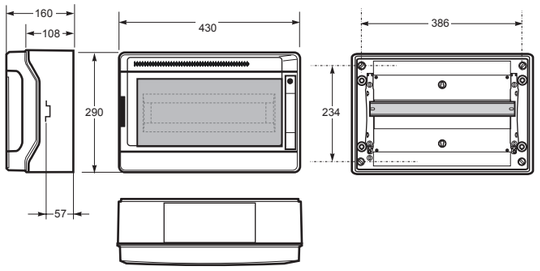

Dimensiones / Dimensions	
Altura / Height	290
Ancho / Width	430
Profundidad / Deep	160

Entradas / Entries	
Superior / Top	2x20; 8x25; 1x35
Inferior / Bottom	2x20; 8x25; 1x35

Norma / Norm: **EN62208**

IP65 IK08 Halogen free UV 18 650°C

- Marco y base en ABS
- ventana transparente en PC
- Incluye tapones ineteriores para IP

- Frame and base in ABS
- Window transparent in PC
- Screw taps included for IP

* Incluye 1 SPT18/36 (1 Soporte rail + 2 terminales x (11x10 mm² + 11x16 mm²)
Include 1 SPT18/36 (1 Rail support + 2 terminals x (11x10 mm2 + 11x16 mm²)

** Si se requieren más terminales / If you require extra terminals
Ref. SPT18/36 - Terminales / PE/N Terminal block - 2x (11x10 mm² + 11x16 mm²)

Ref. Item
39018

Ref. Item
SPT18/36

Armario / Enclousure - Ref. Item **39036**

1 1

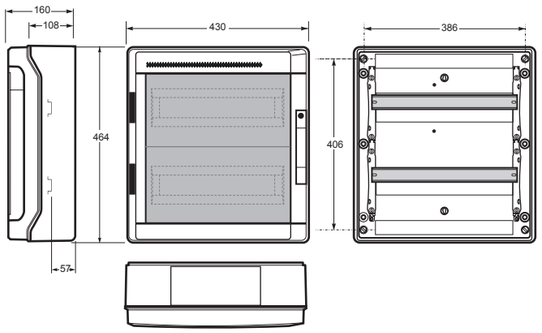

Dimensiones / Dimensions	
Altura / Height	640
Ancho / Width	430
Profundidad / Deep	160

Entradas / Entries	
Superior / Top	2x20; 8x25; 1x35
Inferior / Bottom	2x20; 8x25; 1x35

Norma / Norm: **EN62208**

IP65 IK08 Halogen free UV 36 650°C

- Marco y base en ABS
- ventana transparente en PC
- Incluye tapones ineteriores para IP

- Frame and base in ABS
- Window transparent in PC
- Screw taps included for IP

* Incluye 1 SPT18/36 (1 Soporte rail + 2 terminales x (11x10 mm² + 11x16 mm²)
Include 1 SPT18/36 (1 Rail support + 2 terminals x (11x10 mm2 + 11x16 mm²)

** Si se requieren más terminales / If you require extra terminals
Ref. SPT18/36 - Terminales / PE/N Terminal block - 2x (11x10 mm² + 11x16 mm²)

Ref. Item
39036

Ref. Item
SPT18/36

Armario / Enclousure - Ref. Item **39054**

1 1

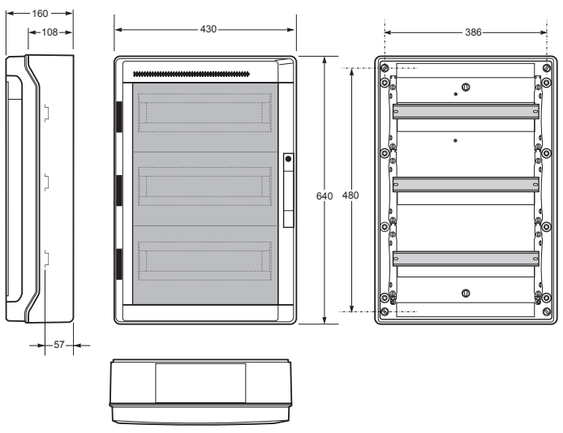

Dimensiones / Dimensions	
Altura / Height	290
Ancho / Width	430
Profundidad / Deep	160

Entradas / Entries	
Superior / Top	2x20; 8x25; 1x35
Inferior / Bottom	2x20; 8x25; 1x35

Norma / Norm: **EN62208**

IP65 IK08 Halogen free UV 54 650°C

- Marco y base en ABS
- ventana transparente en PC
- Incluye tapones ineteriores para IP

- Frame and base in ABS
- Window transparent in PC
- Screw taps included for IP

* Incluye 2 SPT18/36 (2 Soporte rail + 4 terminales x (11x10 mm² + 11x16 mm²)
Include 2 SPT18/36 (2 Rail support + 4 terminals x (11x10 mm2 + 11x16 mm²)

** Si se requieren más terminales / If you require extra terminals
Ref. SPT18/36 - Terminales / PE/N Terminal block - 2x (11x10 mm² + 11x16 mm²)

Ref. Item
39054

Ref. Item
SPT18/36

Armario / Enclousure - Ref. Item 39072

1 1

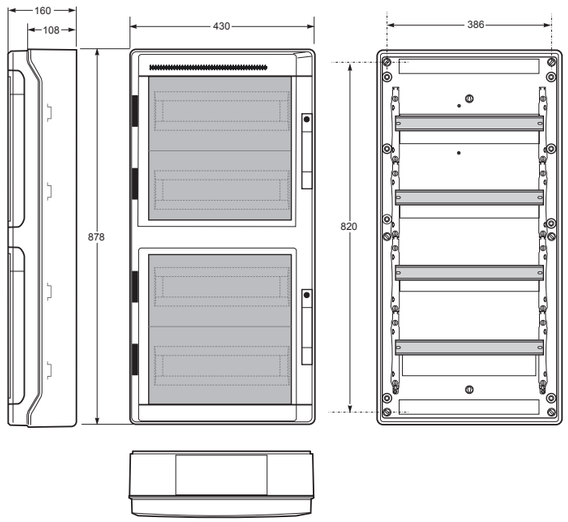

Dimensiones / Dimensions	
Altura / Height	878
Ancho / Width	430
Profundidad / Deep	160

Entradas / Entries	
Superior / Top	2x20; 8x25; 1x35
Inferior / Bottom	2x20; 8x25; 1x35

Norma / Norm: EN62208

IP65 IK08 Halogen free UV 72 650°C

- Marco y base en ABS
- ventana transparente en PC
- Incluye tapones ineteriores para IP

- Frame and base in ABS
- Window transparent in PC
- Screw taps included for IP

Ref. Item
39072

* Incluye 3 SPT18/36 (3 Soporte rail + 6 terminales x (11x10 mm^2 + 11x16 mm^2)
Include 3 SPT18/36 (3 Rail support + 6 terminals x (11x10 mm2 + 11x16 mm^2)

** Si se requieren más terminales / If you require extra terminals
Ref. SPT18/36 - Terminales / PE/N Terminal block - 2x (11x10 mm^2 + 11x16 mm^2)

Ref. Item
SPT18/36

Dimensiones en mm / Dimensions in mm

8.7 ARMARIOS DE SUPERFICIE IP65 - Acqua
WALL MOUNTED ENCLOSURES IP65 - Acqua

- **Gama de 4 a 42 módulos.**
- **Amplio espacio para el cableado**
- **Entradas pretroqueladas para facilitar su instalación**
- **Posibilidad de instalar terminales neutro y tierra**
- **Tornillo de cierre ¼ vuelta**
- **Posibilidad de cerradura metálica**

- From 4 to 42 modules
- Wide space for the cabling
- Pre-drilled entries for an easy installation
- Ready to install terminal blocks for neutral and earth
- ¼ turn screws
- Optional metal lock

La gama de armarios de superficie Acqua IP65 está formada por seis modelos de 4 a 42 módulos. Estos armarios están pensados para su aplicación en el sector doméstico y terciario. Están diseñados para soportar ambientes con polvo, humedad, etc. Destacan por su rapidez y facilidad de instalación en cualquier entorno. Su diseño ergonómico ha sido estudiado con el objetivo de facilitar el acceso al armario una vez instalado, permitiendo una fácil apertura/cierre de la puerta.

The new range of surface enclosures Aqcua IP65 is composed by six models from 4 to 42 modules. These enclosures are thought for its application in the domestic and terciary sector. They have been designed to support extrem environments with high levels of humidity and dust. Its easy and fast installation makes them ready to be used in any environment. Its ergonomic design has been studied with the objective of making easy the access to the enclosure once it is installed through a secure opening/closing door system.

Entradaspretroqueladas para facilitar su instalación
Pre-drilled entries for an easy installation

Amplio espacio para el cableado
Wide space for the cabling

Posibilidad de instalar cerradura metálica
Optional metal lock

Cierre ergonómico para facilitar la apertura/cierre del armario
Ergonomic opening/closing system

Posibilidad de instalar terminales de neutro y tierra
Ready to install the terminal blocks for neutral and earth connection

ACQUA

Armario / Enclousure - Ref. Item **3902-T**

1 30

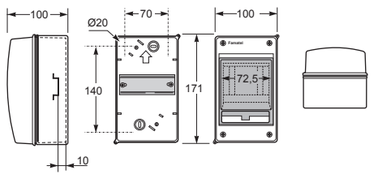

Dimensiones / Dimensions	
Altura / Height	171
Ancho / Width	100
Profundidad / Deep	100

Precintable / Sealable

Norma / Norm: **EN62208**

IP65 IK08 Halogen free UV 4 650°C

- Marco y base en ABS
- ventana transparente en PC
- Incluye tapones ineteriores para IP

- Frame and base in ABS
- Window transparent in PC
- Screw taps included for IP

Ref. Item
3902-T

Armario / Enclousure - Ref. Item **3904-T**

1 17

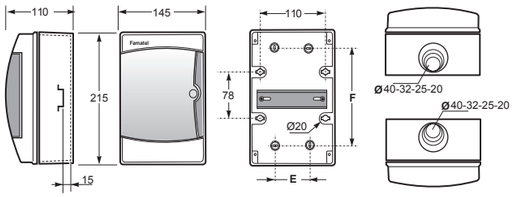

Dimensiones / Dimensions	
Altura / Height	215
Ancho / Width	145
Profundidad / Deep	110

Entradas / Entries	
Superior / Top	1 x Ø20, Ø25, Ø32, Ø40
Inferior / Bottom	1 x Ø20, Ø25, Ø32, Ø40

Precintable / Sealable

Norma / Norm: **EN62208**

IP65 IK08 Halogen free UV 4 650°C

- Marco y base en ABS
- ventana transparente en PC
- Incluye tapones ineteriores para IP

- Frame and base in ABS
- Window transparent in PC
- Screw taps included for IP

Ref. Item
3904-T

Armario / Enclousure - Ref. Item **3908-T**

1 9

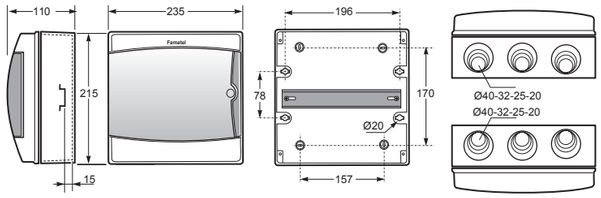

Dimensiones / Dimensions	
Altura / Height	215
Ancho / Width	235
Profundidad / Deep	110

Entradas / Entries	
Superior / Top	3 x Ø20, Ø25, Ø32, Ø40
Inferior / Bottom	3 x Ø20, Ø25, Ø32, Ø40

Precintable / Sealable

Norma / Norm: **EN62208**

IP65 IK08 Halogen free UV 8 650°C

- Marco y base en ABS
- ventana transparente en PC
- Incluye tapones ineteriores para IP

- Frame and base in ABS
- Window transparent in PC
- Screw taps included for IP

Ref. Item
3908-T

Armario / Enclousure - Ref. Item **3912-T**

1 7

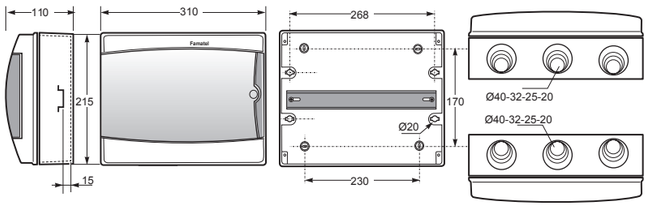

Dimensiones / Dimensions	
Altura / Height	215
Ancho / Width	310
Profundidad / Deep	110

Entradas / Entries	
Superior / Top	3 x Ø20, Ø25, Ø32, Ø40
Inferior / Bottom	3 x Ø20, Ø25, Ø32, Ø40

Precintable / Sealable

Norma / Norm: **EN62208**

IP65 IK08 Halogen free UV 12 650°C

- Marco y base en ABS
- ventana transparente en PC
- Incluye tapones ineteriores para IP

- Frame and base in ABS
- Window transparent in PC
- Screw taps included for IP

Ref. Item
3912-T

No incluye terminal de tierra y neutro, si se requieren terminales se los podemos suministrar montados en el armario o por separado, consultar páginas 212-213
It's no included earth-neutral terminal, if you want terminals we can provide to you already mounted in the enclousure or separately, please consult pages 212-213

Dimensiones en mm / Dimensions in mm

Armario / Enclousure - Ref. Item **3926-T**

1 5

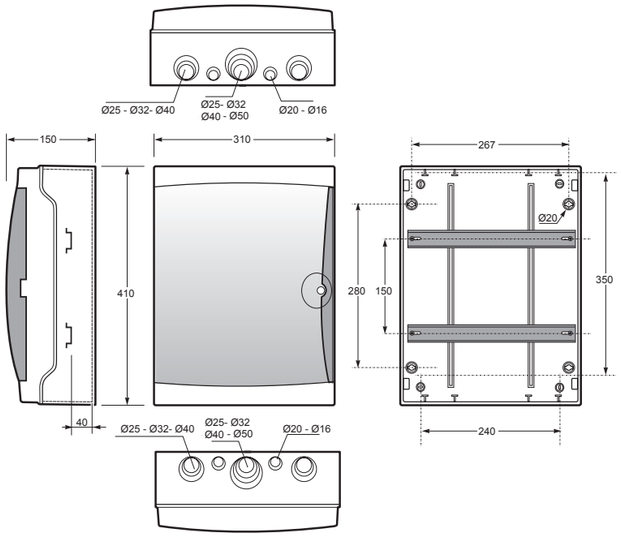

Dimensiones / Dimensions	
Altura / Height	410
Ancho / Width	310
Profundidad / Deep	150

Entradas / Entries	
Superior / Top	1 x Ø50, Ø40, Ø32, Ø25 2 x Ø40, Ø32, Ø25 2 x Ø20, Ø16
Inferior / Bottom	1 x Ø50, Ø40, Ø32, Ø25 2 x Ø40, Ø32, Ø25 2 x Ø20, Ø16

Precintable / Sealable

Norma / Norm: **EN62208**

IP65 IK08 Halogen free UV 26 650°C

- Marco y base en ABS
- ventana transparente en PC
- Incluye tapones ineteriores para IP

- Frame and base in ABS
- Window transparent in PC
- Screw taps included for IP

Ref. Item
3926-T

Armario / Enclousure - Ref. Item **3942-T**

1 5

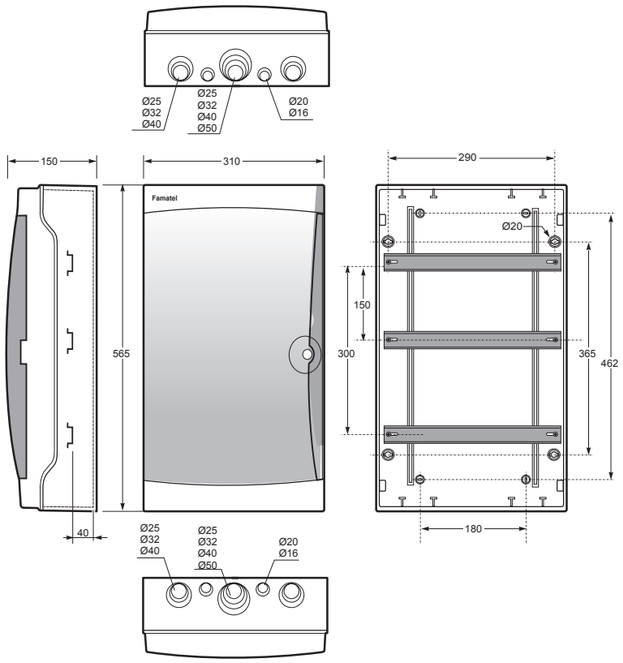

Dimensiones / Dimensions	
Altura / Height	565
Ancho / Width	310
Profundidad / Deep	150

Entradas / Entries	
Lateral	2 x Ø40, Ø32, Ø25 4 x Ø20, Ø16
Superior / Top	1 x Ø50, Ø40, Ø32, Ø25 2 x Ø40, Ø32, Ø25 2 x Ø20, Ø16
Inferior / Bottom	1 x Ø50, Ø40, Ø32, Ø25 2 x Ø40, Ø32, Ø25 2 x Ø20, Ø16

Precintable / Sealable

Norma / Norm: **EN62208**

IP65 IK08 Halogen free UV 42 650°C

- Marco y base en ABS
- ventana transparente en PC
- Incluye tapones ineteriores para IP

- Frame and base in ABS
- Window transparent in PC
- Screw taps included for IP

Ref. Item
3942-T

No incluye terminal de tierra y neutro, si se requieren terminales se los podemos suministrar montados en el armario o por separado, consultar páginas 212-213
It's no included earth-neutral terminal, if you want terminals we can provide to you already mounted in the enclousure or separately, please consult pages 212-213

Dimensiones en mm / Dimensions in mm

ACQUA

Armario / Enclousure - Ref. Item **3904**

1 17

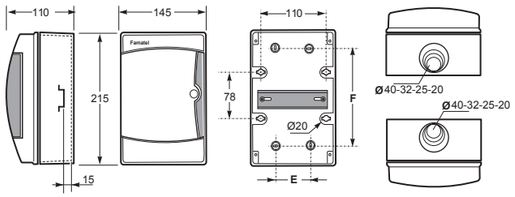

Dimensiones / Dimensions	
Altura / Height	215
Ancho / Width	145
Profundidad / Deep	110

Entradas / Entries	
Superior / Top	1 x Ø20, Ø25, Ø32, Ø40
Inferior / Bottom	1 x Ø20, Ø25, Ø32, Ø40

Precintable / Sealable

Norma / Norm: **EN62208**

IP65 IK08 Halogen free UV 4 650°C

- Marco y base en ABS
- ventana transparente en PC
- Incluye tapones ineteriores para IP

- Frame and base in ABS
- Window transparent in PC
- Screw taps included for IP

Ref. Item
3904

Armario / Enclousure - Ref. Item **3908**

1 17

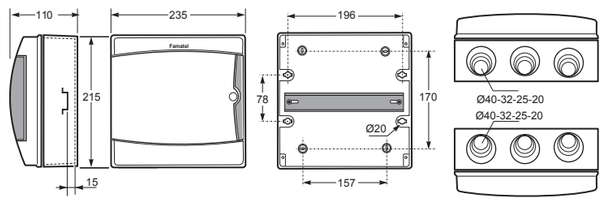

Dimensiones / Dimensions	
Altura / Height	215
Ancho / Width	235
Profundidad / Deep	110

Entradas / Entries	
Superior / Top	1 x Ø20, Ø25, Ø32, Ø40
Inferior / Bottom	1 x Ø20, Ø25, Ø32, Ø40

Precintable / Sealable

Norma / Norm: **EN62208**

IP65 IK08 Halogen free UV 8 650°C

- Marco y base en ABS
- ventana transparente en PC
- Incluye tapones ineteriores para IP

- Frame and base in ABS
- Window transparent in PC
- Screw taps included for IP

Ref. Item
3908

Armario / Enclousure - Ref. Item **3912**

1 9

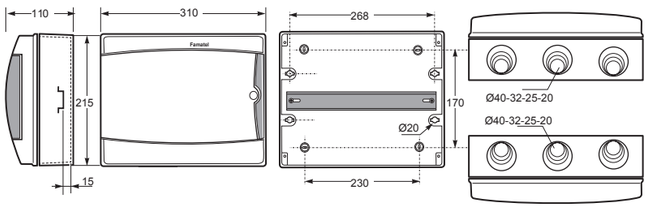

Dimensiones / Dimensions	
Altura / Height	215
Ancho / Width	145
Profundidad / Deep	110

Entradas / Entries	
Superior / Top	3 x Ø20, Ø25, Ø32, Ø40
Inferior / Bottom	3 x Ø20, Ø25, Ø32, Ø40

Precintable / Sealable

Norma / Norm: **EN62208**

IP65 IK08 Halogen free UV 12 650°C

- Marco y base en ABS
- ventana transparente en PC
- Incluye tapones ineteriores para IP

- Frame and base in ABS
- Window transparent in PC
- Screw taps included for IP

Ref. Item
3912

No incluye terminal de tierra y neutro, si se requieren terminales se los podemos suministrar montados en el armario o por separado, consultar páginas 212-213
It's no included earth-neutral terminal, if you want terminals we can provide to you already mounted in the enclousure or separately, please consult pages 212-213

Dimensiones en mm / Dimensions in mm

Armario / Enclousure - Ref. Item **3926**

1 5

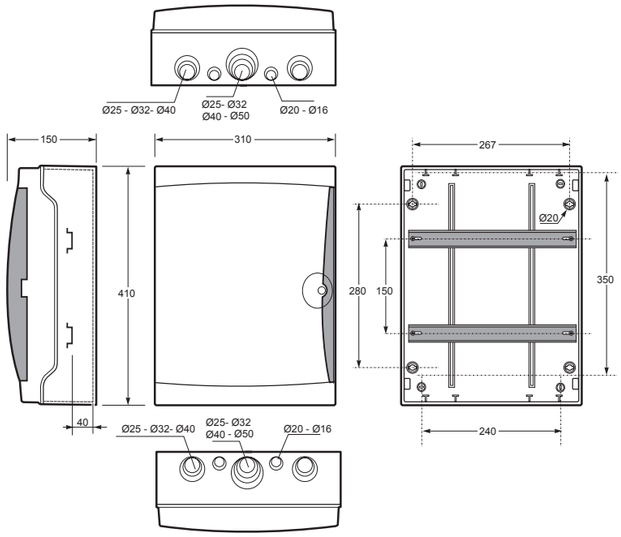

Dimensiones / Dimensions	
Altura / Height	410
Ancho / Width	310
Profundidad / Deep	150

Entradas / Entries	
Superior / Top	1 x Ø50, Ø40, Ø32, Ø25 2 x Ø40, Ø32, Ø25 2 x Ø20, Ø16
Inferior / Bottom	1 x Ø50, Ø40, Ø32, Ø25 2 x Ø40, Ø32, Ø25 2 x Ø20, Ø16

Precintable / Sealable

Norma / Norm: **EN62208**

IP65 IK08 Halogen free UV 26 650°C

- Marco y base en ABS
- ventana transparente en PC
- Incluye tapones ineteriores para IP

- Frame and base in ABS
- Window transparent in PC
- Screw taps included for IP

Ref. Item
3926

Armario / Enclousure - Ref. Item **3942**

1 5

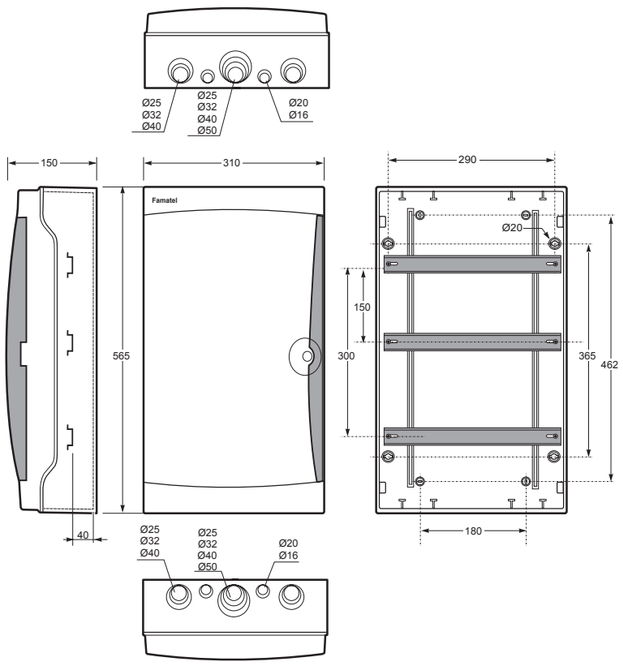

Dimensiones / Dimensions	
Altura / Height	565
Ancho / Width	310
Profundidad / Deep	150

Entradas / Entries	
Lateral	2 x Ø40, Ø32, Ø25 4 x Ø20, Ø16
Superior / Top	1 x Ø50, Ø40, Ø32, Ø25 2 x Ø40, Ø32, Ø25 2 x Ø20, Ø16
Inferior / Bottom	1 x Ø50, Ø40, Ø32, Ø25 2 x Ø40, Ø32, Ø25 2 x Ø20, Ø16

Precintable / Sealable

Norma / Norm: **EN62208**

IP65 IK08 Halogen free UV 42 650°C

- Marco y base en ABS
- ventana transparente en PC
- Incluye tapones ineteriores para IP

- Frame and base in ABS
- Window transparent in PC
- Screw taps included for IP

Ref. Item
3942

No incluye terminal de tierra y neutro, si se requieren terminales se los podemos suministrar montados en el armario o por separado, consultar páginas 212-213
It's no included earth-neutral terminal, if you want terminals we can provide to you already mounted in the enclousure or separately, please consult pages 212-213

Dimensiones en mm / Dimensions in mm

CONFIGURACIÓN ARMARIOS ACQUA / ACQUA ENCLOUSURES CONFIGURATION

Si se requiere regleta de tierra y neutro, incluida y montada en la gama de armarios ACQUA, estos son los códigos y sus configuraciones:
If you require Earth and neutral terminal, included and mounted in the ACQUA enclousures, these are the codes to order and their configurations:

Ref. / Item	Configuración Configuration
3902-TTB	2 x RG-04
3902-TTB1	1 x RG-04

Ref. / Item	Configuración Configuration
3904-TTB	1 x SPTC-4

Ref. / Item	Configuración Configuration
3908-TTB	1 x SPTA-12 + 1 x RG-12
3908-TTB1	1 x SPTA-12

Ref. / Item	Configuración Configuration
3912-TTB	1 x SPTA-12 + 1 x RG-12

Ref. / Item	Configuración Configuration
3926-TTB	2 x SPTA-12 + 2 x RG-12
3926-TTB1	1 x SPTA-12 + 1 x RG-12

Ref. / Item	Configuración Configuration
3942-TTB	3 x SPTA-12 + 3 x RG-12
3942-TTB1	1 x SPTA-12 + 1 x RG-12

Ref. / Item	Configuración Configuration
3904-TB	1 x SPTC-4

Ref. / Item	Configuración Configuration
3908-TB	1 x SPTA-12 + 1 x RG-12

Ref. / Item	Configuración Configuration
3912-TB	1 x SPTA-12 + 1 x RG-12

Ref. / Item	Configuración Configuration
3926-TB	2 x SPTA-12 + 2 x RG-12
3926-TB1	1 x SPTA-12 + 1 x RG-12

Ref. / Item	Configuración Configuration
3942-TB	3 x SPTA-12 + 3 x RG-12
3942-TB1	1 x SPTA-12 + 1 x RG-12

ACCESORIOS Y TERMINALES / ACCESORIES AND TERMINALS

Soporte regletas + regleta / Terminal bar support + Terminal bar - Ref. Item **SPTC-4** 1

- Soporte regletas de neutro y tierra para ref. 3904, 3904-T y serie Acqua Combi + 2 regletas RG-04 (2x16 mm² + 4x10 mm²).
- Neutral and earth terminal bar support for item 3904, 3904-T and Acqua Combi serie + 2 terminal bar RG-04 (2x16 mm² + 4x10 mm²).

Ref. Item
SPTC-4

Soporte regletas + regleta / Terminal bar support + Terminal bar - Ref. Item **SPTA-12** 1

- Soporte regleta de neutro y tierra para Acqua y Acqua Combi + 1 regleta RG-12 (2x16 mm² + 12x10 mm²).
- Neutral and earth terminal bar support for Acqua and Acqua Combi series + 1 terminal RG-12 (2x16 mm² + 12x10 mm²).

Ref. Item
SPTA-12

Regleta de neutro y tierra / Terminal bar - Ref. Item **RG-04** 1

- Regleta de neutro y tierra 2x16 mm² + 4x10 mm².
- Neutral and earth terminal bar 2x16 mm² + 4x10 mm².

Ref. Item
RG-04

Regleta de neutro y tierra / Terminal bar - Ref. Item **RG-12** 1

- Regleta de neutro y tierra 2x16 mm² + 12x10 mm².
- Neutral and earth terminal bar 2x16 mm² + 12x10 mm².

Ref. Item
RG-12

Cerradura metálica / Metal lock - Ref. Item **3900** 1

- Cerradura metálica serie Acqua, Acqua Plus y Acqua Combi.
- Metal lock for Acqua, Acqua Plus and Acqua Combi series.

Ref. Item
3900

AcquaBOX

Nuevo concepto de cajas estancas compuesto por más de 42 modelos para cubrir todas las necesidades de instalación. Fabricadas en material termoplástico de alta resistencia al impacto, protección de rayos ultravioletas y libres de halógenos. Estas cajas con un grado de protección IP55 garantizan una perfecta estanqueidad en cualquier tipo de instalación. El nuevo diseño de los conos permite asegurar el grado de estanqueidad entrando directamente con el cable sin necesidad de utilizar el tubo de instalación rígido.

A new concept of sealed boxes composed by 42 models covering all installation needs. They are made of thermoplastic material with high resistance to impact, protection against the UV and halogen free. These boxes with an IP55 protection degree are ready to be used in any kind of installation. The new design of the cones guarantees the IP55 degree with a direct cable entry without the need to use a rigid tube.

- **Facilidad de rapidez e instalación**
- **Libre de halógenos.**
- **Alta resistencia al impacto**
- **Tornillos cierre 1/4 vuelta**
- **Sujeción tapa al abrir la caja**
- **Nuevos conos que permiten la entrada directa del cable**

- Easy and fast installation
- Halogen free
- High resistance to impact
- 1/4 turn screw
- Door hinges
  New cones allowing the direct entry of the cable

Cono métrico
Metric cones

Precintable
Sealable

Sujección puerta
Door hinge

Tornillo 1/4 vuelta
1/4 turn screw

Nuevos conos especiales de entrada directa del cable
New cones allowing the direct entry of the cables

Sujeción de la tapa al abrir la caja
Door hinges

Tornillos de cierre rápidos 1/4 vuelta
1/4 turn screw

Nuevo diseño del cono pasacable que asegura una perfecta estanqueidad
New cones guaranteing the IP55 protection

Apertura con un solo click
Click opening

Posibilidad de fijación con bridas
Possibility of fixation through cable ties

En algunas ocasiones podemos tener que hacer frente a situaciones de extrema humedad, posibilidad de filtraciones de agua o líquidos, etc. Gracias al gel aislante de la gama Famatel Easylife, podemos asegurar la impermeablidad al 100% en cualquier circunstancia.

In some circumstances we need to face situations of exteme humidity, water filtration or liquids. Through the isolating gel of Famatel Easylife range we guarantee the impermeability 100% in any situation.

Piscinas
Swimming pool

Bodegas
Wine cellar

Campos de cultivo
Farmland

SERIE MINIBOX

MINIBOS SERIES

Pg. 218

CAJAS ESTANCAS CON CONOS

SEALED BOXES WITH CONES

Pg. 220

CAJAS ESTANCAS SIN CONOS

SEALED BOXES WITHOUT CONES

Pg. 228

CAJAS ESTANCAS TRANSPARENTES

TRANSPARENT SEALED BOXES

Pg. 232

CAJAS ESTANCAS IP65

IP65 SEALED BOXES

Pg. 234

CAJAS ESTANCAS ESPECIALES

SPEC

Pg. 23

CAJAS ESTANCAS PRECABLEADAS

PRE-WIRED SEALED BOXES

Pg. 240

ACC

ACCESORIES

Pg. 242

CAJAS MINIBOX IP55 / MINIBOX BOXES IP55

Minibox IP55 / Minibox IP55 - Ref. Item 3050

8 456

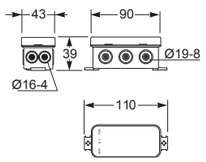

Dimensiones exteriores / External dimensions	
Altura / Height	43
Ancho / Width	90
Profundidad / Deep	39

Entradas / Entries	
Superior / Top	3 x Ø 8-19
Inferior / Bottom	3 x Ø 8-19
Lado / Side	4 x Ø 4-16

Norma / Norm: **EN60670-22**

IP55 IK08 Halogen free UV 650°C

- Tapa y base en PP/PS
- Sistema de sujección exterior
- Entradas pretroqueladas

- Cover and base in PP/PS
- External subjection system
- Knock-outs

BOX MINI

Ref. Item **3050**

Minibox IP55 / Minibox IP55 - Ref. Item 3051

8 280

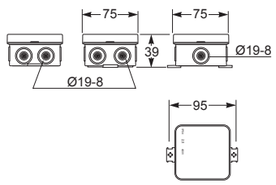

Dimensiones exteriores / External dimensions	
Altura / Height	75
Ancho / Width	75
Profundidad / Deep	39

Entradas / Entries	
Superior / Top	2 x Ø 8-19
Inferior / Bottom	1 x Ø 8-19
Lado / Side	4 x Ø 4-19

Norma / Norm: **EN60670-22**

IP55 IK08 Halogen free UV 650°C

- Tapa y base en PP/PS
- Sistema de sujección exterior
- Entradas pretroqueladas

- Cover and base in PP/PS
- External subjection system
- Knock-outs

BOX MINI

Ref. Item **3051**

Minibox IP55 / Minibox IP55 - Ref. Item 3052

8 224

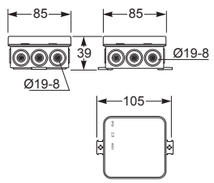

Dimensiones exteriores / External dimensions	
Altura / Height	85
Ancho / Width	85
Profundidad / Deep	39

Entradas / Entries	
Superior / Top	3 x Ø 8-19
Inferior / Bottom	3 x Ø 8-19
Lado / Side	6 x Ø 8-19

Norma / Norm: **EN60670-22**

IP55 IK08 Halogen free UV 650°C

- Tapa y base en PP/PS
- Sistema de sujección exterior
- Entradas pretroqueladas

- Cover and base in PP/PS
- External subjection system
- Knock-outs

BOX MINI

Ref. Item **3052**

Minibox direct / Minibox direct - Ref. Item 3056 / 3059

6 90

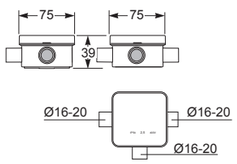

Ref. / Item: **3056**

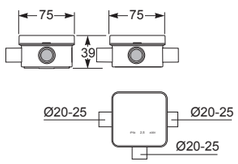

Ref. / Item: **3059**

Dimensiones exteriores / External dimensions	
Altura / Height	75
Ancho / Width	75
Profundidad / Deep	39

Entradas / Entries	3056	3059
Superior / Top	--	--
Inferior / Bottom	1 x Ø 16/20	1 x Ø 20/25
Lado / Side	2 x Ø 16/20	2 x Ø 20/25

Norma / Norm: **EN60670-22**

IP55 IK08 Halogen free UV 650°C

- Tapa y base en PP/PS
- Sistema de sujección exterior
- Entradas para inserción directa de tubos multidiámetro

- Cover and base in PP/PS
- External subjection system
- Imputs for direct insertion of multidiameter tubes

BOX MINI direct

Ref. Item **3056 / 3059**

Dimensiones en mm / Dimensions in mm

CAJAS ESTANCAS CON CONOS IP55/IP20 / SEALED BOXES WITH CONES IP55/IP20

Caja con conos IP55 / Box with cones IP55 - Ref. Item 3001

12 144

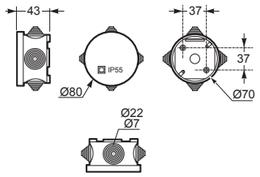

Dimensiones interiores / Internal dimensions	
Altura / Height	35
Ancho / Width	Ø 70

Entradas / Entries	
Lado / Side	4 conos/cones x Ø 20

Norma / Norm: **EN60670-22**

IP55 IK08 Halogen free UV 650°C

- Tapa y base en ABS
- Cierre tapa a presión
- Conos para entrada directa de cable

- Cover and base in ABS
- Press cover
- Cones allowing the direct entry of the cables

Ref. Item
3001

Caja portalámparas IP20 / Box with lamp-holder IP20 - Ref. Item 3005

6 36

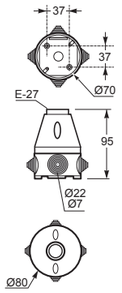

Dimensiones interiores / Internal dimensions	
Altura / Height	95
Ancho / Width	Ø 70

Entradas / Entries	
Lado / Side	4 conos/cones x Ø 20

Norma / Norm: **EN60670-22 / EN60238**

IP20 IK08 Halogen free UV 650°C

- Tapa y base en ABS
- Cierre tapa por tornillos
- Conos para entrada directa de cable
- Portalámparas porcelana E-27

- Cover and base in ABS
- Press cover
- Cones allowing the direct entry of the cables
- Ceramic lampholder E-27

Ref. Item
3005

Caja portalámparas IP20 / Box with lamp-holder IP20 - Ref. Item 3005B

6 36

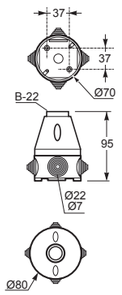

Dimensiones interiores / Internal dimensions	
Altura / Height	95
Ancho / Width	Ø 70

Entradas / Entries	
Lado / Side	4 conos/cones x Ø 20

Norma / Norm: **EN60670-22 / EN60238**

IP20 IK08 Halogen free UV 650°C

- Tapa y base en ABS
- Cierre tapa por tornillos
- Conos para entrada directa de cable
- Portalámparas porcelana B-22

- Cover and base in ABS
- Press cover
- Cones allowing the direct entry of the cables
- Ceramic lampholder B-22

Ref. Item
3005B

Caja con conos IP55 / Box with cones IP55 - Ref. Item 3002

8 120

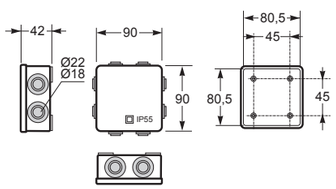

Dimensiones interiores / Internal dimensions	
Altura / Height	80
Ancho / Width	80
Profundidad / Deep	36

Entradas / Entries	
Superior / Top	2 conos/cones x Ø 20
Inferior / Bottom	2 conos/cones x Ø 20
Lado / Side	4 conos/cones x Ø 20

Norma / Norm: **EN60670-22**

IP55 IK08 Halogen free UV 650°C

- Tapa y base en ABS
- Cierre tapa a presión
- Conos para entrada directa de cable

- Cover and base in ABS
- Press cover
- Cones allowing the direct entry of the cables

Ref. Item
3002

Dimensiones en mm / Dimensions in mm

CAJAS ESTANCAS CON CONOS IP68/IP55 / SEALED BOXES WITH CONES IP68/IP55

Kit IP68 / Kit IP68 - Ref. Item 3002-GL

1 1

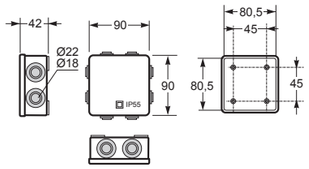

Dimensiones interiores / Internal dimensions	
Altura / Height	80
Ancho / Width	80
Profundidad / Deep	36

Entradas / Entries	
Superior / Top	2 conos/cones Ø 8-19
Inferior / Bottom	2 conos/cones Ø 8-19
Lado / Side	4 conos/cones Ø 8-19

Norma / Norm: **EN60670-22**

IP68 IK08 Halogen free UV 650°C

El kit incluye:
- Caja estanca ref. 3002 80x80x36
- 2prensaestopas aislantes M20
- Gel aislante color rojo

The kit includes:
- Sealed box Item 3002 80x80x36
- 2 isolation cable glands M20
- Isolation

Ref. Item
3002-GL

Caja con conos IP55 / Box with cones IP55 - Ref. Item 3003

6 150

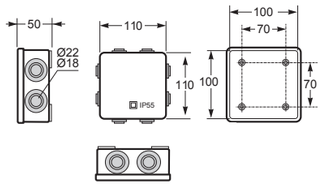

Dimensiones interiores / Internal dimensions	
Altura / Height	100
Ancho / Width	100
Profundidad / Deep	45

Entradas / Entries	
Superior / Top	2 conos/cones Ø 20
Inferior / Bottom	1 conos/cones Ø 20
Lado / Side	4 conos/cones Ø 20

Norma / Norm: **EN60670-22**

IP55 IK08 Halogen free UV 650°C

- Tapa y base en ABS
- Cierre tapa a presión
- Conos para entrada directa de cable

- Cover and base in ABS
- Press cover
- Cones allowing the direct entry of the cables

Ref. Item
3003

Caja con conos IP55 / Box with cones IP55 - Ref. Item 3011

6 72

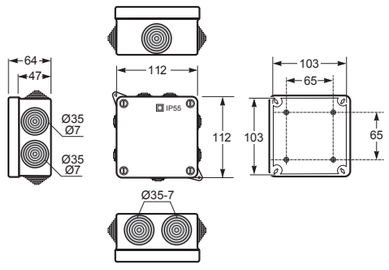

Dimensiones interiores / Internal dimensions	
Altura / Height	100
Ancho / Width	100
Profundidad / Deep	55

Entradas / Entries	
Superior / Top	2 conos/cones Ø 25
Inferior / Bottom	1 conos/cones Ø 25
Lado / Side	4 conos/cones Ø 25

Norma / Norm: **EN60670-22**

IP55 IK08 Halogen free UV 650°C

- Tapa y base en ABS
- Sujección tapa al abrir la tapa
- Tornillos 1/4 de vuelta
- Conos para entrada directa de cable

- Cover and base in ABS
- Door hinges
- 1/4 turn screw
- Cones allowing the direct entry of the cables

Ref. Item
3011

Caja con conos IP55 / Box with cones IP55 - Ref. Item 3031

6 72

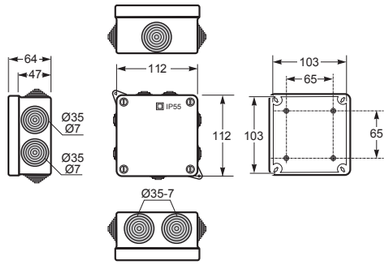

Dimensiones interiores / Internal dimensions	
Altura / Height	103
Ancho / Width	103
Profundidad / Deep	45

Entradas / Entries	
Superior / Top	2 conos/cones Ø 25
Inferior / Bottom	1 conos/cones Ø 25
Lado / Side	4 conos/cones Ø 25

Norma / Norm: **EN60670-22**

IP55 IK08 Halogen free* UV 650°C

- Tapa y base en ABS
- Sujección tapa al abrir la tapa
- Tornillos 1/4 de vuelta
- Conos para entrada directa de cable
- ⋆ *Libre de halógenos excepto conos*

- Cover and base in ABS
- Door hinges
- 1/4 turn screw
- Cones allowing the direct entry of the cables
- ⋆ *Halogen free except cones*

Ref. Item
3031

Dimensiones en mm / Dimensions in mm

CAJAS ESTANCAS CON CONOS IP55 / SEALED BOXES WITH CONES IP55

Caja con conos IP55 / Box with cones IP55 - Ref. Item **3012**

4 72

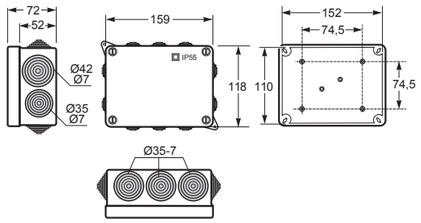

Dimensiones interiores / Internal dimensions	
Altura / Height	110
Ancho / Width	152
Profundidad / Deep	63

Entradas / Entries	
Superior / Top	3 conos/cones Ø 25
Inferior / Bottom	3 conos/cones Ø 25
Lado / Side	2 conos/cones Ø 25 + 2 conos/cones Ø 32

Norma / Norm: **EN60670-22**

IP55 IK08 Halogen free UV 650°C

- Tapa y base en ABS
- Sujección tapa al abrir la tapa
- Tornillos 1/4 de vuelta
- Conos para entrada directa de cable

- Cover and base in ABS
- Door hinges
- 1/4 turn screw
- Cones allowing the direct entry of the cables

Ref. Item
3012

Caja con conos IP55 / Box with cones IP55 - Ref. Item **3032**

4 72

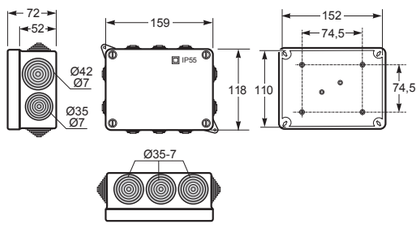

Dimensiones interiores / Internal dimensions	
Altura / Height	110
Ancho / Width	152
Profundidad / Deep	63

Entradas / Entries	
Superior / Top	3 conos/cones Ø 25
Inferior / Bottom	3 conos/cones Ø 25
Lado / Side	2 conos/cones Ø 25 + 2 conos/cones Ø 32

Norma / Norm: **EN60670-22**

IP55 IK08 Halogen free* UV 650°C

- Tapa y base en ABS
- Sujección tapa al abrir la tapa
- Tornillos 1/4 de vuelta
- Conos para entrada directa de cable

* *Libre de alógenos excepto conos*

- Cover and base in ABS
- Door hinges
- 1/4 turn screw
- Cones allowing the direct entry of the cables

* *Halogen free except cones*

Ref. Item
3032

Caja con conos IP55 / Box with cones IP55 - Ref. Item **3013**

1 42

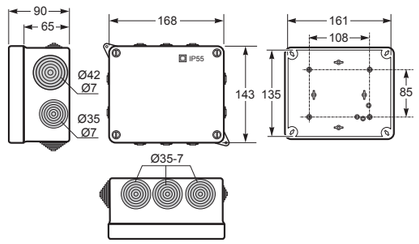

Dimensiones interiores / Internal dimensions	
Altura / Height	135
Ancho / Width	161
Profundidad / Deep	83

Entradas / Entries	
Superior / Top	3 conos/cones Ø 32
Inferior / Bottom	3 conos/cones Ø 32
Lado / Side	2 conos/cones Ø 32 + 2 conos/cones Ø 40

Norma / Norm: **EN60670-22**

IP55 IK08 Halogen free UV 650°C

- Tapa y base en ABS
- Sujección tapa al abrir la tapa
- Tornillos 1/4 de vuelta
- Conos para entrada directa de cable

- Cover and base in ABS
- Door hinges
- 1/4 turn screw
- Cones allowing the direct entry of the cables

Ref. Item
3013

Caja con conos IP55 / Box with cones IP55 - Ref. Item **3033**

1 42

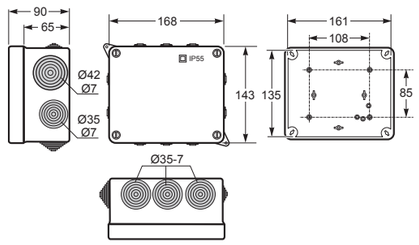

Dimensiones interiores / Internal dimensions	
Altura / Height	135
Ancho / Width	161
Profundidad / Deep	83

Entradas / Entries	
Superior / Top	3 conos/cones Ø 32
Inferior / Bottom	3 conos/cones Ø 32
Lado / Side	2 conos/cones Ø 32 + 2 conos/cones Ø 40

Norma / Norm: **EN60670-22**

IP55 IK08 Halogen free* UV 650°C

- Tapa y base en ABS
- Sujección tapa al abrir la tapa
- Tornillos 1/4 de vuelta
- Conos para entrada directa de cable

* *Libre de alógenos excepto conos*

- Cover and base in ABS
- Door hinges
- 1/4 turn screw
- Cones allowing the direct entry of the cables

* *Halogen free except cones*

Ref. Item
3033

Dimensiones en mm / Dimensions in mm

CAJAS ESTANCAS CON CONOS IP55 / SEALED BOXES WITH CONES IP55

Caja con conos IP55 / Box with cones IP55 - Ref. Item 3014

1 28

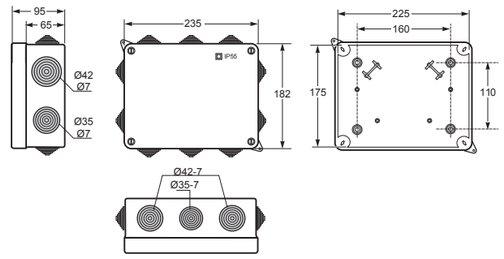

Dimensiones interiores / Internal dimensions	
Altura / Height	175
Ancho / Width	225
Profundidad / Deep	85

Entradas / Entries	
Superior / Top	2 conos/cones Ø 40 + 1 Ø 32
Inferior / Bottom	2 conos/cones Ø 40 + 1 Ø 32
Lado / Side	2 conos/cones Ø 32 + 2 conos/cones Ø 40

Norma / Norm: **EN60670-22**

IP55 IK08 Halogen free UV 650°C

- Tapa y base en ABS
- Sujección tapa al abrir la tapa
- Tornillos 1/4 de vuelta
- Conos para entrada directa de cable

- Cover and base in ABS
- Door hinges
- 1/4 turn screw
- Cones allowing the direct entry of the cables

Ref. Item
3014

Caja con conos IP55 / Box with cones IP55 - Ref. Item 3034

1 28

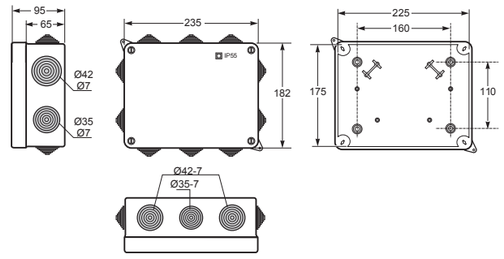

Dimensiones interiores / Internal dimensions	
Altura / Height	175
Ancho / Width	225
Profundidad / Deep	85

Entradas / Entries	
Superior / Top	2 conos/cones Ø 40 + 1 Ø 32
Inferior / Bottom	2 conos/cones Ø 40 + 1 Ø 32
Lado / Side	2 conos/cones Ø 32 + 2 conos/cones Ø 40

Norma / Norm: **EN60670-22**

IP55 IK08 Halogen free* UV 650°C

- Tapa y base en ABS
- Sujección tapa al abrir la tapa
- Tornillos 1/4 de vuelta
- Conos para entrada directa de cable
- ** Libre de alógenos excepto conos*

- Cover and base in ABS
- Door hinges
- 1/4 turn screw
- Cones allowing the direct entry of the cables
- ** Halogen free except cones*

Ref. Item
3034

Caja con conos IP55 / Box with cones IP55 - Ref. Item 3015

1 10

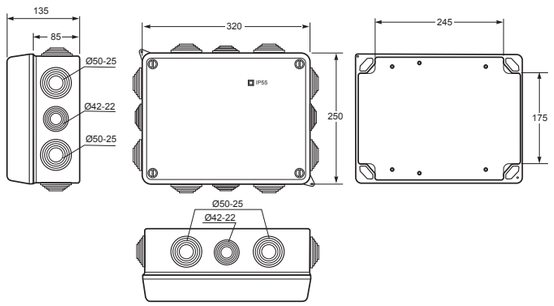

Dimensiones interiores / Internal dimensions	
Altura / Height	240
Ancho / Width	310
Profundidad / Deep	125

Entradas / Entries	
Superior / Top	2 conos/cones Ø 50 + 1 Ø 40
Inferior / Bottom	2 conos/cones Ø 50 + 1 Ø 40
Lado / Side	4 conos/cones Ø 50 + 2 Ø 40

Norma / Norm: **EN60670-22**

IP55 IK08 Halogen free UV 650°C

- Tapa y base en ABS
- Sujección tapa al abrir la tapa
- Tornillos 1/4 de vuelta
- Conos para entrada directa de cable

- Cover and base in ABS
- Door hinges
- 1/4 turn screw
- Cones allowing the direct entry of the cables

Ref. Item
3015

Caja con conos IP55 / Box with cones IP55 - Ref. Item 3035

1 10

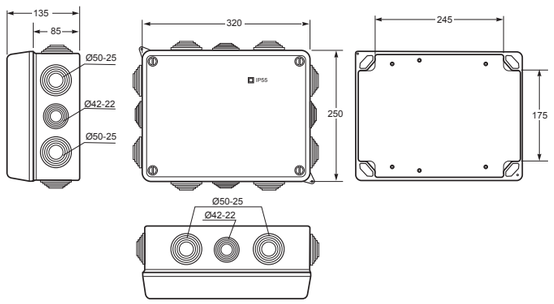

Dimensiones interiores / Internal dimensions	
Altura / Height	240
Ancho / Width	310
Profundidad / Deep	125

Entradas / Entries	
Superior / Top	2 conos/cones Ø 50 + 1 Ø 40
Inferior / Bottom	2 conos/cones Ø 50 + 1 Ø 40
Lado / Side	4 conos/cones Ø 50 + 2 Ø 40

Norma / Norm: **EN60670-22**

IP55 IK08 Halogen free* UV 650°C

- Tapa y base en ABS
- Sujección tapa al abrir la tapa
- Tornillos 1/4 de vuelta
- Conos para entrada directa de cable
- ** Libre de alógenos excepto conos*

- Cover and base in ABS
- Door hinges
- 1/4 turn screw
- Cones allowing the direct entry of the cables
- ** Halogen free except cones*

Ref. Item
3035

Dimensiones en mm / Dimensions in mm

CAJAS CIEGAS IP55 / BLIND BOXES IP55

Caja ciega IP55 / Blind box IP55 - Ref. Item 3062

6 144

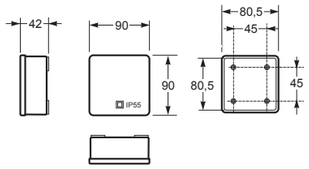

Dimensiones interiores / Internal dimensions	
Altura / Height	80
Ancho / Width	80
Profundidad / Deep	36

Norma / Norm: EN60670-22

IP55 IK08 Halogen free UV 650°C

- Tapa y base en ABS
- Cierre tapa a presión

- Cover and base in ABS
- Press cover

Ref. Item
3062

Caja ciega IP55 / Blind box IP55 - Ref. Item 3063

5 180

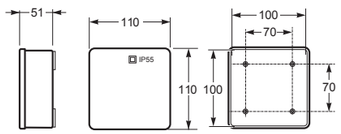

Dimensiones interiores / Internal dimensions	
Altura / Height	100
Ancho / Width	100
Profundidad / Deep	45

Norma / Norm: EN60670-22

IP55 IK08 Halogen free UV 650°C

- Tapa y base en ABS
- Cierre tapa a presión

- Cover and base in ABS
- Press cover

Ref. Item
3063

Caja ciega IP55 / Blind box IP55 - Ref. Item 3071

5 125

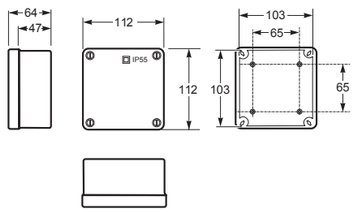

Dimensiones interiores / Internal dimensions	
Altura / Height	100
Ancho / Width	100
Profundidad / Deep	55

Norma / Norm: EN60670-22

IP55 IK08 Halogen free UV 650°C

- Tapa y base en ABS
- Sujección tapa al abrir la tapa
- Tornillos 1/4 de vuelta

- Cover and base in ABS
- Door hinges
- 1/4 turn screw

Ref. Item
3071

Caja ciega IP55 / Blind box IP55 - Ref. Item 3072

4 80

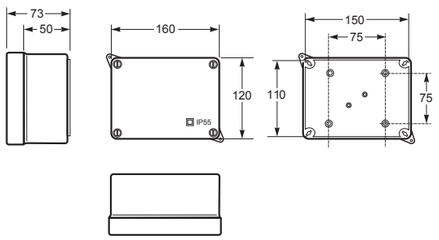

Dimensiones interiores / Internal dimensions	
Altura / Height	110
Ancho / Width	150
Profundidad / Deep	63

Norma / Norm: EN60670-22

IP55 IK08 Halogen free UV 650°C

- Tapa y base en ABS
- Sujección tapa al abrir la tapa
- Tornillos 1/4 de vuelta

- Cover and base in ABS
- Door hinges
- 1/4 turn screw

Ref. Item
3072

Dimensiones en mm / Dimensions in mm

CAJAS CIEGAS IP55 / BLIND BOXES IP55

Caja ciega IP55 / Blind box IP55 - Ref. Item 3073

1 48

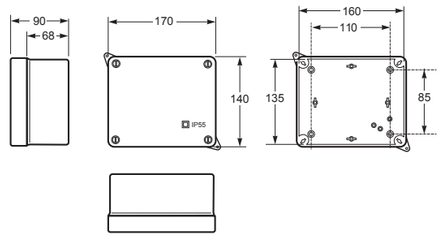

Dimensiones interiores / Internal dimensions	
Altura / Height	135
Ancho / Width	160
Profundidad / Deep	83

Norma / Norm: **EN60670-22**

IP55 IK08 Halogen free UV 650°C

- Tapa y base en ABS
- Sujección tapa al abrir la tapa
- Tornillos 1/4 de vuelta

- Cover and base in ABS
- Door hinges
- 1/4 turn screw

Ref. Item
3073

Caja ciega IP55 / Blind box IP55 - Ref. Item 3074

1 28

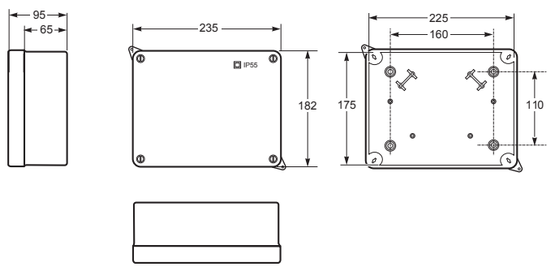

Dimensiones interiores / Internal dimensions	
Altura / Height	175
Ancho / Width	225
Profundidad / Deep	85

Norma / Norm: **EN60670-22**

IP55 IK08 Halogen free UV 650°C

- Tapa y base en ABS
- Sujección tapa al abrir la tapa
- Tornillos 1/4 de vuelta

- Cover and base in ABS
- Door hinges
- 1/4 turn screw

Ref. Item
3074

Caja ciega IP55 / Blind box IP55 - Ref. Item 3075

1 10

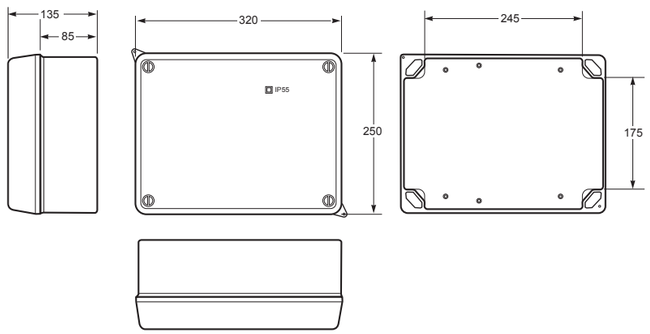

Dimensiones interiores / Internal dimensions	
Altura / Height	240
Ancho / Width	310
Profundidad / Deep	125

Norma / Norm: **EN60670-22**

IP55 IK08 Halogen free UV 650°C

- Tapa y base en ABS
- Sujección tapa al abrir la tapa
- Tornillos 1/4 de vuelta

- Cover and base in ABS
- Door hinges
- 1/4 turn screw

Ref. Item
3075

Dimensiones en mm / Dimensions in mm

CAJAS TRANSPARENTES IP55 / BLIND TRANSPARENTS IP55

Caja ciega IP55 / Blind box IP55 **-** Ref. Item **3042**

4 80

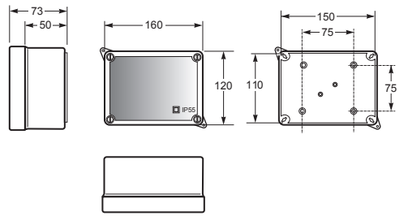

Dimensiones interiores / Internal dimensions	
Altura / Height	110
Ancho / Width	150
Profundidad / Deep	63

Norma / Norm: **EN60670-22**

IP55 IK08 Halogen free UV 650°C

- Tapa y base en ABS
- Sujección tapa al abrir la tapa
- Tornillos 1/4 de vuelta

- Cover and base in ABS
- Door hinges
- 1/4 turn screw

Ref. Item
3042

Caja ciega IP55 / Blind box IP55 **-** Ref. Item **3043**

2 48

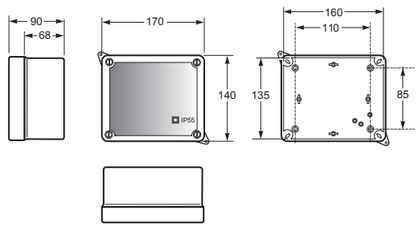

Dimensiones interiores / Internal dimensions	
Altura / Height	135
Ancho / Width	160
Profundidad / Deep	83

Norma / Norm: **EN60670-22**

IP55 IK08 Halogen free UV 650°C

- Tapa y base en ABS
- Sujección tapa al abrir la tapa
- Tornillos 1/4 de vuelta

- Cover and base in ABS
- Door hinges
- 1/4 turn screw

Ref. Item
3043

Caja ciega IP55 / Blind box IP55 **-** Ref. Item **3044**

1 28

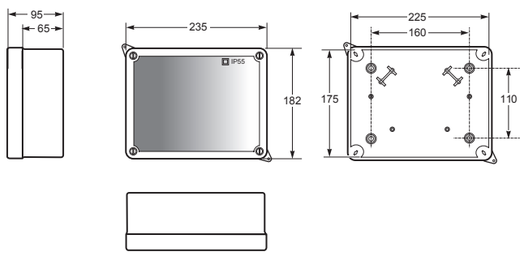

Dimensiones interiores / Internal dimensions	
Altura / Height	175
Ancho / Width	225
Profundidad / Deep	85

Norma / Norm: **EN60670-22**

IP55 IK08 Halogen free UV 650°C

- Tapa y base en ABS
- Sujección tapa al abrir la tapa
- Tornillos 1/4 de vuelta

- Cover and base in ABS
- Door hinges
- 1/4 turn screw

Ref. Item
3044

Caja ciega IP55 / Blind box IP55 **-** Ref. Item **3045**

1 10

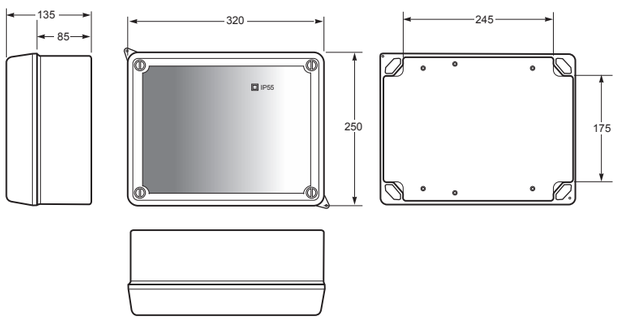

Dimensiones interiores / Internal dimensions	
Altura / Height	240
Ancho / Width	310
Profundidad / Deep	125

Norma / Norm: **EN60670-22**

IP55 IK08 Halogen free UV 650°C

- Tapa y base en ABS
- Sujección tapa al abrir la tapa
- Tornillos 1/4 de vuelta

- Cover and base in ABS
- Door hinges
- 1/4 turn screw

Ref. Item
3045

Dimensiones en mm / Dimensions in mm

Caja ciega IP65 / Blind box IP65 - Ref. Item 3955

1 80

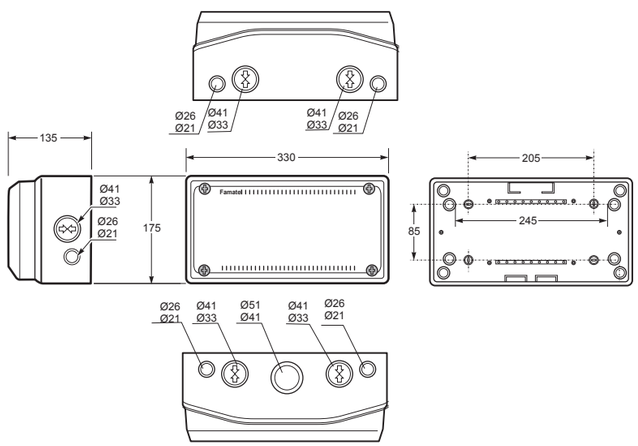

Dimensiones exteriores / External dimensions	
Altura / Height	175
Ancho / Width	330
Profundidad / Deep	135

Entradas / Entries	
Superior / Top	2 x Ø 32-40 + 2 x Ø 20-25 + 1 x Ø 40-50
Inferior / Bottom	2 x Ø 32-40 + 2 x Ø 20-25
Lado / Side	2 x Ø 32-40 + 2 x Ø 20-25

Norma / Norm: **EN60670-22**

IP65 IK08 Halogen free UV 650°C

- Tapa y base en ABS
- Sujección tapa al abrir la tapa
- Entradas pretroqueladas para entrada tubo métrica
- Enlazables

- Cover and base in ABS
- Door hinges
- Knock outs
- Linkables

Ref. Item
3955

Caja ciega IP65 / Blind box IP65 - Ref. Item 3956

1 4

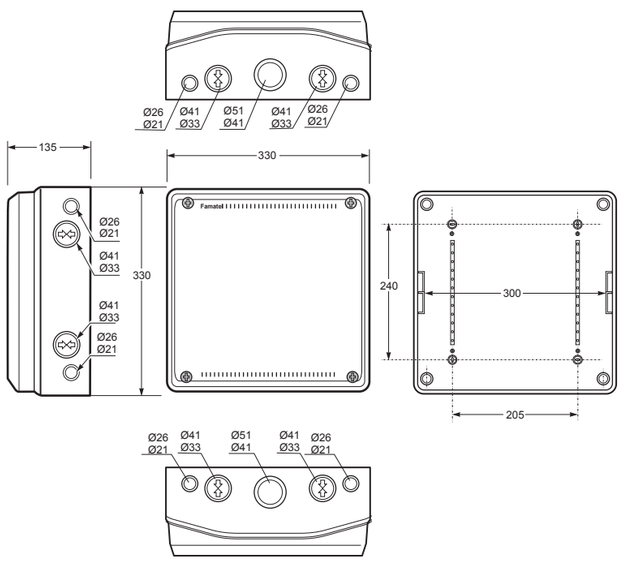

Dimensiones exteriores / External dimensions	
Altura / Height	330
Ancho / Width	330
Profundidad / Deep	135

Entradas / Entries	
Superior / Top	2 x Ø 32-40 + 2 x Ø 20-25 + 1 x Ø 40-50
Inferior / Bottom	2 x Ø 32-40 + 2 x Ø 20-25 + 1 x Ø 40-50
Lado / Side	4 x Ø 32-40 + 4 x Ø 20-25

Norma / Norm: **EN60670-22**

IP65 IK08 Halogen free UV 650°C

- Tapa y base en ABS
- Sujección tapa al abrir la tapa
- Entradas pretroqueladas para entrada tubo métrica
- Enlazables

- Cover and base in ABS
- Door hinges
- Knock outs
- Linkables

Ref. Item
3956

Dimensiones en mm / Dimensions in mm

Caja ciega IP65 / Blind box IP65 - Ref. Item 3953

1 6

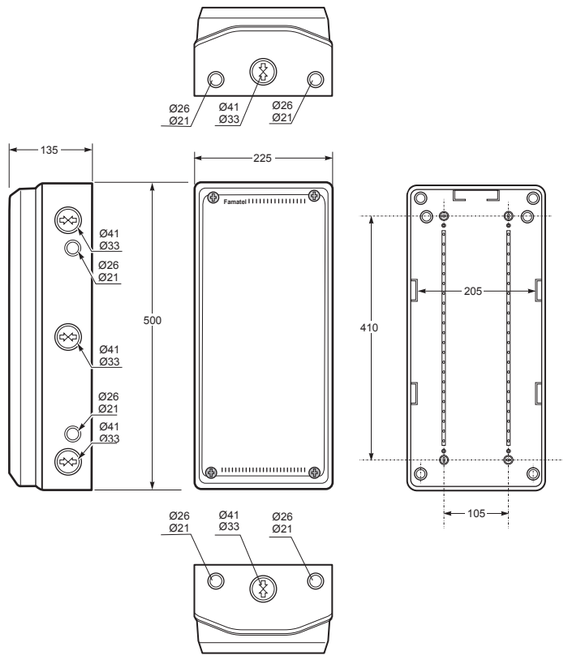

Dimensiones exteriores / External dimensions	
Altura / Height	500
Ancho / Width	225
Profundidad / Deep	135

Entradas / Entries	
Superior / Top	2 x Ø 32-40 + 2 x Ø 20-25 + 1 x Ø 40-50
Inferior / Bottom	2 x Ø 32-40 + 2 x Ø 20-25
Lado / Side	6 x Ø 32-40 + 4 x Ø 20-25

Norma / Norm: **EN60670-22**

IP65 IK08 Halogen free UV 650°C

- Tapa y base en ABS
- Sujección tapa al abrir la tapa
- Entradas pretroqueladas para entrada tubo métrica
- Enlazables

- Cover and base in ABS
- Door hinges
- Knock outs
- Linkables

Ref. Item
3953

Caja ciega IP65 / Blind box IP65 - Ref. Item 3954

1 3

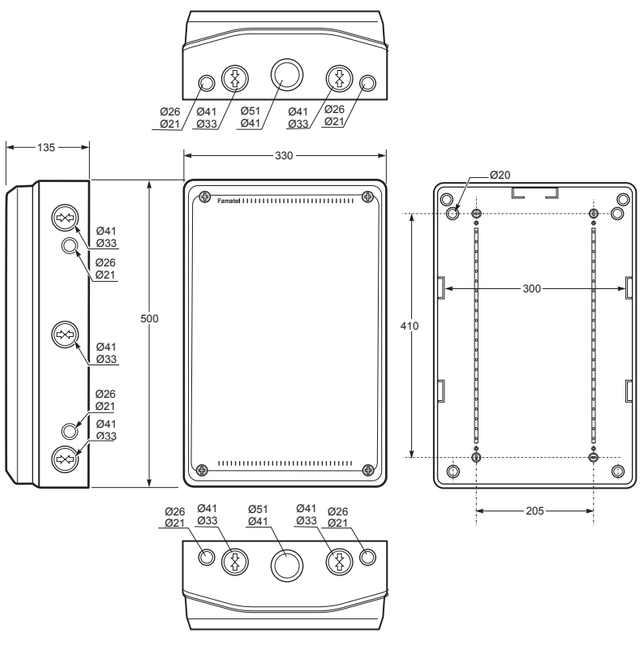

Dimensiones exteriores / External dimensions	
Altura / Height	500
Ancho / Width	330
Profundidad / Deep	135

Entradas / Entries	
Superior / Top	2 x Ø 32-40 + 2 x Ø 20-25 + 1 x Ø 40-50
Inferior / Bottom	2 x Ø 32-40 + 2 x Ø 20-25 + 1 x Ø 40-50
Lado / Side	6 x Ø 32-40 + 4 x Ø 20-25

Norma / Norm: **EN60670-22**

IP65 IK08 Halogen free UV 650°C

- Tapa y base en ABS
- Sujección tapa al abrir la tapa
- Entradas pretroqueladas para entrada tubo métrica
- Enlazables

- Cover and base in ABS
- Door hinges
- Knock outs
- Linkables

Ref. Item
3954

Dimensiones en mm / Dimensions in mm

CAJAS ESTANCAS ESPECIALES IP55 / SPECIAL SEALED BOXES IP55

Caja estanca IP55 / Sealed box IP55 - Ref. Item 3092

4 32

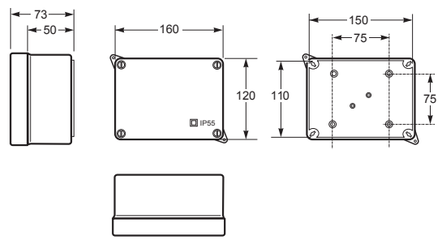

Dimensiones interiores / Internal dimensions	
Altura / Height	110
Ancho / Width	153
Profundidad / Deep	63

Norma / Norm: EN60670-22

IP55 IK08 Halogen free UV 650°C

- **Incluye puente neutro 100A**
- Tapa y base en ABS
- Sujección tapa al abrir la tapa
- Tornillos 1/4 vuelta

- **Included Neutral connection bar 100A**
- Cover and base in ABS
- Door hinges
- 1/4 turn screw

Ref. Item
3092

Caja estanca IP55 / Sealed box IP55 - Ref. Item 3084

2 48

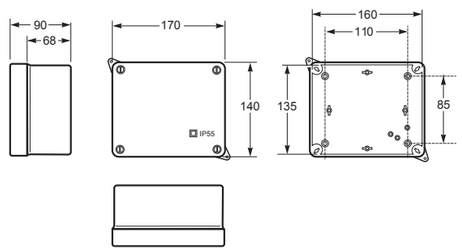

Dimensiones interiores / Internal dimensions	
Altura / Height	135
Ancho / Width	160
Profundidad / Deep	83

Norma / Norm: EN60670-22

IP55 IK08 Halogen free UV 650°C

- **Incluye fusible unipolar 63A + borne 16 mm²**
- Tapa y base en ABS
- Sujección tapa al abrir la tapa
- Tornillos 1/4 vuelta

- **Included fuse holder unipolar 63A + borne connection 16 mm2**
- Cover and base in ABS
- Door hinges
- 1/4 turn screw

Ref. Item
3084

Caja estanca IP55 / Sealed box IP55 - Ref. Item 3085

2 48

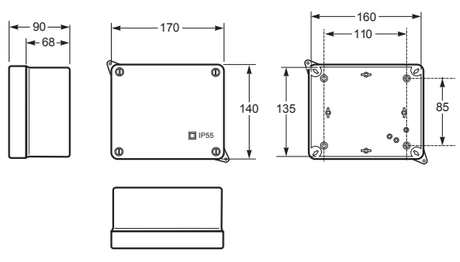

Dimensiones interiores / Internal dimensions	
Altura / Height	135
Ancho / Width	160
Profundidad / Deep	83

Norma / Norm: EN60670-22

IP55 IK08 Halogen free UV 650°C

- **Incluye fusible bipolar 63A + borne 16 mm²**
- Tapa y base en ABS
- Sujección tapa al abrir la tapa
- Tornillos 1/4 vuelta

- **Included fuse holder bipolar 63A + borne connection 16 mm2**
- Cover and base in ABS
- Door hinges
- 1/4 turn screw

Ref. Item
3085

Caja estanca IP55 / Sealed box IP55 - Ref. Item 3086

2 48

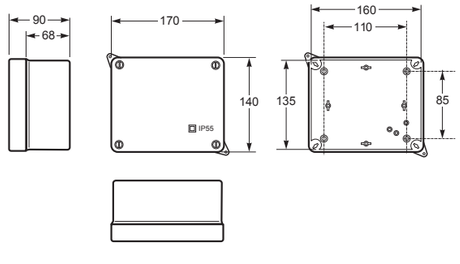

Dimensiones interiores / Internal dimensions	
Altura / Height	135
Ancho / Width	160
Profundidad / Deep	83

Norma / Norm: EN60670-22

IP55 IK08 Halogen free UV 650°C

- **Incluye fusible tripolar 63A + borne 16 mm²**
- Tapa y base en ABS
- Sujección tapa al abrir la tapa
- Tornillos 1/4 vuelta

- **Included fuse holder tripolar 63A + borne connection 16 mm2**
- Cover and base in ABS
- Door hinges
- 1/4 turn screw

Ref. Item
3086

Dimensiones en mm / Dimensions in mm

CAJAS ESTANCAS PRECABLEADAS IP54 / PRE-WIRED SEALED BOXES IP54

Caja precableada IP54 / Pre-wired box IP54 - Ref. Item 3061

1 36

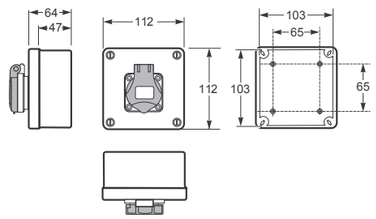

Dimensiones interiores / Internal dimensions	
Altura / Height	100
Ancho / Width	100
Profundidad / Deep	55

Norma / Norm: EN60670-22

IP54 IK08 Halogen free UV 650°C

- **Incluye una toma precableada de corriente 2P+TT 16A-250V~**
- Tapa y base en ABS
- Sujección tapa al abrir la tapa
- Tornillos 1/4 vuelta

- **Included one pre-wired socket with lateral earth 16A-250V~**
- Cover and base in ABS
- Door hinges
- 1/4 turn screw

Ref. Item
3061

Caja precableada IP54 / Pre-wired box IP54 - Ref. Item 3064

1 28

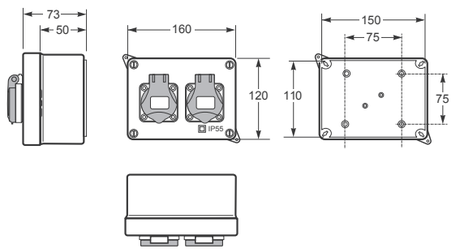

Dimensiones interiores / Internal dimensions	
Altura / Height	110
Ancho / Width	150
Profundidad / Deep	63

Norma / Norm: EN60670-22

IP54 IK08 Halogen free UV 650°C

- **Incluye dos tomas precableadas de corriente 2P+TT 16A-250V~**
- Tapa y base en ABS
- Sujección tapa al abrir la tapa
- Tornillos 1/4 vuelta

- **Included two pre-wired sockets with lateral earth 16A-250V~**
- Cover and base in ABS
- Door hinges
- 1/4 turn screw

Ref. Item
3064

Caja precableada IP54 / Pre-wired box IP54 - Ref. Item 3065

1 18

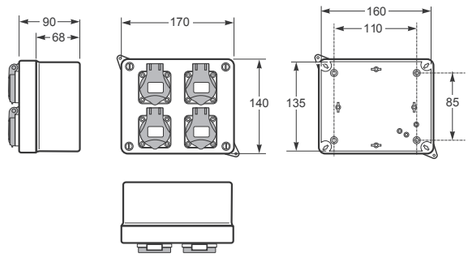

Dimensiones interiores / Internal dimensions	
Altura / Height	135
Ancho / Width	160
Profundidad / Deep	83

Norma / Norm: EN60670-22

IP54 IK08 Halogen free UV 650°C

- **Incluye cuatro tomas precableadas de corriente 2P+TT 16A-250V~**
- Tapa y base en ABS
- Sujección tapa al abrir la tapa
- Tornillos 1/4 vuelta

- **Included four pre-wired sockets with lateral earth 16A-250V~**
- Cover and base in ABS
- Door hinges
- 1/4 turn screw

Ref. Item
3065

Caja precableada IP54 / Pre-wired box IP54 - Ref. Item 3066

1 10

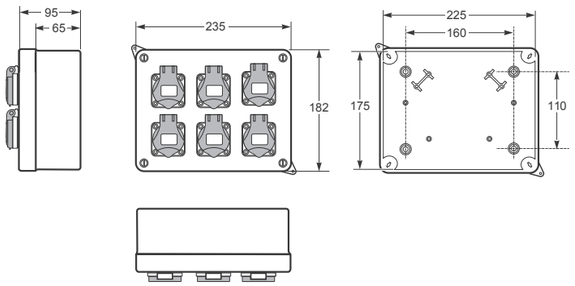

Dimensiones interiores / Internal dimensions	
Altura / Height	175
Ancho / Width	225
Profundidad / Deep	85

Norma / Norm: EN60670-22

IP54 IK08 Halogen free UV 650°C

- **Incluye seis tomas precableadas de corriente 2P+TT 16A-250V~**
- Tapa y base en ABS
- Sujección tapa al abrir la tapa
- Tornillos 1/4 vuelta

- **Included six pre-wired sockets with lateral earth 16A-250V~**
- Cover and base in ABS
- Door hinges
- 1/4 turn screw

Ref. Item
3066

Dimensiones en mm / Dimensions in mm

CAJAS ESTANCAS PRECABLEADAS IP44 / PRE-WIRED SEALED BOXES IP44

Caja precableada IP44 / Pre-wired box IP44 - Ref. Item 3067

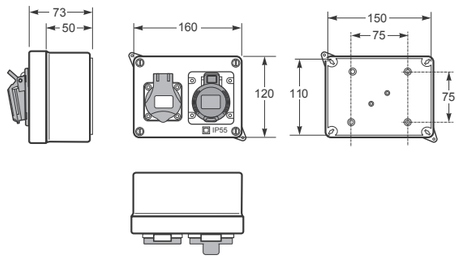

Dimensiones interiores / Internal dimensions	
Altura / Height	110
Ancho / Width	153
Profundidad / Deep	63

Norma / Norm: EN60670-22

* Para otras configuraciones soliciten presupuesto indicando modelo de caja y configuración.

* For other configurations, please request quotation indicating models of boxes and its configuration.

IP44 IK08 Halogen free UV 650°C

- **Incluye: una toma precableada de corriente 2P+TT 16A-250V~ una toma de corriente 3P+T 16A-380V~**
- Tapa y base en ABS
- Sujección tapa al abrir la tapa
- Tornillos 1/4 vuelta

- **Included: one pre-wired socket with lateral earth 16A-250V~ one socket 3P+T 16A-380V~**
- Cover and base in ABS
- Door hinges
- 1/4 turn screw

Ref. Item
3067

Caja precableada IP44 / Pre-wired box IP44 - Ref. Item 3069

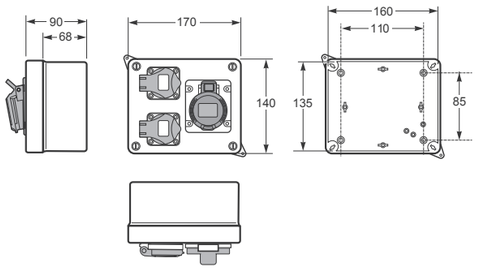

Dimensiones interiores / Internal dimensions	
Altura / Height	135
Ancho / Width	160
Profundidad / Deep	83

Norma / Norm: EN60670-22

* Para otras configuraciones soliciten presupuesto indicando modelo de caja y configuración.

* For other configurations, please request quotation indicating models of boxes and its configuration.

IP44 IK08 Halogen free UV 650°C

- **Incluye: dos tomas precableada de corriente 2P+TT 16A-250V~ una toma de corriente 3P+T 16A-380V~**
- Tapa y base en ABS
- Sujección tapa al abrir la tapa
- Tornillos 1/4 vuelta

- **Included: two pre-wired sockets with lateral earth 16A-250V~ one socket 3P+T 16A-380V~**
- Cover and base in ABS
- Door hinges
- 1/4 turn screw

Ref. Item
3069

ACCESORIOS / ACCESORIES

Placas metálicas / Zinc plated steel plates

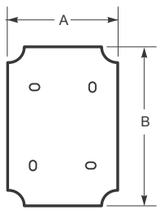

Ref./ Item	Dimensions	
	A	B
3053	120	140
3054	150	200
3055	230	290

Guía metálica / DIN Rail

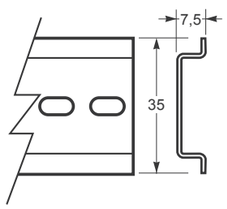

Ref. / Item	3050

- Guía DIN para Refs: 3013 / 3043 / 3073
- Rail DIN for Refs: 3013 / 3043 / 3073

Prensaestopas / Cable glands

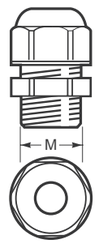

Prensaestopas Cable glands Ref./ Item	Contratuerca Nuts Ref./ Item	Métrica Metric	Unidades bolsa Bag units
3930	**3940**	M15	50
3933	**3943**	M20	50
3934	**3944**	M25	25
3935	**3945**	M32	20
3936	**3946**	M40	10
3937	**3947**	M50	10
3938	**3948**	M63	10

Dimensiones en mm / Dimensions in mm

- **Fabricadas en policarbonato**
- **Alta resistencia a los agentes externos**
- **Gama de 2 a 18 módulos**

- Manufactured in polycarbonate
- High resistance to external agents
- Range from 2 to 18 modules

9 MIRILLAS DE MANIOBRA IP66/67
HINGLED WINDOW-FUSE WINDOWS IP66/67

Las nueva gama de mirillas IP67 de Famatel cubre las necesidades de cualquier instalación. Fabricadas en policarbonato aseguran una alta resistencia mecánica así como a cualquier agente externo. Su sistema de bisagra ha sido diseñado para asegurar un perfecto cierre.

The new range of IP67 mirrors from Famatel covers the needs of any installation. Manufactured in polycarbonate ensure a high mechanical strength as well as any external agent. Its hinge system has been designed to ensure a perfect closure.

Marco fabricado en policarbonato resistente a los golpes con junta integrada para montaje en cuadro
Mounting frame made of schock-resistant polycarbonate with integrated gasket for flange mounting

Todas las partes metálicas resistentes a la corrosión
All metal parts corrosion-resistant

Ventana abatible
Hinged window

Tamaño de la ventana abatible adecuada para módulos (17,5 mm cada uno). Gama de 2 a 18 módulos
Size of hinged window suitable for modules (17,5 mm each). Range from 2 to 18 modules.

9 MIRILLAS DE MANIOBRA IP66/67
HINGLED WINDOW-FUSE WINDOWS IP66/67

MIRILLAS DE MANIOBRA / FUSE WINDOWS

Características técnicas:
- Diseño compacto y robusto, fabricadas con polycarbonate resistente a los golpes.
- Para OEM's, integradores, etc.
- Tamaño de la ventana abatible adecuada para módulos (17,5 mm cada uno).
- Marco fabricado con polycarbonate resistente a los golpes con junta integrada para montaje en cuadro.
- Todas las partes de metal resistentes a la corrosión.
- Hermético IP66/67.

Características técnicas:
- Especially compact (robust) design, made of shock-resistant polycarbonate.
- For distributor's construction, O.E.M's, panel builders, etc.
- Size of hinged window suitable for modules 17,5 mm esch.
- Mounting frame made of schock-resistant polycarbonate with integrated gasket for flange mounting.
- All metal parts corrosion-resistant.
- IP66/67 watertinght.

Mirillas de maniobra 2/4 módulos / Hinged windows 2/4 modules

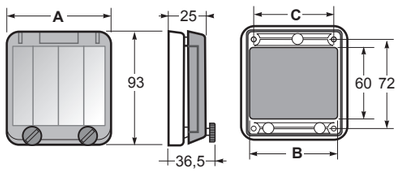

* Incluye plantilla para montaje
* Include template for mounting

Ref. / Item	Módulos Modules	Dimensions			Peso Weight (g)	Pack unit
		A	B	C		
23003	2	49	27	32	51	40
23004	4	85	65	72	80	20

Mirillas de maniobra de 5 hasta 13 módulos
Hinged windows from 5 to 13 modules

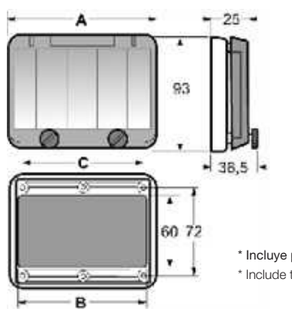

* Incluye plantilla para montaje
* Include template for mounting

Ref. / Item	Módulos Modules	Dimensions			Peso Weight (g)	Pack unit
		A	B	C		
23005	5	103	41,5	90	90	20
23006	6	121	50,5	108	102	15
23007	7	139	59,5	126	114	15
23008	8	157	68,5	144	126	15
23009	9	175	77,5	162	133	15
23010	10	193	86,5	180	145	15
23011	12	229	104,5	216	168	10
23012	13	247	113,5	234	180	10

Mirillas de maniobra 18 módulos / Hinged windows 18 modules

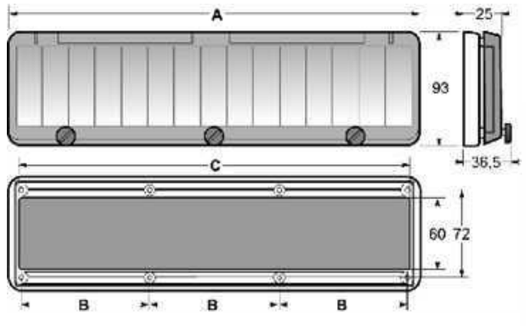

* Incluye plantilla para montaje
* Include template for mounting

Ref. / Item	Módulos Modules	Dimensions			Peso Weight (g)	Pack unit
		A	B	C		
23013	18	337	105	324	245	12

Dimensiones en mm / Dimensions in mm

ACCESORIOS / ACCESORIES

Accesorio precinto para IP66/67
Locking and lead-sealing device - Ref. Item **1828**

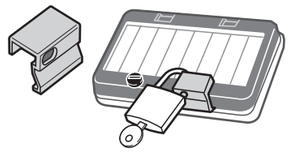

Accesorio para montar carril DIN
Mounting clamp for DIN-RAIL - Ref. Item **1829**

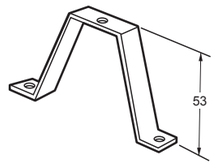

ÍNDICE POR REFERENCIAS
INDEX BY ITEMS

famatel PROFESSIONAL

Ref. / Item	Pg.
187-G	97
1106	97
1107	97
1828	247
1829	247
1830	98
1831	98
1832	98
1833	189
1834	189
2106	97
2107	97
2108	97
2109	97
3001	221
3002	221
3002-GL	223
3003	223
3005	221
3005B	221
3011	223
3012	225
3013	225
3014	227
3015	227
3031	223
3032	225
3033	225
3034	227
3035	227
3042	233
3043	233
3044	233
3045	233
3050	219-242
3051	219
3052	219
3053	242
3054	242
3055	242
3056	219
3059	219
3061	241
3062	229
3063	229

Ref. / Item	Pg.
3064	241
3065	241
3066	241
3067	243
3069	243
3071	229
3072	229
3073	231
3074	231
3075	231
3084	239
3085	239
3086	239
3092	239
3900	160-213
3901	160
3902	160
3902-T	205
3902-TTB	212
3902-TTB1	212
3903	160
3904	209
3904-T	205
3904-TB	212
3904-TTB	212
3905	77
3905	160
3907	160
3908	209
3908-T	205
3908-TB	212
3908-TTB	212
3908-TTB1	212
3909	160
3910	160
3911	160
3912	209
3912-T	205
3912-TB	212
3912-TTB	212
3915	160
3916	160
3917	160-189
3918	160
3919	160

Ref. / Item	Pg.
3923	160
3926	211
3926-T	207
3926-TB	212
3926-TB1	212
3926-TTB	212
3926-TTB1	212
3927	133
3928	141
3930	243
3933	243
3934	243
3935	243
3936	243
3937	243
3938	243
3940	243
3942	211
3942-T	207
3942-TB	212
3942-TB1	212
3942-TTB	212
3942-TTB1	212
3943	243
3944	243
3945	243
3946	243
3947	243
3948	243
3950	133
3951	133
3952	135
3953	157-237
3954	159-237
3955	155-235
3956	157-235
3957	139
3957.1	165
3957.11	173
3957.2	165
3957.3	165
3957.4	165
3957.5	165
3957.7	165
3957.8	165

Ref. / Item	Pg.
3957.9	165
3958	139
3958.1	165
3958.2	165
3958.3	165
3958.4	165
3958.5	165
3958.6	165
3959	139
3960	141
3961	143
3962	143
3963	147
3964	155
3966	147
3967	147
3968	147
3969	151
3970	151
3973	153
3974	135
3975	141
3977	137
3978	145
3979	153
3980	181
3980P	181
3981	180
3982	180
3983	181
3984	181
6020	169
6021	169
6051	167
6052	167
6053	167
6054	167
6151	173
6152	174
6153	174
6154	175
6155	175
6201	166
6202	166
6203	166

Ref. / Item	Pg.
6301	166
6302	166
6303	166
6304	166
6305	166
6306	166
6401	164
6402	164
6403	164
6404	164
6405	168
6406	164
6407	164
6408	164
6409	164
6410	164
6412	168
6501	164
6502	164
6503	164
6504	164
6505	168
6506	164
6507	164
6508	164
6509	164
6511	164
6512	164
6513	164
6601	164
6602	164
6603	164
6604	164
6605	164
6606	164
6701	170
6702	170
6703	171
6704	171
6705	172
6706	172
6901	167
6902	167
6903	167
6904	167

ÍNDICE POR REFERENCIAS
INDEX BY ITEMS

Ref. / Item	Pg.
6905	167
13000	104
13011	104
13100	23
13101	23
13102	23
13103	23
13104	23
13105	23
13150	25
13151	25
13152	25
13153	25
13154	25
13155	25
13200	23
13200CR	47
13201	23
13202	23
13203	23
13204	23
13206	23
13250	25
13251	25
13252	25
13253	25
13254	25
13255	25
13300	23
13300CR	47
13301	23
13301CR	47
13302	23
13303	23
13304	23
13305	23
13350	25
13351	25
13352	25
13353	25
13354	25
13355	25
13366	27
13370	27
13371	27

Ref. / Item	Pg.
13372	27
13373	27
13374	27
13375	27
13400	23
13401	23
13402	23
13403	23
13404	23
13405	23
13410	96
13450	25
13451	25
13452	25
13453	25
13454	25
13455	25
13501	29
13502	29
13503	29
13504	29
13505	29
13506	29
13531	27
13532	27
13533	27
13534	27
13535	27
13536	27
13537	27
13538	27
13600	83
13601	83
13620	83
13621	83
13631	27
13632	27
13633	27
13634	27
13635	27
13636	27
13637	27
13661	29
13662	29
13663	29

Ref. / Item	Pg.
13664	29
13665	29
13666	29
13700	83
13701	83
13720	83
13721	83
13731	27
13733	27
13761	29
13762	29
13763	29
13764	29
13765	29
13766	29
13800	83
13801	83
13820	83
13821	83
13831	27
13832	27
13833	27
13834	27
13835	27
13837	27
13838	27
13839	27
13861	29
13862	29
13863	29
13864	29
13865	29
13866	29
13900	83
13901	83
13910	104
13910F	104
13912	104
13913	104
13914	104
13920	83
13921	83
13950	76
13952	76
13953	76

Ref. / Item	Pg.
13953F	76
13954F	76
13955	77
13956	76
13956F	76
13957	76
13957F	76
13960	77
13960F	77
14100	23
14101	23
14102	23
14103	23
14108	23
14109	23
14110	23
14111	23
14112	23
14113	23
14114	23
14115	23
14150	25
14151	25
14152	25
14153	25
14154	29
14159	25
14160	25
14200	23
14200CR	47
14201	23
14202	23
14203	23
14204	23
14205	23
14206	23
14208	23
14209	23
14210	23
14211	23
14212	23
14250	25
14251	25
14252	25
14253	25

Ref. / Item	Pg.
14254	25
14256	29
14259	25
14300	23
14300CR	47
14301	23
14301CR	47
14302	23
14303	23
14304	23
14305	23
14306	23
14307	23
14308	90
14309	23
14310	23
14311	23
14312	23
14350	25
14351	25
14352	25
14353	25
14354	29
14355	29
14358	29
14363	25
14364	25
14380	29
14381	29
14382	29
14400	23
14401	23
14402	23
14403	23
14404	23
14405	23
14406	23
14407	23
14408	23
14409	23
14410	23
14411	23
14450	25
14451	25
14452	25

Ref. / Item	Pg.
14453	25
14456	25
14457	25
14505	29
14506	29
14508	29
14509	29
14510	29
14600	83
14601	83
14620	83
14621	83
14665	29
14666	29
14667	29
14668	29
14669	29
14700	83
14701	83
14720	83
14721	83
14800	83
14801	83
14820	83
14821	83
14864	29
14866	29
14867	29
14868	29
14869	29
14870	29
14900	83
14901	83
14920	83
14921	83
15000	109
15001	109
15002	105
15002E	105
15002F	105
15003	111
15004	111
15005	111
15006	107
15007	107

Ref. / Item	Pg.
15008	107
15009	107
15010	107
15013	107
15014	107
15015	107
15016	107
15017	107
15018	107
15019	107
15020	107
15021	107
15022	107
15023	107
15024	107
15025	107
15026	107
15027	107
15028	107
15029	107
15030	107
15031	107
15032	109
15033	109
15036	109
15037	109
15039	109
15040	109
16001	109
16002	107
16003	107
16004	107
16005	107
16006	111
16007	111
16008	111
16009	107
16010	105
16010E	105
16010F	105
16013	107
16014	107
16015	107
16016	107
16017	107

Ref. / Item	Pg.
16018	107
16019	107
16020	107
16021	107
16022	107
16023	107
16024	107
16025	107
16026	107
16027	107
16028	107
16029	107
16030	107
16031	107
16032	109
16033	109
16036	109
16037	109
16039	109
16040	109
23000	43
23001	43
23002	43
23003	98-246
23004	98-246
23005	98-246
23006	98-246
23007	98-246
23008	98-246
23009	98-246
23010	98-246
23011	98-246
23012	98-246
23013	98-246
23070	89
23072	89
23073	89
23074	89
23075	89
23076	89
23077	89
23078	89
23079	89
23080	89
23081	89

Ref. / Item	Pg.
23082	89
23082	89
23084	89
23085	89
23086	89
23100	31
23101	31
23102	31
23103	31
23104	31
23105	31
23130	37
23131	37
23132	37
23133	37
23134	37
23135	37
23150	33
23151	33
23152	33
23153	33
23154	33
23155	33
23170	35
23171	35
23172	35
23173	35
23174	35
23175	35
23190	39
23191	39
23192	39
23193	39
23194	39
23195	39
23196	39
23197	39
23198	39
23199	39
23200	31
23200CR	47
23201	31
23202	31
23203	31
23204	31

Ref. / Item	Pg.
23205	31
23206	39
23207	39
23230	37
23231	37
23232	37
23233	37
23234	37
23235	37
23250	33
23251	33
23252	33
23253	33
23254	33
23255	33
23270	35
23271	35
23272	35
23273	35
23274	35
23275	35
23290	39
23291	39
23292	39
23293	39
23295	39
23296	39
23297	39
23298	39
23299	39
23300	31
23300CR	47
23301	31
23301CR	47
23302	31
23303	31
23304	31
23305	31
23306	39
23307	39
23308	39
23310	186
23310.1	188
23310.2	188
23310.3	188

ÍNDICE POR REFERENCIAS
INDEX BY ITEMS

Ref. / Item	Pg.
23310.4	188
23310.5	188
23311	186
23311.1	188
23311.2	188
23311.3	188
23311.4	188
23311.5	188
23311.6	188
23311.7	188
23311.8	188
23312	186
23312.1	188
23312.2	188
23312.3	188
23312.4	188
23312.5	188
23312.6	188
23312.7	188
23312.8	188
23312.9	188
23330	37
23331	37
23332	37
23333	37
23334	37
23335	37
23350	33
23351	33
23352	33
23353	33
23354	33
23355	33
23370	35
23371	35
23372	35
23373	35
23374	35
23375	35
23390	39
23392	39
23393	39
23394	39
23395	39
23396	39

Ref. / Item	Pg.
23397	39
23398	39
23399	39
23400	31
23401	31
23402	31
23403	31
23404	31
23405	31
23406	39
23407	39
23410	96
23430	37
23431	37
23432	37
23433	37
23434	37
23435	37
23450	33
23451	33
23452	33
23453	33
23454	33
23455	33
23470	35
23471	35
23472	35
23473	35
23474	35
23475	35
23480	96
23481	39
23482	39
23483	39
23484	39
23485	39
23486	39
23490	39
23491	39
23492	39
23493	39
23494	39
23495	39
23600	85
23601	85

Ref. / Item	Pg.
23602	43
23605	43
23606	43
23609	43
23620	85
23621	85
23691	39
23700	85
23701	85
23720	85
23721	85
23800	85
23801	85
23820	85
23821	85
23900	85
23901	85
23920	85
23921	85
23960	77
24100	31
24101	31
24102	31
24103	31
24104	31
24106	31
24107	31
24109	31
24111	31
24112	31
24113	31
24114	31
24130	37
24131	37
24132	37
24133	37
24134	37
24135	37
24137	37
24138	37
24141	37
24150	33
24151	33
24152	33
24153	33

Ref. / Item	Pg.
24154	33
24155	33
24170	35
24171	35
24172	35
24173	35
24174	35
24175	35
24176	35
24180	35
24181	35
24182	35
24184	35
24185	35
24190	41
24191	41
24192	41
24193	41
24194	41
24195	41
24196	41
24197	41
24198	41
24199	41
24200	31
24200CR	47
24201	31
24202	31
24203	31
24204	31
24205	31
24206	31
24208	31
24209	31
24210	31
24211	31
24212	31
24213	41
24230	37
24231	37
24232	37
24233	37
24234	37
24235	37
24236	37

Ref. / Item	Pg.
24238	37
24240	37
24250	33
24251	33
24252	33
24253	33
24254	33
24255	33
24256	41
24257	41
24258	41
24259	41
24261	41
24270	35
24271	35
24272	35
24273	35
24274	35
24275	35
24279	35
24280	35
24281	35
24282	35
24284	35
24285	35
24290	41
24291	41
24292	41
24293	41
24295	41
24296	41
24297	41
24300	31
24300CR	47
24301	31
24301CR	47
24302	31
24303	31
24304	31
24305	31
24306	31
24307	31
24308	90
24310	31
24311	31

Ref. / Item	Pg.
24312	31
24313	31
24330	37
24331	37
24332	37
24333	37
24334	37
24335	37
24336	37
24339	90
24340	37
24341	37
24350	33
24351	33
24352	33
24353	33
24354	33
24355	33
24370	35
24371	35
24372	35
24373	35
24374	35
24375	35
24376	35
24377	35
24378	35
24379	35
24380	35
24381	35
24390	41
24391	41
24392	41
24393	41
24394	41
24395	41
24396	41
24397	41
24398	90
24399	41
24400	31
24401	31
24402	31
24403	31
24404	31

Ref. / Item	Pg.
24405	31
24406	31
24407	31
24408	41
24409	41
24410	31
24411	31
24412	31
24413	31
24430	37
24431	37
24432	37
24433	37
24434	37
24437	37
24438	37
24441	37
24442	37
24450	33
24451	33
24452	33
24453	33
24454	33
24455	33
24470	35
24471	35
24472	35
24473	35
24474	35
24475	35
24480	35
24481	35
24482	35
24483	35
24484	35
24485	35
24486	41
24487	41
24488	41
24489	41
24490	41
24491	41
24492	41
24493	41
24494	41

Ref. / Item	Pg.
24496	41
24497	41
24498	41
24499	41
24512	41
24600	85
24601	85
24620	85
24621	85
24700	85
24701	85
24720	85
24721	85
24800	85
24801	85
24820	85
24821	85
24900	85
24901	85
24920	85
24921	85
24960	77
24961	77
24980	89
24981	89
24982	89
24983	89
24984	89
24985	89
24990	89
24991	89
24992	89
24993	89
24994	89
24995	89
24996	89
24997	89
24998	89
24999	89
25000	53
25001	53
25002	53
25003	53
25004	53
25005	53

Ref. / Item	Pg.
25006	65
25007	65
25008	57
25009	57
25010	57
25011	57
25012	57
25013	57
25019	53
25020	53
25021	53
25022	53
25023	53
25024	53
25031	53
25032	53
25033	53
25034	53
25035	53
25036	53
25037	53
25038	53
25039	53
25040	53
25041	53
25042	53
25043	53
25044	53
25045	53
25046	53
25047	53
25048	53
25049	53
25050	53
25051	53
25052	53
25053	91
25054	57
25055	57
25056	57
25057	57
25058	57
25059	57
25060	57
25061	57

Ref. / Item	Pg.
25063	57
25064	57
25065	57
25066	57
25067	57
25068	57
25069	57
25070	57
25071	57
25072	57
25073	57
25074	92
25075	53
25076	53
25077	57
25078	57
25079	57
25080	57
25081	57
25082	57
25085	57
25086	57
25108	59
25109	59
25110	59
25111	59
25112	59
25113	59
25114	59
25115	59
25116	59
25117	59
25118	59
25119	59
25120	59
25121	59
25123	59
25124	59
25125	59
25126	59
25127	59
25128	59
25129	59
25130	59
25131	59

ÍNDICE POR REFERENCIAS
INDEX BY ITEMS

Ref. / Item	Pg.
25132	59
25133	59
25134	59
25136	92
25137	57
25138	57
25139	57
25140	59
25141	59
25144	59
25145	59
25146	59
25147	59
25148	59
25149	59
25150	59
25151	59
25152	71
25153	71
25154	71
25155	71
25156	71
25157	71
25158	71
25159	71
25160	71
25161	71
25162	71
25163	71
25206	69
25208	69
25306	67
25307	67
25308	67
25309	65
25310	65
25311	65
25312	65
25313	65
25314	65
25315	65
25316	65
25317	65
25318	65
25320	67

Ref. / Item	Pg.
25321	67
25322	67
25323	67
25324	67
25325	67
25326	67
25327	67
25328	67
25330	69
25331	69
25332	69
25333	69
25334	69
25335	69
25336	69
25337	69
25338	69
25501	125
25502	125
25503	125
25504	125
25505	125
25506	125
25507	125
25508	125
25509	125
25510	125
25511	125
25512	125
25513	125
25514	125
25515	125
25516	125
25517	125
25518	125
25519	125
25520	125
25521	125
25522	125
25523	125
25524	125
25525	125
25526	125
25527	125
25528	125

Ref. / Item	Pg.
25529	125
25530	125
25540	87
25541	87
25542	87
25543	87
25544	87
25545	87
25546	87
25547	87
25548	87
25549	87
25550	87
25551	87
25552	87
25553	87
25554	87
25555	87
25556	87
25557	87
25558	87
25559	87
25560	87
25561	87
25562	87
25563	87
25564	87
25565	87
25566	87
25567	87
25568	87
25569	87
25570	87
25571	87
25701	61
25702	61
25703	61
25704	61
25705	61
25706	61
25707	61
25708	61
25709	61
25710	61
25711	61

Ref. / Item	Pg.
25712	61
25713	61
25714	61
25715	61
25716	61
25717	61
25718	61
25719	61
25720	61
25721	61
25722	61
25723	61
25724	61
25725	61
25726	61
25727	93
25728	61
25729	61
25730	61
25731	61
25732	61
25733	61
25734	61
25735	61
25736	61
25737	61
26000	55
26001	55
26002	55
26003	55
26004	55
26005	55
26006	55
26007	55
26008	55
26009	55
26010	55
26011	55
26012	55
26013	55
26014	55
26015	55
26016	55
26017	55
26018	55

Ref. / Item	Pg.
26019	55
26020	55
26021	55
26022	55
26023	55
26024	55
26025	55
26026	55
26027	55
26028	91
26029	55
26030	55
26031	55
26032	55
26033	55
26034	55
26035	55
26036	55
26207	69
26301	63
26302	63
26303	63
26304	63
26305	63
26306	63
26307	63
26308	63
26309	63
26310	63
26311	63
26312	63
26313	63
26314	63
26315	63
26316	63
26317	63
26318	63
26319	63
26320	63
26321	63
26322	63
26323	63
26324	63
26325	63
26326	63

Ref. / Item	Pg.
26327	93
26328	63
26329	63
26330	63
26331	63
26332	63
26333	63
26334	63
26335	63
26336	63
26337	63
26514	94
30002	120
30004	120
30013	120
30014	120
30015	120
30016	120
30017	121
30018	121
30019	121
31002	113
31003	113
31004	113
31005	113
31006	113
31007	113
31008	113
31009	113
31010	113
31011	113
31012	113
31013	113
31014	115
31015	115
31016	115
31017	115
31018	115
31019	115
31020	115
31021	115
31022	115
31023	115
31024	115
31025	115

Ref. / Item	Pg.
31026	115
31027	115
31028	115
31029	115
31030	115
31031	115
31032	115
31033	115
31034	115
31035	115
31036	115
31037	115
31038	115
31039	115
31040	115
31041	115
31042	115
31043	115
31044	115
31045	115
31046	115
31047	115
31048	115
31049	115
31050	115
31051	115
31052	115
31053	115
31054	115
31055	115
31056	115
31057	115
31058	115
31059	115
31060	115
31062	115
31063	113
31064	113
39018	199
39036	199
39054	199
39072	199
39103	98
39104	98
39105	98

Ref. / Item	Pg.
39106	98
39120	195
39123	193
39134	193
39145	193
39146	193
39157	195
39168	195
150039570	160
150039980	158-160
150039981	158-160
150039982	159-160
150039983	159-160
I-39123	194
I-39134	194
I-39145	194
I-39146	194
I-39157	194
PL-39123	195
PL-39134	195
PL-39145	195
PL-39146	195
PL-39157	195
PL-39168	195
RG-04	213
RG-12	160-213
SPT18/36	199-201
SPTA-12	160-213
SPTC-4	160-189 214

CENTROS DE PRODUCCIÓN
PRODUCTION PLANTS

FAMATEL SPAIN
Avda. El Pla 11 P.I. El Pla
08185 Lliçà de Vall
Barcelona, Spain
Tel. 0034 938 439 940

C/ Vapor 12-14 P.I. La Ferreria
08110 Montcada i Reixac
Barcelona, Spain
Tel. 0034 938 439 940

Ctra. A-123 km 8.5
22130 Peralta de Alcofea
Huesca, Spain
Tel. 0034 974 300 732

FAMATEL ITALY
Via Marabotto 180, 29010
Castelnuovo Fogliani
Alseno PC, Italy
Tel. 0039 0523 94 71 66

FAMATEL BULGARIA
176, Brezovsko Shossè Blvd.
4003 Plovdiv
Bulgaria
Tel. 00359 32 235 023

FILIALES INTERNACIONALES
INTERNATIONAL SUBSIDIARIES

FAMATEL FR
ZA des Murons
23, Rue Jacqueline Auriol 42160
Andrézieux-Bouthéon, France
Tel. 0033 477 797 527

FAMATEL UK
Unit 1 Mixon Estate
Oldmixon Crescent
Weston-Super-Mare
BS24 9AX North Somerset
United Kingdom
Tel. 0044 8455 281 068

FAMATEL CZ
Olomoucká 107
796 01 Prostějov
Czech Republic
Tel. 00420 739 201 336

FAMATEL PL
Ul. Podwalna 11
58 200 Dzierżoniów
Poland
Tel. 0048 74 831 51 54

FAMATEL BG
176, Brezovsko Shossè Blvd.
4003 Plovdiv
Bulgaria
Tel. 00359 32 235 023

FAMATEL IT
Via Marabotto 180
29010 Castelnuovo Fogliani
Alseno PC
Italy
Tel. 0039 0523 947166

FAMATEL USA
1231 Stirling Road, Unit 103
Dania Beach,
FL 33004 Florida
United States of America
Tel. +1 954 638 8616